TEKNO 1-2-3

scheda tecnica e istruzioni per l'installazione

ITALIANA CAMINI

TEKNO 1

(N 430600) (V 430610)

Elenco delle parti (figg. **A-A1-A2-B-C-D**)

Versione CN Convezione naturale

1 **monoblocco completo di cappa** (243860)
1a comando serranda aria di combustione (612490) (243870)
2 **focolare** (fig. **C**)
2a fondale in ghisa (242880)
2b fianco laterale ambidestro (2 pz.) (241380)
2c fianco anteriore ambidestro (2 pz.) (243680)
3 **porta grigia centrale in ghisa** (88670)
3a **piano fuoco laterale dx in lamiera** (243700)
3b **piano fuoco laterale sx in lamiera** (243690)
3c **paralegna** (243420) (243400)
4 **meccanismo regolazione aria** (243330)
4a frontalino asportabile (243070)
4b raccordo presa aria esterna (191120)
4c cavo regolazione serranda aria esterna (183540)
4d serranda aria esterna (191120)
4e ingresso aria ambiente e di ricircolo (243060)
4f asola passaggio aria all'intercapedine di riscaldamento (243060)
5 **scatola serranda** (241140)
7 **vaschetta raccoglicenere** (8350)
8 **griglia cenere in ghisa** (8290)
9a perno superiore cerniera portellone (176890)
9b perno inferiore cerniera portellone (237740)
10 **portellone a scomparsa** (612410) con vetro ceramico resistente 800°C
10a telaio fisso scorrimento portellone
10b guide scorrimento portellone (179670)
10c maniglia sollevamento portellone (603810)
10d profilo giunzione guide (243590)
10e mano fredda apertura ad anta per pulizia vetro e regolazioni serrande (171190)
10f vite bloccaggio scorrimento telaio
10g pulegge (2 pz.) scorrimento cavi contrappesi (212050)
10h contrappesi (2 pz.) (SX 226590) (DX 226600)
10i vite bloccaggio contrappesi (2 pz.)
10m portello completo senza vetro (612520)
10n telaio portello (612450)
10o viti fiss. maniglia (27050)
11 **mantello convogliatore aria calda** inferiore (243940) e superiore (243950)
11a protezione contrappeso (2 pz.) (243740) (243750)
11b controflangia (344270)
16 **fascetta stringitubo Ø 25 cm** (169140)

Versione VF Ventilazione forzata (fig. **A2**)

come versione CN con l'aggiunta di:
12 **ventilatori centrifughi** (2 pz.) (168310)
12a staffa di fissaggio ventilatori (243340)
13 **regolatore elettronico a muro** (253550)
14 **sonda** (inserire nella scatola aria fig.A2) (253610)
- kit cavi (253560)
(13-14) regolatore più sonda (253540)

Optionals (codici vedere listino)
15 griglia presa aria esterna 36x16 cm (G6)
17 canna fumaria inox rigida
- adattatore per canna fumaria inox da Ø 25 a Ø 22 cm (ERID MF 250/220)
20 raccordo per tubo Ø 14 cm (R2)
21 tubo alluminio Ø 14 cm
22 bocchetta con telaio e serranda per mandata aria calda 36x9 cm (B1) o 18x9 cm (B3)
23 frontalino dima per controcappa
- tubo in alluminio Ø 20 cm per collegamento presa aria esterna
- kit ventilazione per trasformare la versione N

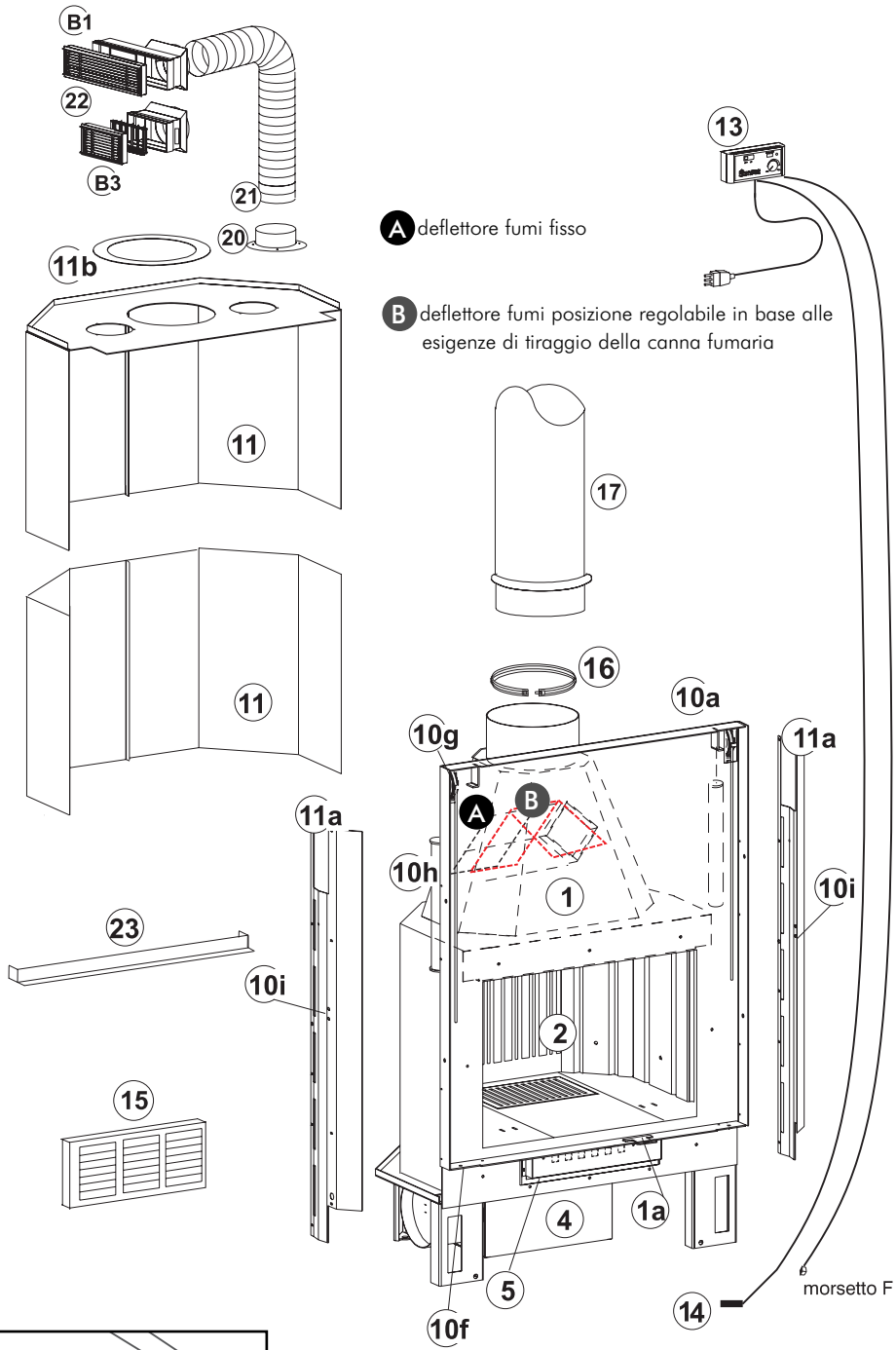

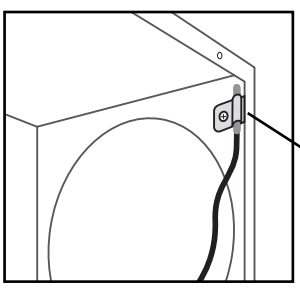

Particolare visto dall'interno del meccanismo regolazione aria (4).

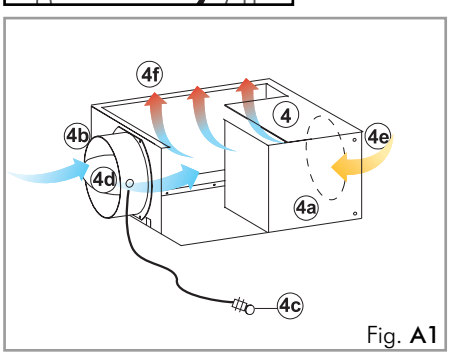

Fig. **A1**

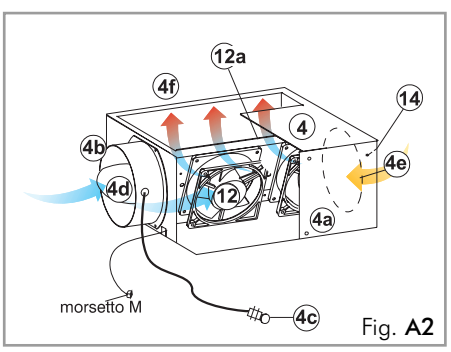

Fig. **A2**

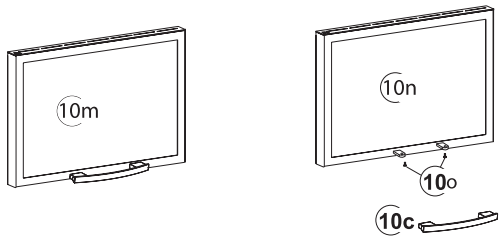

Fig. B

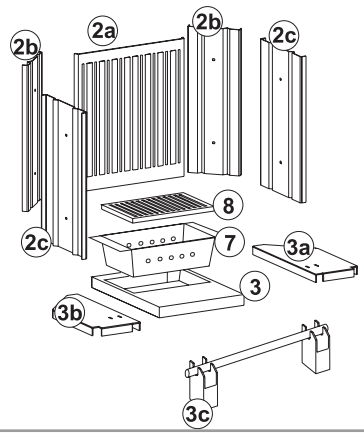

Fig. C

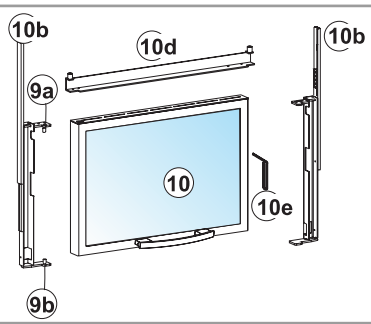

Fig. D

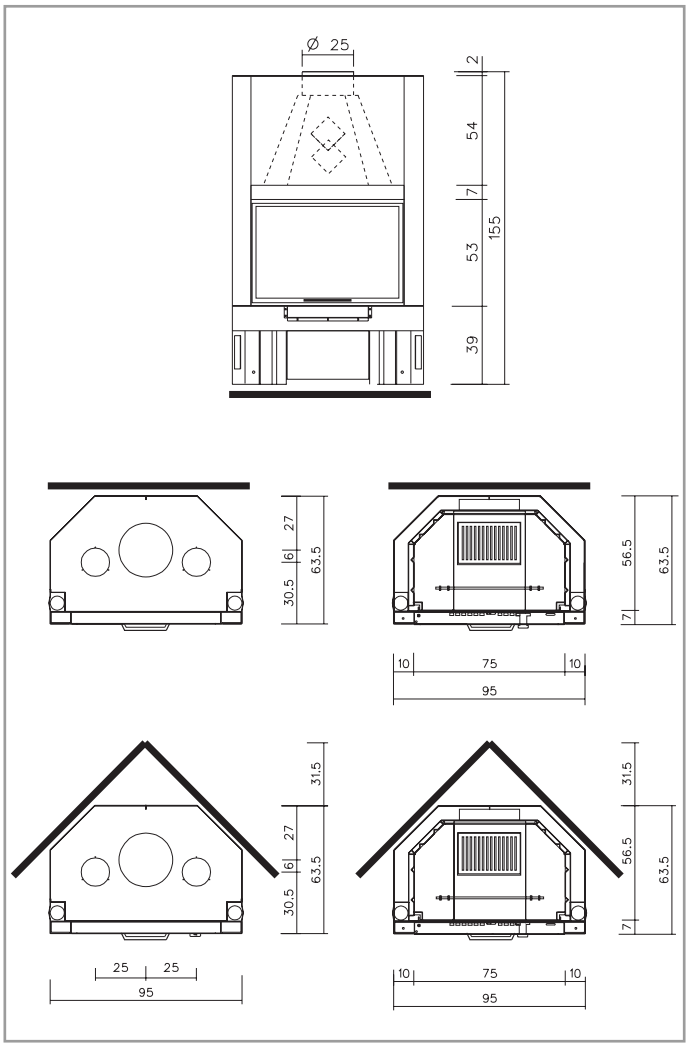

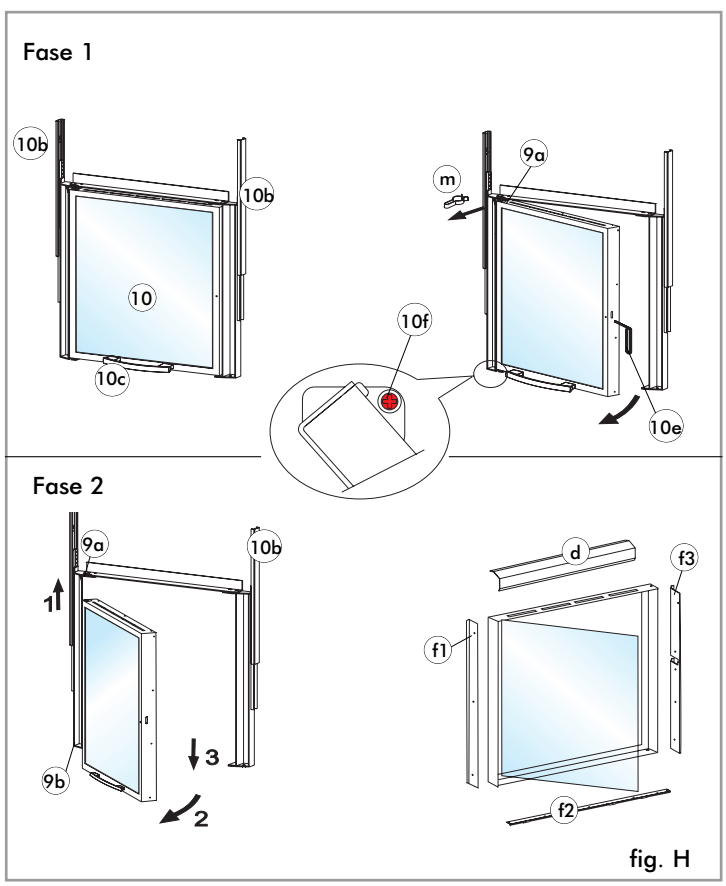

fig. H

Trasporto del monoblocco

Per facilitare il trasporto, é possibile alleggerire il monoblocco (**fig. A**), togliendo:

- contrappesi (**10h**)
- protezione contrappesi (**11a**)
- fondale in ghisa (**2a**)
- i fianchi in lamiera (**2b- 2c**)
- il piano fuoco in ghisa (**3-3a-3b-3c**)
- la vaschetta raccoglicenere (**7**)
- la griglia cenere in ghisa (**8**)
- il mantello di chiusura (**11**)

È anche possibile smontare il portellone agendo come segue:

Fase 1 (**fig. H**)

- abbassare il portellone (**10**) in posizione di totale chiusura, agire sulla vite a brugola con la mano fredda (**10e**) e aprire ad anta
- bloccare il telaio avvitando completamente la vite (**10f**)
- togliere la molletta (**m**) di bloccaggio dal perno superiore (**9a**)

Fase 2 (**fig. H**)

- alzare leggermente il portellone verso l'alto, liberandolo dal perno inferiore (**9b**)
- tirare con molta cura il portellone verso se stessi e verso il basso fino a che si svincoli totalmente dal perno superiore (**9a**). Il peso del portellone é di ca.10 kg

Sostituzione vetro (**fig. H**)

- smontare il portellone come descritto nelle fasi 1-2; nel caso di caminetto già installato aver cura di bloccare lo scorrimento mediante la vite (**10f**)
- in caso di smarrimento della vite in dotazione può essere sostituita con una di tipo autofilettante ø 6,3x16
- rimuovere i profili fermavetro (**f1-f2-f3**) e i deflettori aria pulizia vetro (**d**) fissati con viti autofilettanti quindi asportare il vetro.

Pulizia del vetro (**fig. H**)

- abbassare il portellone , agire sulla vite a brugola con la maniglia (**10e**) ed aprire ad anta
- procedere alla pulizia utilizzando apposito spray per vetro ceramico; (Italiana Camini mette a disposizione un'apposita confezione)

TEKNO 2

(SX 430650) (DX 430640)

Elenco delle parti (figg. **A-A1-A2-B-C-D**)

Versione CN Convezione naturale

1 **monoblocco completo di cappa** (SX 244590) (DX 243020)
1a comando serranda aria di combustione (243870) (612490)
2 **focolare** (fig. **C**)
2a fondale in ghisa (242880)
2b fianco laterale ambidestro (2 pz.) (241380)
2c fianco laterale sinistro (243680)
2d fianco laterale destro (241410)
3 **porta griglia centrale in ghisa** (88670)
3a **piano fuoco laterale dx per "Tekno 2 SX"** (241400)
piano fuoco laterale sx per "Tekno 2 DX" (241390)
3b **piano fuoco laterale sx per "Tekno 2 SX"** (243700)
piano fuoco laterale dx per "Tekno 2 DX" (243690)
3c **paralegna** (243400) (243420)
4 **meccanismo regolazione aria** (V 243330) (N 243050)
4a frontalino asportabile (243070)
4b raccordo presa aria esterna (191120)
4c cavo regolazione serranda aria esterna (183540)
4d serranda aria esterna (191120)
4e ingresso aria ambiente e di ricircolo (243060)
4f asola passaggio aria all'intercapedine di riscaldamento (243060)
5 **scatola serranda inferiore** (241140)
7 **vaschetta raccoglicenere** (8350)
8 **griglia cenere in ghisa** (8290)
9a perno superiore cerniera portellone (176890)
9b perno inferiore cerniera portellone (237740)
10 **portellone a scomparsa** (SX 612430) (DX 612440) con vetro ceramico resistente 800°C (in due pezzi)
10a telaio fisso scorrimento portellone
10b guide scorrimento portellone (179670)
10c maniglia sollevamento portellone (603810)
10d profilo giunzione guide (SX 244070) (DX 246190)
10e mano fredda apertura ad anta per pulizia vetro e regolazioni serrande (171190)
10g pulegge (2 pz.) scorrimento cavi contrappesi (212050)
10h contrappesi (2 pz.) (226590)
10i vite bloccaggio contrappesi (2 pz.)
10l chiavistello bloccaggio saliscendi
10m portello completo senza vetro (SX 612540 - DX 612530)
10n telaio portello (SX 612470 - DX 612460)
10o viti fiss. maniglia (27050)
11 **mantello convogliatore aria calda** inferiore (SX 244110) (DX 246220 superiore (SX 244100) (DX 246210)
11a protezione contrappeso (2 pz.) (SX 243740/244250) (DX 246360/243750)
11b controflangia (344270)
16 **fascetta stringitubo Ø 25 cm** (169140)

Versione VF Ventilazione forzata (fig. **A2**)

come versione CN con l'aggiunta di:
12 **ventilatori centrifughi** (2 pz.) (168310)
12a staffa di fissaggio ventilatori (243340)
13 **regolatore elettronico a muro** (253550)
14 **sonda** (inserire nella scatola aria fig.A2) (253610)
- kit cavi (253560)
(13-14) regolatore più sonda (253540)

Optionals (codici vedere listino)
15 griglia presa aria esterna 36x16 cm (G6)
17 canna fumaria inox rigida
- adattatore per canna fumaria inox da Ø 25 a Ø 22 cm (ERID MF 250/220)
20 raccordo per tubo Ø 14 cm (R2)
21 tubo alluminio Ø 14 cm
22 bocchetta con telaio e serranda per mandata aria calda 36x9 cm (B1) o 18x9 cm (B3)
23 frontalino dima per controcappa
- tubo in alluminio Ø 20 cm per collegamento presa aria esterna
- kit ventilazione per trasformare la versione N

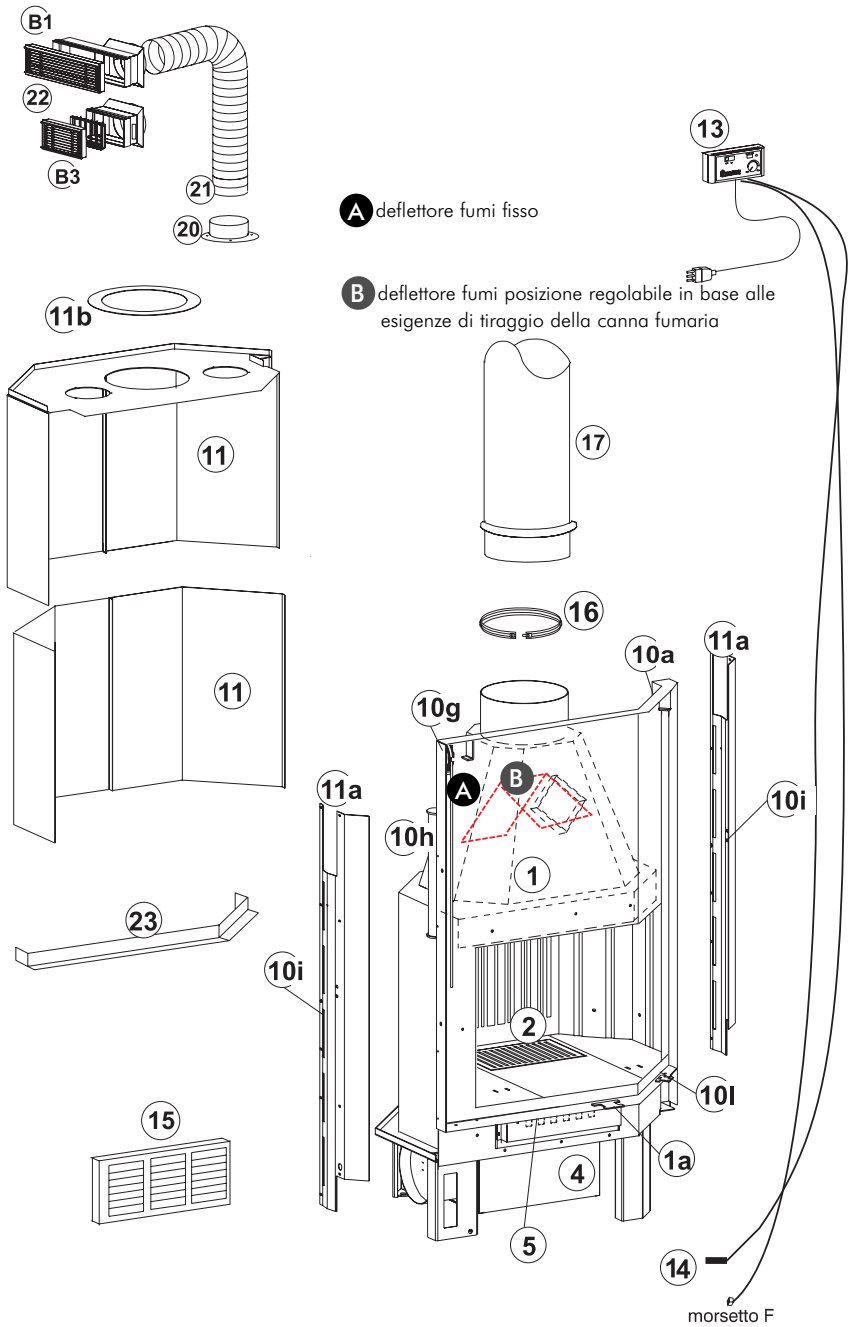

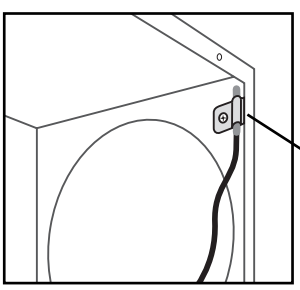

Particolare visto dall'interno del meccanismo regolazione aria (4).

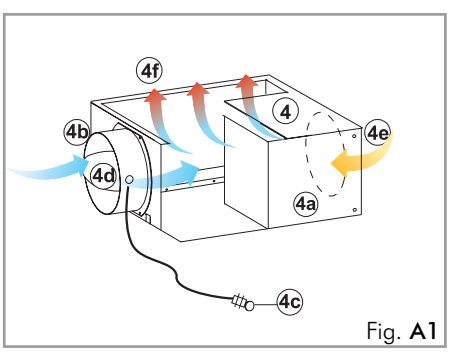

Fig. **A1**

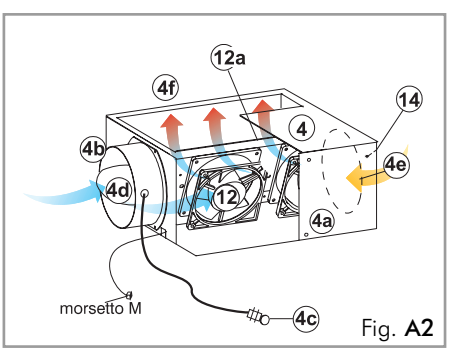

Fig. **A2**

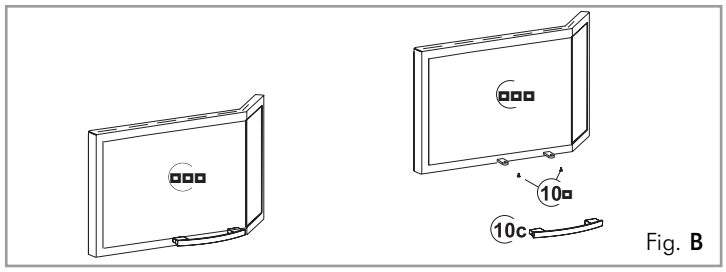

Fig. B

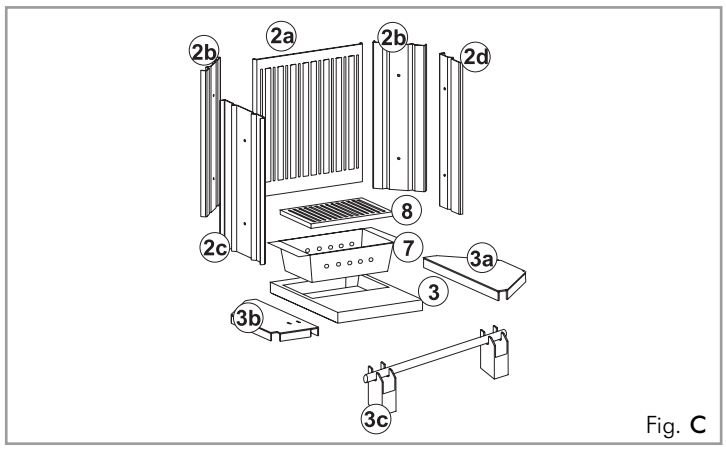

Fig. C

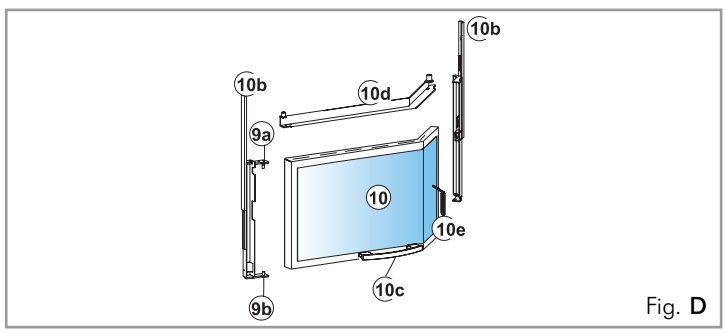

Fig. D

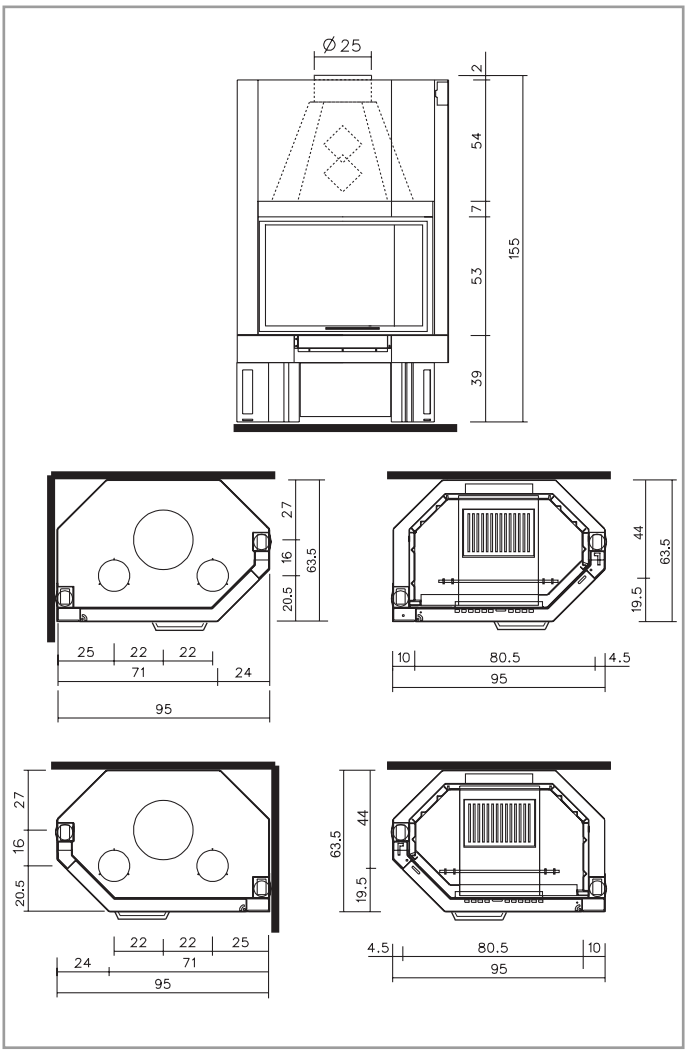

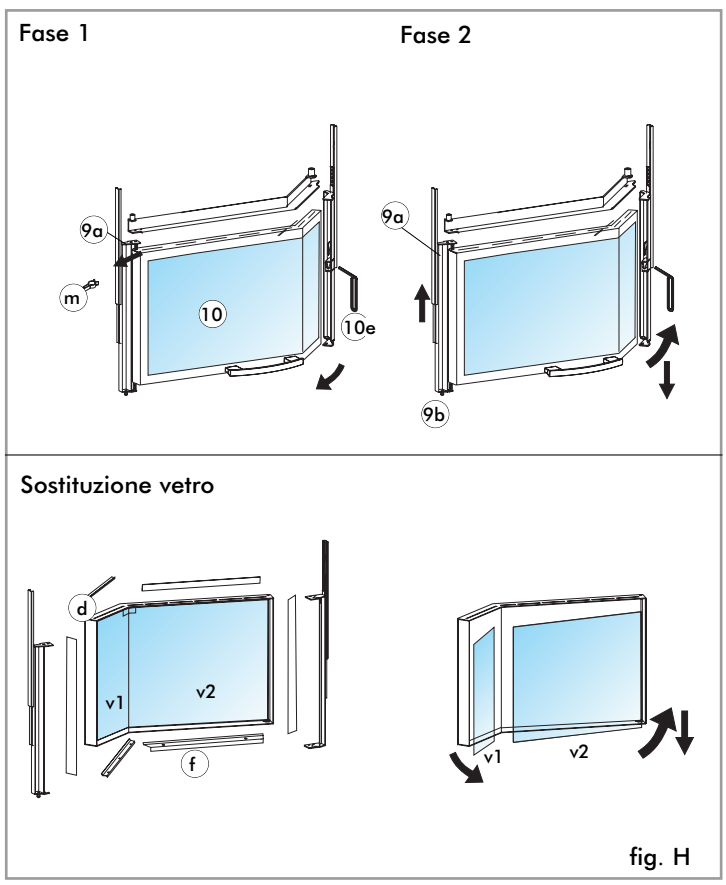

fig. H

Trasporto del monoblocco

Per facilitare il trasporto, é possibile alleggerire il monoblocco (**fig. A**), togliendo:

- contrappesi (**10h**)
- protezione contrappesi (**11a**)
- fondale in ghisa (**2a**)
- i fianchi in lamiera (**2b-2c-2d**)
- il piano fuoco in ghisa (**3-3a-3b-3c**)
- la vaschetta raccoglicenere (**7**)
- la griglia cenere in ghisa (**8**)
- il mantello di chiusura (**11**)

È anche possibile smontare il portellone agendo come segue:

Fase 1 (**fig. H**)

- abbassare il portellone (**10**) in posizione di totale chiusura, bloccare lo scorrimento tramite chiavistello (**10l**) e aprire ad anta
- togliere la molletta (**m**) di bloccaggio dal perno superiore (**9a**)

Fase 2 (**fig. H**)

- alzare leggermente il portellone verso l'alto, liberandolo dal perno inferiore (**9b**)
- tirare con molta cura il portellone verso se stessi e verso il basso fino a che si svincoli totalmente dal perno superiore (**9a**).

Il peso del portellone é di ca.10 kg

Sostituzione vetro (**fig. H**)

- smontare il portellone come descritto nelle fasi 1-2; nel caso di caminetto già installato aver cura di bloccare lo scorrimento mediante la vite (**10l**)
- rimuovere i profili fermavetro (**f**) e i deflettori aria pulizia vetro (**d**) fissati con viti autofilettanti quindi asportare i 2 vetri (**v1-v2**).

Pulizia del vetro (**fig. H**)

- abbassare il portellone , bloccare lo scorrimento tramite il chiavistello (**10l**), agire sulla vite a brugola con la maniglia (**10e**) ed aprire ad anta
- procedere alla pulizia utilizzando apposito spray per vetro ceramico; (Italiana Camini mette a disposizione un'apposita confezione)

TEKNO 3

(N 430690) (V 430700)

Elenco delle parti (figg. **A-A1-A2-B-C-D**)

Versione CN Convezione naturale

1 **monoblocco completo di cappa** (242900)
1a comando serranda aria di combustione (241550) (612490)
2 **focolare** (fig. **C**)
2a fondale in ghisa (242880)
2b fianco laterale ambidestro (2 pz.) (241380)
2c fianco anteriore ambidestro (2 pz.) (241410)
3 **porta griglia in ghisa** (88670)
3a **piano fuoco laterale dx in lamiera** (241400)
3b **piano fuoco laterale sx in lamiera** (241390)
3c **paralegna** (243400) (243420)
4 **meccanismo regolazione aria** (V 243330) (N 243050)
4a frontalino asportabile (243070)
4b raccordo presa aria esterna (191120)
4c cavo regolazione serranda aria esterna (183540)
4d serranda aria esterna (191120)
4e ingresso aria ambiente e di ricircolo (243060)
4f asola passaggio aria all'intercapedine di riscaldamento (243060)
5 **scatola serranda inferiore** (241140)
7 **vaschetta raccoglicenere** (8350)
8 **griglia cenere in ghisa** (8290)
9a perno superiore cerniera portellone (176890)
9b perno inferiore cerniera portellone (237740)
10 **portellone a scomparsa** (612440) con vetro ceramico resistente 800°C (in tre pezzi)
10a telaio fisso scorrimento portellone
10b guide scorrimento portellone (179670)
10c maniglia sollevamento portellone (603810)
10d profilo giunzione guide (241710)
10e mano fredda apertura ad anta per pulizia vetro e regolazioni serrande (171190)
10g pulegge (2 pz.) scorrimento cavi contrappesi (212050)
10h contrappesi (2 pz.) (218400)
10i vite bloccaggio contrappesi (2 pz.)
10l chiavistello bloccaggio saliscendi
10m portello completo senza vetro (612550)
10n telaio portello (612480)
10o viti fiss. maniglia (27050)
11 **mantello convogliatore aria calda** inferiore (222800) e superiore (243510)
11a protezione contrappeso (2 pz.) (SX 241420) (DX 241430)
11b controflangia (344270)
16 **fascetta stringitubo Ø 25 cm** (169140)

Versione VF Ventilazione forzata (fig. A2)

come versione CN con l'aggiunta di:
12 **ventilatori centrifughi** (2 pz.) (168310)
12a staffa di fissaggio ventilatori (243340)
13 **regolatore elettronico a muro** (253550)
14 **sonda** (inserire nella scatola aria fig.A2) (253610)
- kit cavi (253560)
(13-14) regolatore più sonda (253540)

Optionals (codici vedere listino)
15 griglia presa aria esterna 36x16 cm (G6)
17 canna fumaria inox rigida
- adattatore per canna fumaria inox da Ø 25 a Ø 22 cm (ERID MF 250/220)
20 raccordo per tubo Ø 14 cm (R2)
21 tubo alluminio Ø 14 cm
22 bocchetta con telaio e serranda per mandata aria calda 36x9 cm (B1) o 18x9 cm (B3)
23 frontalino dima per controcappa
- tubo in alluminio Ø 20 cm per collegamento presa aria esterna
- kit ventilazione per trasformare la versione N

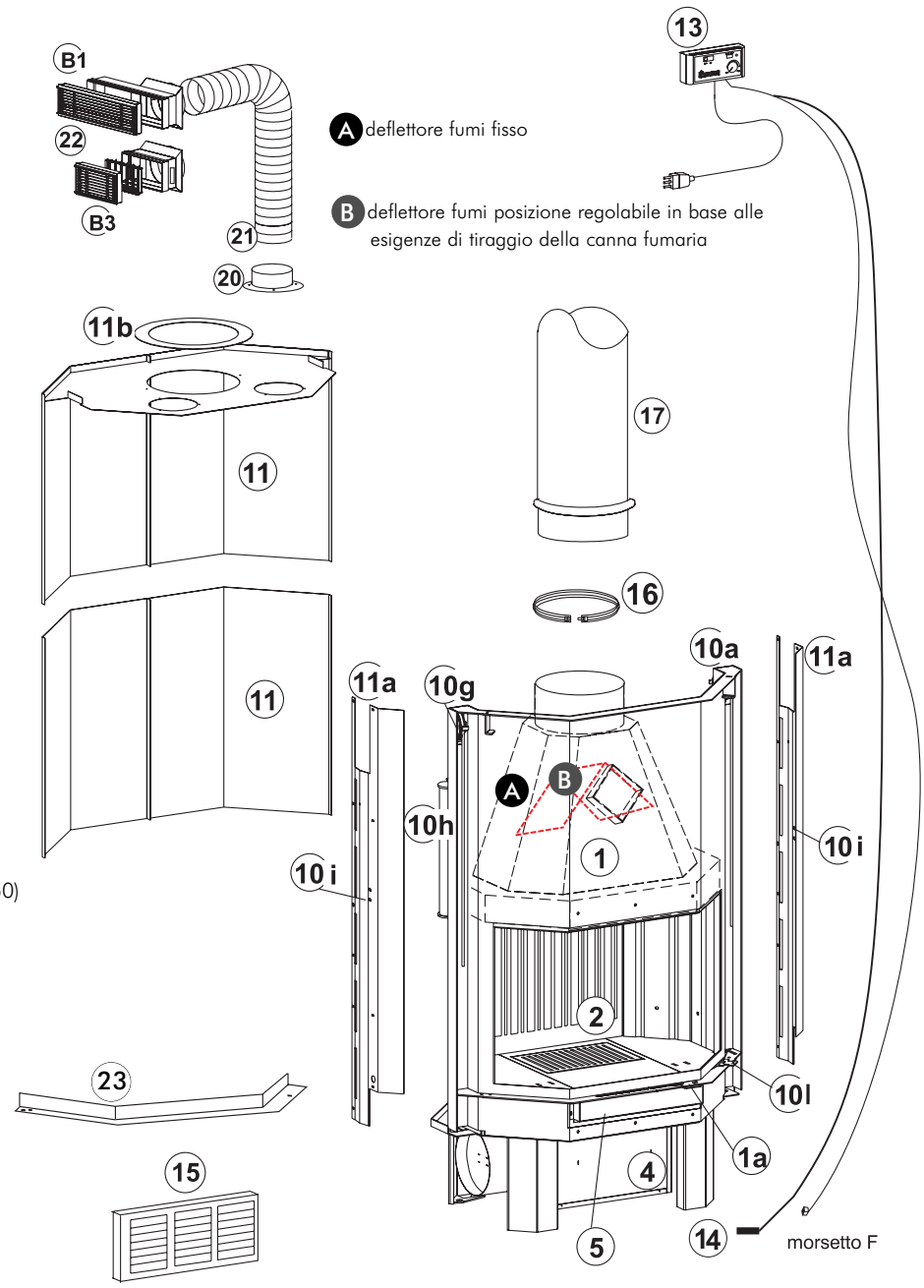

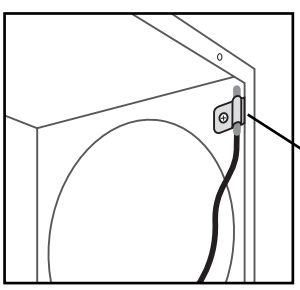

Particolare visto dall'interno del meccanismo regolazione aria (4).

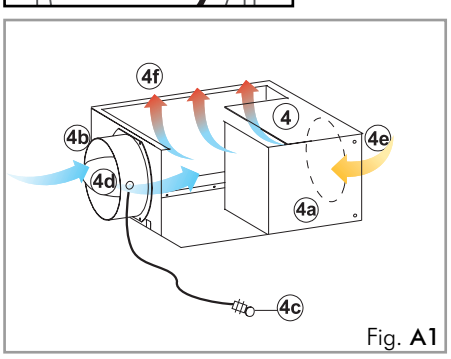

Fig. A1

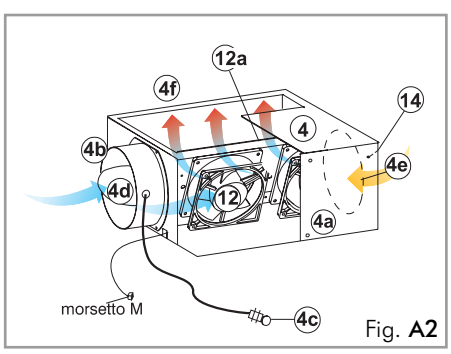

Fig. A2

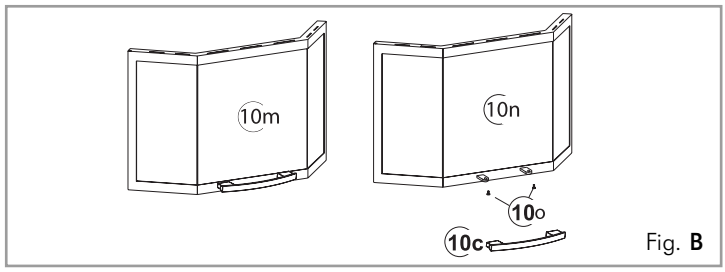

Fig. B

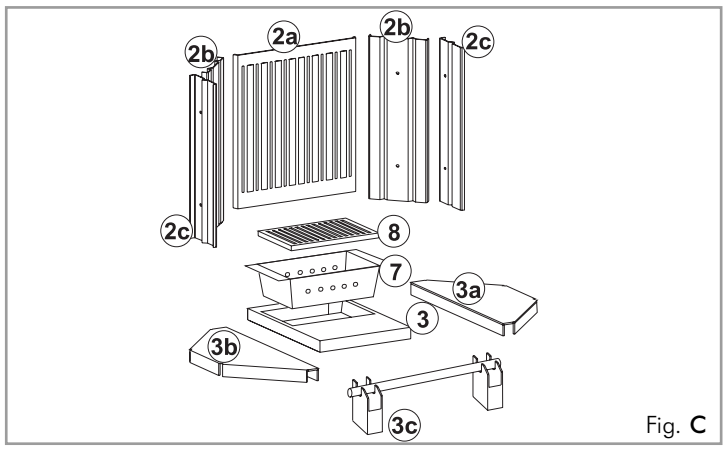

Fig. C

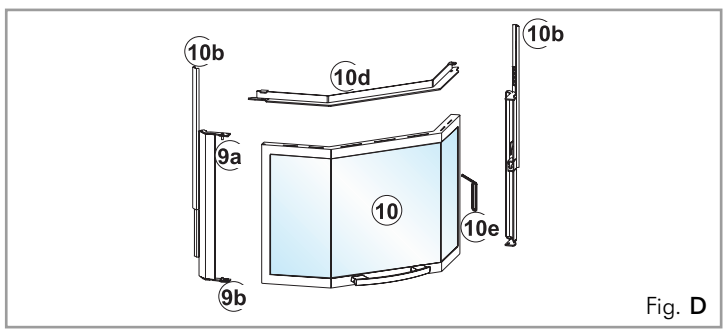

Fig. D

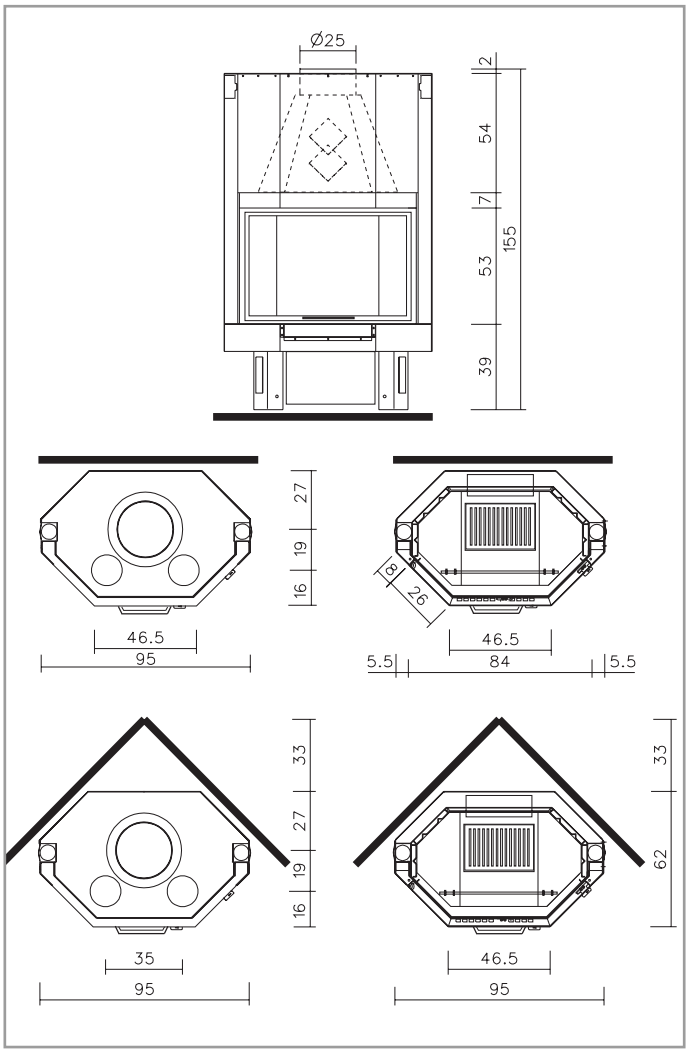

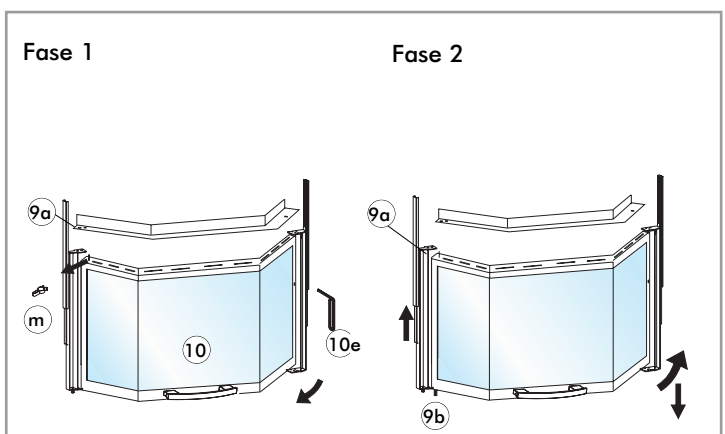

Sostituzione vetro

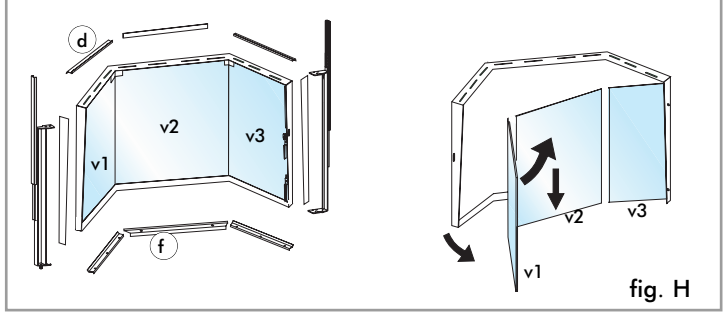

fig. H

Trasporto del monoblocco

Per facilitare il trasporto, é possibile alleggerire il monoblocco (**fig. A**), togliendo:
- contrappesi (**10h**)
- protezione contrappesi (**11a**)
- fondale in ghisa (**2a**)
- i fianchi in lamiera (**2b- 2c**)
- il piano fuoco in ghisa (**3-3a-3b-3c**)
- la vaschetta raccoglicenere (**7**)
- la griglia cenere in ghisa (**8**)
- il mantello di chiusura (**11**)

È anche possibile smontare il portellone agendo come segue:

Fase 1 (fig. H)
- abbassare il portellone (**10**) in posizione di totale chiusura, bloccare lo scorrimento tramite il chiavistello (**10l**) e aprire ad anta
- togliere la molletta (**m**) di bloccaggio dal perno superiore (**9a**)

Fase 2 (fig. H)
- alzare leggermente il portellone verso l'alto, liberandolo dal perno inferiore (**9b**)
- tirare con molta cura il portellone verso se stessi e verso il basso fino a che si svincoli totalmente dal perno superiore (**9a**).

Il peso del portellone é di ca.10 kg

Sostituzione vetro (fig. H)

- smontare il portellone come descritto nelle fasi 1-2; nel caso di caminetto già installato aver cura di bloccare lo scorrimento mediante il chiavistello (**10l**)
- rimuovere i profili fermavetro (**f**) e i deflettori aria pulizia vetro (**d**) fissati con viti autofilettanti quindi asportare i 3 vetri (**v1-v2-v3**).

Pulizia del vetro (fig. H)

- abbassare il portellone , bloccare lo scorrimento tramite il chiavistello (**10l**), agire sulla vite a brugola con la maniglia (**10e**) ed aprire ad anta
- procedere alla pulizia utilizzando apposito spray per vetro ceramico; (Italiana Camini mette a disposizione un'apposita confezione)

Funzionamento a convezione naturale (fig. **A**)

Nella versione a convezione naturale la scatola (4) non ha in dotazione la coppia di ventilatori (12), l'interruttore elettronico (13), il termoregolatore a bulbo (14).

Azionando il comando (4c) - **pomello tirato** - l'aria esterna giunge all'interno del raccordo (4b) dove si miscela con l'aria aspirata dall'ambiente attraverso l'apertura (4e).

L'aria giunge poi attraverso l'apertura (4f) nell'intercapedine del caminetto, dove si riscalda per uscire dalle bocchette (22) sulla controcappa.

Funzionamento a ventilazione forzata (fig. **B**)

Si ottiene con l'inserimento nella scatola (4) di una coppia di ventilatori (12), l'applicazione a muro di un interruttore elettronico (13).

A ventilatori spenti il caminetto può funzionare a convezione naturale.

Funzionamento del regolatore elettronico in automatico:

Impostare le due leve dell'interruttore in posizione "**ON**" e "**AUT**". Quando la sonda (14) rileva una temperatura di circa 50°C, i ventilatori si attivano alla velocità sulla quale è impostata la manopola del regolatore.
A fuoco spento, i ventilatori si disattivano automaticamente quando la temperatura rilevata dalla sonda scende al di sotto dei 50°C.

in manuale:

La velocità dei ventilatori prevista dal funzionamento automatico può essere modificata manualmente spostando la leva in posizione "**MAN**" e ruotando la manopola da minimo a massimo e viceversa.

Meccanismo regolazione aria esterna e di ricircolo

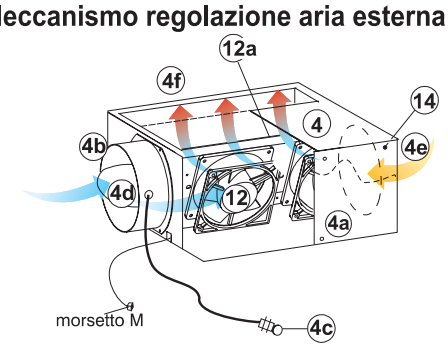

Fig. B

SCHEMA DI FUNZIONAMENTO

1. alimentazione aria primaria di combustione
2. alimentazione aria secondaria e di pulizia vetro
3. uscita fumi Ø cm 25
4. ingresso aria esterna e di ricircolo
5. ventilatori per circolazione aria di convezione (n°2 da 300 m³/h cad)
6. intercapedine di riscaldamento aria di convezione
7. tubo in alluminio Ø 14 cm distribuzione aria calda
8. griglia uscita aria calda in ambiente
9. tubo scambiatore

B deflettore fumi regolabile

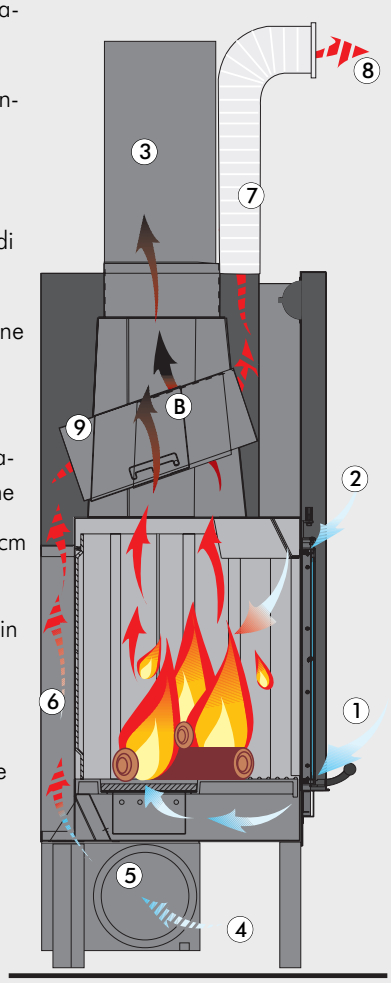

CARATTERISTICHE TECNICHE		CN	VF
Rendimento globale	%	72	72
Potenza termica globale	kW	15	15,4
Consumo di combustibile (legna)	kg/h	5	5
Peso Tekno 1-2-3	kg	248-248-238	251-252-243
ø uscita fumi femmina	cm	25	25
ø canna fumaria inox per altezze superiori a 5 m	cm	22	22
ø canna fumaria inox per altezze da 3 a 5 m	cm	25	25
Sezione presa aria esterna	cm²	300	300
ø uscita aria calda per canalizzazione	cm	14x2	14x2
Livello sonoro ventilatori	db (A)	-	47
Portata massima ventilatore (a bocca libera)	m³/h	-	300x2
Volume riscaldabile (isolamento come previsto dalla legge 10/91)	m³	370	380

Avvertenze
Oltre a quanto indicato nel presente documento, tenere in considerazione le norme UNI:
- n. **10683/98** - generatori di calore a legno: requisiti di installazione

- n. **9615/90** - calcolo delle dimensioni interne dei camini.

In particolare:
- **prima di iniziare** qualsiasi operazione di montaggio è importante verificare la compatibilità dell'impianto come stabilito dalla norma UNI 10683/98 ai paragrafi 4.1/ 4.1.1 / 4.1.2.

- **a montaggio ultimato**, l'installatore dovrà provvedere alle operazioni di "messa in esercizio" ed a rilasciare documentazione come richiesto dalla norma UNI 10683/98 rispettivamente ai paragrafi 4.6 e 5.

PER TEKNO 1: fino ad installazione terminata, tenere la vite (10f) completamente avvitata all struttura (fig.H)

Prima di installare il rivestimento **verificare la corretta funzionalità dei collegamenti**, dei comandi e tutte le parti in movimento.
La verifica va eseguita a camino acceso ed a regime per alcune ore, prima di rivestire il monoblocco al fine di poter eventualmente intervenire.
Quindi, le operazioni di finitura quali ad esempio:
- costruzione della controcappa
- montaggio del rivestimento
- esecuzione di lesene, tinteggiature, ecc.

vanno eseguite a collaudo ultimato con esito positivo.

Italiana Camini non risponde di conseguenza degli oneri derivati sia da interventi di demolizione che di ricostruzione anche se conseguenti a lavori di sostituzioni di eventuali pezzi del caminetto difettosi.

Presa d'aria esterna (figg.G-H-I)
Il collegamento con l'esterno di sezione pari 300 cm² è assolutamente necessario per il buon funzionamento del caminetto, deve essere quindi inderogabilmente realizzato.

Detto collegamento deve raccordare direttamente con l'esterno uno dei bocchettoni del meccanismo di regolazione ubicati sul retro o sul pavimento del meccanismo stesso.

Può essere realizzato con tubo flessibile di alluminio curando bene la sigillatura dei punti nei quali potrebbe verificarsi dispersione di aria.

Il tubo di alluminio diametro 20 cm può essere posizionato indipendentemente a destra o a sinistra.

È consigliabile applicare all'esterno del condotto presa aria una griglia di protezione che comunque non deve ridurre la sezione utile passante.

L'aria esterna deve essere captata a livello pavimento (non può provenire dall'alto).

Nel posizionamento del cavo comando serrandina aria esterna (4c) fare attenzione che non vada a contatto con le parti del camino, in quanto si danneggerebbe la guaina in plastica.

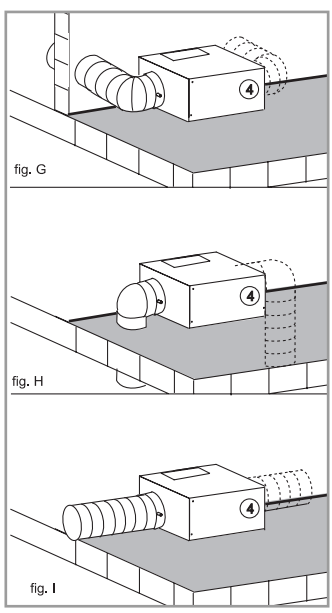

Monoblocco (**fig. A**)
Per definire l'esatto posizionamento del caminetto è importante verificare con quale rivestimento verrà completato.
In base al modello prescelto, la collocazione dovrà essere eseguita in modo differente (consultare le istruzioni di montaggio contenute nella confezione di ciascun rivestimento).

Durante l'installazione verificare sempre piombo e livello.

- praticare nella parete o sul pavimento un foro per la presa d'aria esterna e collegarlo al meccanismo di regolazione aria come descritto nel capitolo "presa d'aria estrerna"

- collegare il caminetto alla canna fumaria con canna in acciaio inox, usando i diametri indicati nella tabella dati tecnici e le indicazioni del capitolo "canna fumaria e comignolo" .

- sono disponibili kit per la canalizzazione dell'aria calda (vedi capitolo a pag. 7)

PER TEKNO 1
- ad installazione terminata, abilitare lo scorrimento del portellone togliendo la vite (**10 f**) e le viti di bloccaggio contrappeso (**10i**).

PER TEKNO 2-3
- ad installazione terminata, abilitare lo scorrimento del portellone tramite il chiavistello (**10 l**) e svitare le viti bloccaggio contrappeso (**10i**).

- verificare il comportamento di tutte le parti in movimento.

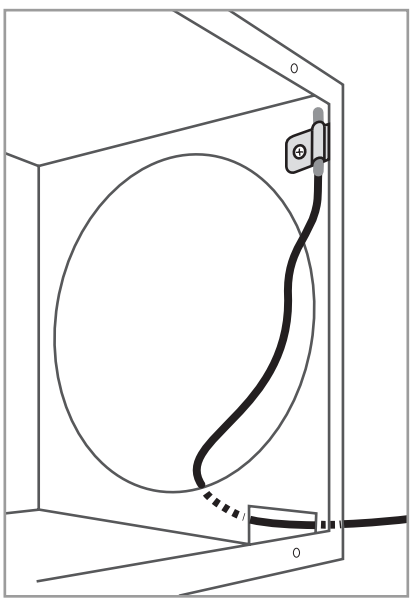

Installazione sonda
La sonda deve essere posizionata come da illustrazione.

Particolare visto dall'interno del meccanismo regolazione aria (4).

- Il monoblocco è dotato di deflettore fumi all'interno della cappa sopra il tubo scambiatore. Regolare il deflettore fumi in modo da compensare il tiraggio della canna fumaria come illustrato nella figura sottostante.

Deflettore (B) esteso "riduce la sezione passaggio fumi" e quindi il tiraggio della canna fumaria	Deflettore (B) rientrato "aumenta la sezione passaggio fumi" e quindi il tiraggio della canna fumaria

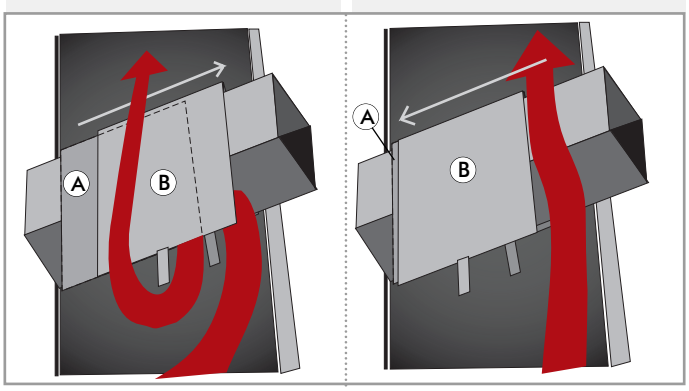

Rivestimenti, controcappe e loro areazioni (fig.L)

Prima di installare il rivestimento **verificare la corretta funzionalità dei collegamenti**, dei comandi e tutte le parti in movimento.

La verifica va eseguita a camino acceso ed a regime per alcune ore, prima di rivestire il monoblocco al fine di poter eventualmente intervenire.
Quindi, le operazioni di finitura quali ad esempio:
- costruzione della controcappa
- montaggio del rivestimento
- esecuzione di lesene, tinteggiature, ecc. vanno eseguite a collaudo ultimato con esito positivo.

Italiana Camini non risponde di conseguenza degli oneri derivati sia da interventi di demolizione che di ricostruzione anche se conseguenti a lavori di sostituzioni di eventuali pezzi del caminetto difettosi.

Le parti in marmo, pietra, mattoni, che compongono il rivestimento devono essere montate con un leggero interspazio dal prefabbricato in modo da evitare possibili rotture dovute a dilatazione ed eccessivi surriscaldamenti.

In particolare, nella realizzazione dello zoccolo al di sotto della soglia devono essere previste:
- una idonea fessura per il passaggio dell'aria di ricircolo dall'ambiente
- la possibilità di ispezionare e o sostituire i ventilatori, nel caso di focolari a ventilazione forzata.

Le parti in legno devono essere protette da pannelli ignifughi, non appoggiate al caminetto ma essere opportunamente distanziate da quest'ultimo almeno 1 cm ca. per consentire un flusso di aria che impedisce accumulo di calore.

La controcappa può essere realizzata con pannelli ignifughi in cartongesso o lastre in gesso; durante la realizzazione deve essere montato il kit di canalizzazione dell'aria calda come precedentemente indicato.

È bene areare l'interno della controcappa immettendo aria dal basso (spazio tra il portellone e la trave), che per moto convettivo uscirà dalla griglia in alto, consentendo recupero di calore e evitando eccessivi surriscaldamenti.

Inoltre, tenere in considerazione quanto indicato dalla norma UNI 10683/98 ai paragrafi 4.4 e 4.7 "coibentazione, finiture, rivestimenti e raccomandazioni di sicurezza"

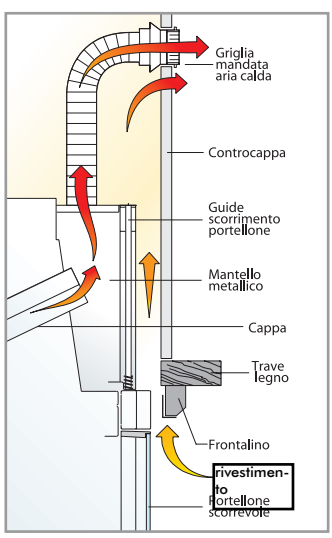

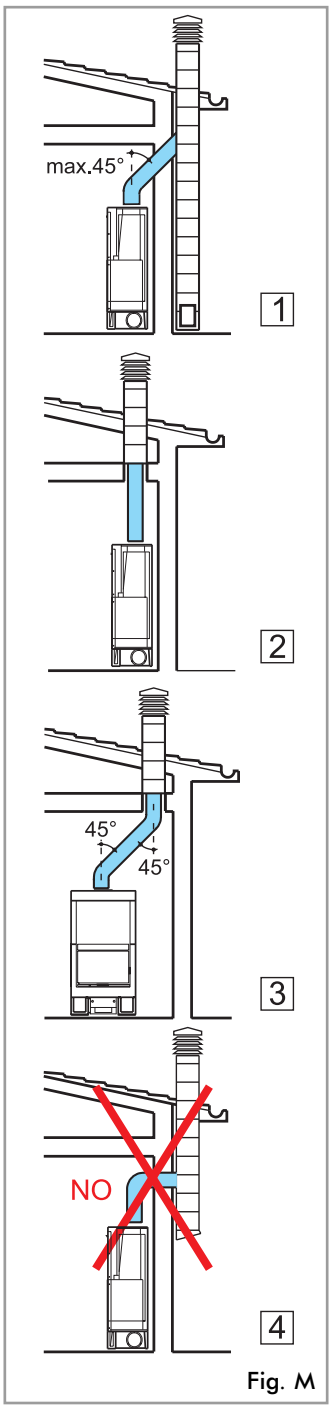

Fig. M

Canale da fumo

Per canale da fumo si intende il condotto che collega il bocchettone uscita fumi del caminetto con l'imbocco della canna fumaria.

Il canale da fumo deve essere realizzato con tubi rigidi in acciaio o ceramici, non sono ammessi tubi metallici flessibili o in fibrocemento.

Devono essere evitati tratti orizzontali od in contropendenza.

Eventuali cambiamenti di sezione sono ammessi solo all'uscita del caminetto e non per esempio all'innesto nella canna fumaria.

Non sono ammesse angolazioni superiori a 45°.

In corrispondenza del punto di imbocco della canna di acciaio sul bocchettone uscita fumi del caminetto, deve essere eseguita una sigillatura con mastice ad alta temperatura.

Oltre a quanto sopra, tenere in considerazione le indicazioni di cui alla norma UNI 10683/98 al paragrafo 4.2 "collegamento al sistema di evacuazione fumi" e sottoparagrafi.

Per agevolare la realizzazione del canale da fumo, Italiana Camini mette a disposizione dei componenti in acciaio per un collegamento facile e corretto, (vedere schemi qui a lato).

Canna fumaria e comignolo

Per canna fumaria si intende il condotto che, dal locale di utilizzo del caminetto, raggiunge la copertura dell'edificio.

Caratteristiche fondamentali della canna fumaria sono
- capacità di sopportare una temperatura fumi di almeno 450°C per quanto riguarda la resistenza meccanica l'isolamento, e la tenuta ai gas
- essere opportunamente coibentata per evitare formazioni di condensa
- avere sezione costante, andamento pressochè verticale e non presentare angolazioni superiori a 45°
- avere sezioni interne preferibilmente circolari; nel caso di sezioni rettangolari il rapporto massimo tra i lati deve essere pari a 1,5
- avere una sezione interna con superficie almeno pari a quella riportata sulla scheda tecnica del prodotto
- essere al servizio di un solo focolare (caminetto o stufa).

Per canne fumarie non di nuova realizzazione o troppo grandi si consiglia l'intubaggio mediante tubi in acciaio inox di opportuno diametro e di idonea coiben-tazione.

Caratteristiche fondamentali del comignolo sono:
- sezione interna alla base uguale a quella della canna fumaria
- sezione di uscita non minore del doppio di quella della canna fumaria
- posizione in pieno vento, al di sopra del tetto ed al di fuori delle zone di reflusso.

Installazione sistema circolazione aria calda

L'aria prelevata dall'esterno tramite il meccanismo di regolazione (4) e riscaldata nell'intercapedine del caminetto deve assolutamente essere immessa nell'ambiente interno.

Ciò per garantire la compensazione dell'aria espulsa dal caminetto, durante il suo funzionamento, attraverso la canna fumaria e contemporaneamente ottenere la funzione di riscaldamento.

L'aria calda é immessa nei locali tramite bocchette di mandata collegate ai fori nella parete superiore del mantello con tubi di alluminio diametro 14 cm.

In caso di convogliamento dell'aria calda in locali diversi da quello dove é installato in caminetto é indispensabile garantire il ritorno dell'aria stessa al locale caminetto tramite griglie alla base delle parete o tramite fessure sotto le porte.

Il diametro dei tubi non deve essere inferiore a diametro 14 cm affinché l'aria non superi la velocità di 5 m/sec evitando così rumori fastidiosi ed eccessive perdite di carico per attrito.

È importante che il percorso dei tubi risulti il più possibile rettilineo.

I tubi in alluminio possono essere mascherati con cassettoni, finte travi od incassati nelle murature; in ogni caso è indispensabile che vengano isolati molto bene.

Le canalizzazioni possono avere una lunghezza massima di 6÷8m cad. per versione V e di 4÷5m cad. per versione N.

Detta lunghezza va diminuita di 1,2 m per ogni curva e per ogni bocchetta in conseguenza delle loro perdite di carico.

Installazione Kit circolazione aria calda

Sono disponibili i seguenti kit di canalizzazione dell'aria calda

Kit A solo locale caminetto

- fissare i due raccordi "R2" sui fori del mantello
- inserire i due tubi (21) e fissarli con le apposite fascette
- murare i telai con raccordo delle due bocchette "B2" sulla parte alta della controcappa
- collegare i due tubi di alluminio ai raccordi, bloccandoli con le fascette; applicare a scatto le griglie frontali

Kit B locale caminetto, più uno attiguo

- fissare i due raccordi "R2" sui fori del mantello
- inserire i due tubi (21) e fissarli con le apposite fascette
- murare il telaio con raccordo della bocchetta "B1" sulla parte alta della controcappa
- murare il telaio con raccordo della bocchetta "B3" sul muro del locale da riscaldare
- collegare i due tubi di alluminio ai raccordi, bloccandoli con le fascette; applicare a scatto le griglie frontali

Kit C locale caminetto, più due attigui

- fissare i due raccordi "R2" sui fori del mantello
- inserire i due tubi (21) e fissarli con le apposite fascette
- murare i telai con raccordo delle due bocchette "B3" sui muri dei locali da riscaldare
- montare nella parte alta della controcappa un feritoia "G1" per consentire l'areazione all'interno della controcappa stessa
- collegare i due tubi di alluminio ai raccordi, bloccandoli con le fascette; applicare a scatto le griglie frontali

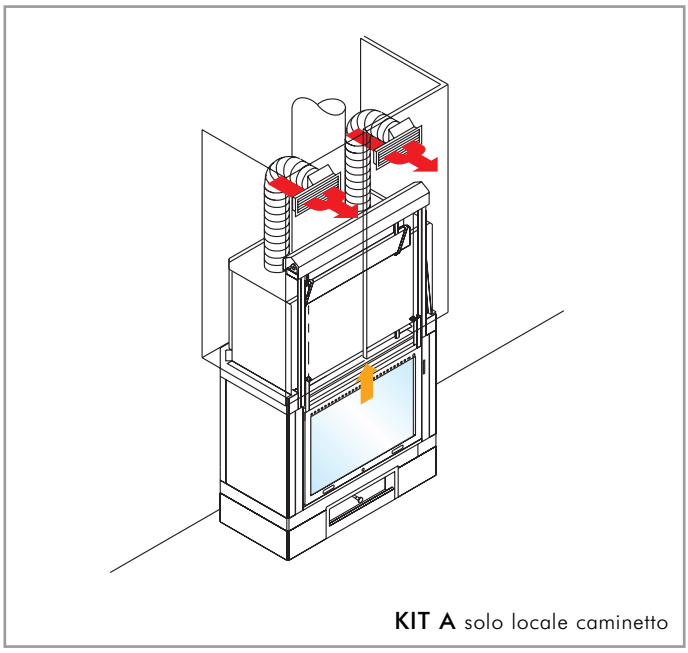

KIT A solo locale caminetto

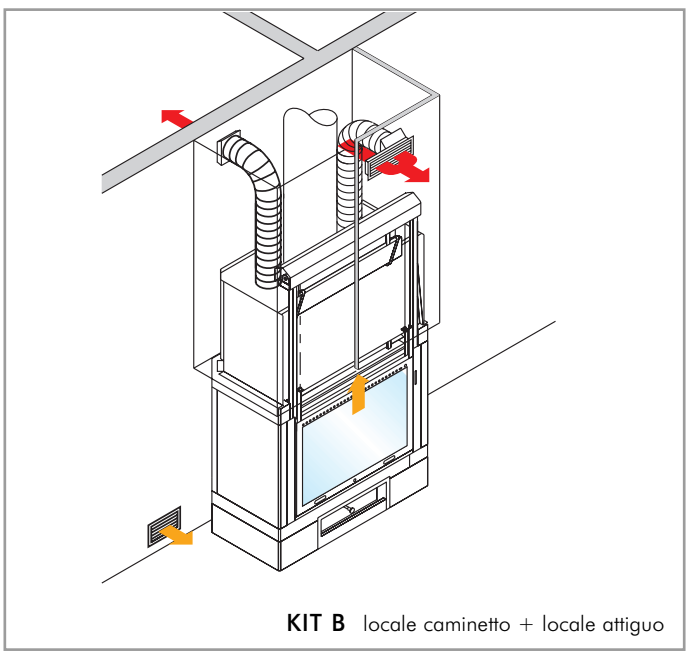

KIT B locale caminetto + locale attiguo

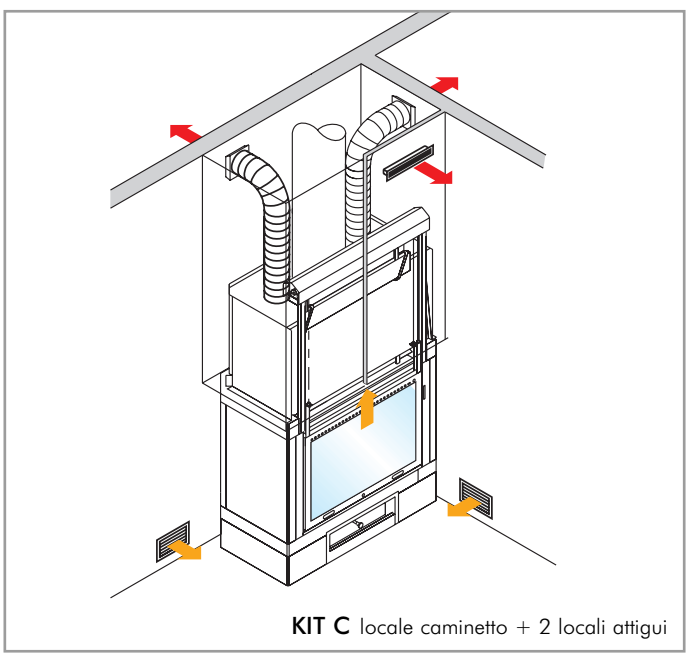

KIT C locale caminetto + 2 locali attigui

Collegamenti cavi elettrici

Per il collegamento dei cavi elettrici all'interruttore (13) bisogna agire nel seguente modo:

- svitare le 4 viti dal frontalino (4a) (fig. A2 pag. 2-4-6)

- far uscire il morsetto (M) dall'asola del meccanismo (4) e collegarlo al morsetto (F) che arriva dall'interruttore (13), i quali devono essere inseriti senza alcuna forzatura.
Inserire la sonda (14) all' interno della scatola aria, attraverso il foro 4E e bloccarla con il cavallotto nell' angolo in alto (verso il fronte).

- collegare la spina alla rete e verificare il corretto funzionamento dell'interruttore (13) attenendosi alle istruzioni allegate allo stesso

- rimontare il frontalino e procedere all'installazione e costruzione a regole d'arte

- evitare che i fili elettrici abbiano zone di contatto con il prefabbricato

- le apparecchiature elettriche fornite in dotazione al caminetto non possono essere manomesse in alcuna parte

- i componenti elettrici sono sempre sotto tensione; prima di qualsiasi intervento, staccare la spina o disattivare il quadro generale d'alloggio.

Allacciamento ventilazione forzata

- collegare il cavo della rete e verificarne il funzionamento poi staccarlo dalla rete

- stendere il filo con spina fino alla presa di corrente

- montare il rivestimento fino alla trave, quindi realizzare la controcappa con pannelli in cartongesso come segue:

• primo pannello laterale

• pannello frontale

- fissare nella parte alta i telai delle bocchette (22) dopo aver eseguito un foro di 37x10,5 cm

• secondo pannello laterale

- terminare la controcappa montando il secondo pannello laterale
- ed applicare dall'esterno le griglie a scatto delle bocchette

- a lavoro ultimato, inserire la spina nella rete 230 Vac

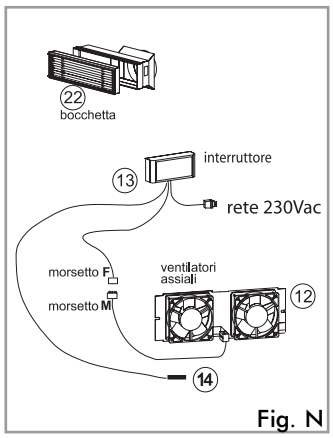

Fig. N

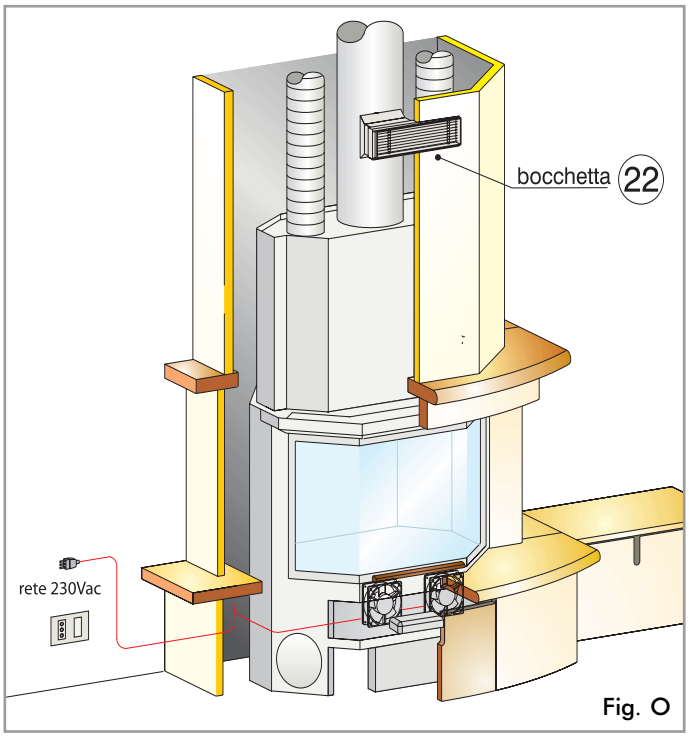

Fig. O

avvertenze per l'uso

Per un corretto utilizzo del caminetto consultare il presente documento.
In caso di smarrimento dello stesso è possibile richiederne copia alla Italiana Camini.

L'azienda risponde del corretto funzionamento solo in caso di conduzione e rispetto della documentazione fornita con il prodotto.

Note:
• conservare le presenti istruzioni che devono essere utilizzate per eventuali richieste di informazione

I particolari rappresentati sono graficamente e geometricamente indicativi.

ITALIANA CAMINI
DIREZIONE CENTRALE : EDILKAMIN S.p.A.
www.edilkamin.com
240490 .01.11/e

TEKNO 1-2-3

ISTRUZIONE DI MONTAGGIO DEL FOCOLARE IN GHISA E LAMIERA.

Posizionare prima il piano fuoco in lamiera sx (3b) e quello dx (3a).

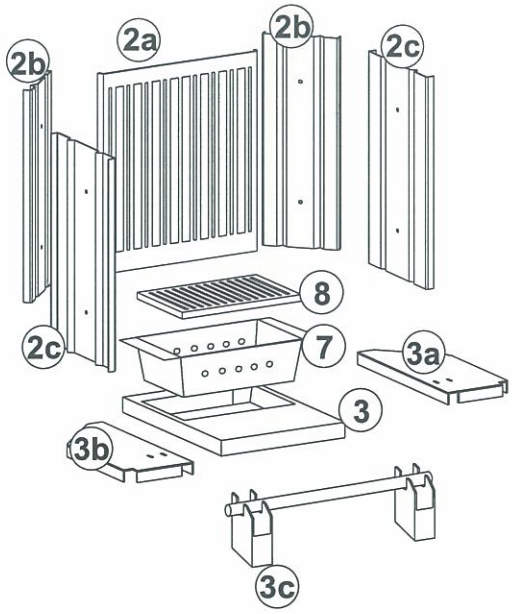

Posizionare il fianco anteriore sx in lamiera (2c) ed avvitarlo con le due viti M6 autofilettanti, inserire quindi il fianco laterale sx (2b) e fissarlo con altre 2 viti quindi eseguire le stesse operazioni per quelli di dx (Tekno1 e Tekno3: 2c 2b; Tekno2: 2d 2b).

Posare il piano fuoco centrale in ghisa (3) la vaschetta raccoglicenere (7) e la griglia cenere (8).

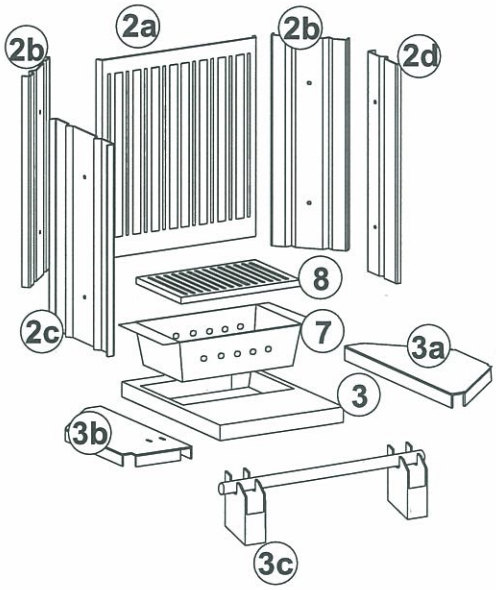

Inserire il fondale in ghisa (2a) inserendolo prima nella parte bassa e poi fissarlo con le restanti 2 viti M6 autofilettanti date in dotazione nella sua parte alta.

Inserire nei piani fuochi in lamiera i due supporti del paralegna (3c) facendoli ruotare in modo che il dentello dello stesso si incastri nei due intagli presenti sui piani fuochi laterali.

Quindi inserire la barra del paracenere.

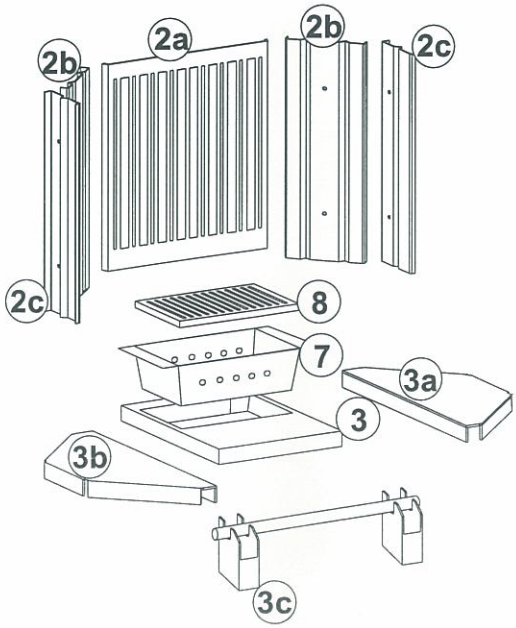

ITALIANA CAMINI

Cod. 431540