BERING

I	Installazione, uso e manutenzione	pag. 2
UK	Installation, use and maintenance	pag. 28
F	Installation, usage et maintenance	pag. 58
E	Instalación, uso y mantenimiento	pag. 86
D	Installations-, Betriebs- und Wartungsanleitung	pag. 114
NL	Installatie, gebruik en onderhoud	pag. 142
DK	Installation, brug og vedligeholdelse	pag. 170
P	Instalação, uso e manutenção	pag. 198
GR	Εγκατάσταση, χρήση και συντήρηση	pag. 226

EDILKAMIN
TECNOLOGIA DEL FUOCO

Gentile Signora / Egregio Signore
La ringraziamo e ci complimentiamo con Lei per aver scelto il nostro prodotto.
Prima di utilizzarlo, Le chiediamo di leggere attentamente questa scheda, al fine di poterne sfruttare al meglio ed in totale sicurezza tutte le prestazioni.

Per ulteriori chiarimenti o necessità contatti il RIVENDITORE presso cui ha effettuato l'acquisto o visiti il nostro sito internet www.edilkamin.com alla voce CENTRI ASSISTENZA TECNICA.

NOTA
- Dopo aver disimballato il prodotto, si assicuri dell'integrità e della completezza del contenuto (maniglia "manofredda", libretto di garanzia, guanto, CD/scheda tecnica, spatola, sali deumidificanti).

In caso di anomalie si rivolga subito al rivenditore preso cui ha effettuato l'acquisto, cui va consegnata copia del libretto di garanzia e del documento fiscale d'acquisto.

- Messa in servizio/collaudo
Dev'essere assolutamente eseguita dal - Centro Assistenza Tecnica - autorizzato Edilkamin (CAT) pena la decadenza della garanzia. La messa in servizio così come descritta dalla norma UNI 10683/2012 consiste in una serie di operazioni di controllo eseguite a caldaia installata e finalizzate ad accertare il corretto funzionamento del sistema e la rispondenza dello stesso alle normative.

Presso il rivenditore, sul sito www.edilkamin.com o al numero verde può trovare il nominativo del Centro Assistenza più vicino.

- installazioni scorrette, manutenzioni non correttamente effettuate, uso improprio del prodotto, sollevano l'azienda produttrice da ogni eventuale danno derivante dall'uso.
- il numero di tagliando di controllo, necessario per l'identificazione della caldaia, è indicato :
- nella parte alta dell'imballo
- sul libretto di garanzia reperibile all'interno del focolare
- sulla targhetta applicata sul fronte interno dell'apparecchio;

Detta documentazione dev'essere conservata per l'identificazione, unitamente al documento fiscale d'acquisto i cui dati dovranno essere comunicati in occasione di eventuali richieste di informazioni e messi a disposizione in caso di eventuale intervento di manutenzione;

- i particolari rappresentati sono graficamente e geometricamente indicativi.

DICHIARAZIONE DI CONFORMITA'

La scrivente EDILKAMIN S.p.a. con sede legale in Via Vincenzo Monti 47 - 20123 Milano - Cod. Fiscale P.IVA 00192220192

Dichiara sotto la propria responsabilità che:
Le caldaie a pellet di legno sotto riportato è conforme alla Direttiva 89/106/CEE (Prodotti da Costruzione)

CALDAIA A PELLET, a marchio commerciale EDILKAMIN, denominata BERING

N° di SERIE: **Rif. Targhetta dati**
ANNO DI FABBRICAZIONE: **Rif. Targhetta dati**

La conformità ai requisiti della Direttiva 89/106/CEE è inoltre determinata dalla conformità alla norma europea: **EN 303-5: 2012**

Altresì dichiara che:
La caldaia a pellet di legno BERING rispetta i requisiti delle direttive europee:
2006/95/CE – Direttiva Bassa Tensione
2004/108/CE – Direttiva Compatibilità Elettromagnetica

EDILKAMIN S.p.a. declina ogni responsabilità di malfunzionamento dell'apparecchiatura in caso di sostituzione, montaggio e/o modifiche effettuate non da personale EDILKAMIN e comunque da personale privo della autorizzazione della scrivente

INFORMAZIONI PER LA SICUREZZA

BERING NON DEVE MAI FUNZIONARE SENZA ACQUA NELL'IMPIANTO.

UNA EVENTUALE ACCENSIONE "A SECCO" COMPROMETTEREBBE LA CALDAIA.

BERING DEVE FUNZIONARE CON PRESSIONE DI UN 1,5 BAR CIRCA.

• BERING è progettata per scaldare acqua attraverso una combustione automatica di pellet nel focolare.

• Gli unici rischi derivabili dal suo impiego sono legati a un non rispetto delle norme di installazione o a un diretto contatto con parti elettriche in tensione (interne) o a un contatto con fuoco e parti calde (tubi) o all'introduzione di sostanze estranee.

• Nel caso di mancato funzionamento di componenti, la caldaia è dotata di dispositivi di sicurezza che ne garantiscono lo spegnimento, da lasciar avvenire senza intervenire.

• Per un regolare funzionamento l'installazione deve essere eseguita rispettando quanto su questa scheda.
Durante il funzionamento non deve essere aperta la porta: la combustione è infatti gestita automaticamente e non necessita di alcun intervento.

• Usare come combustibile solo pellet di legno diam. 6/8 mm.

• In nessun caso possono essere introdotte nel focolare o nel serbatoio sostanze estranee.

• Per la pulizia del canale da fumo (tratto di canna che collega il bocchettone di uscita fumi della caldaia con la canna fumaria) non devono essere utilizzati prodotti infiammabili.

• Non pulire a caldo.

• Le parti del focolare e del serbatoio devono essere solo aspirate con aspirapolvere a FREDDO.

• Assicurarsi che l'istallazione e la 1° accensione vengano eseguite da CAT abilitato Edilkamin (centro assistenza tecnica) secondo le indicazioni della presente scheda; condizioni peraltro indispensabili per la validazione della garanzia.

• Durante il funzionamento della caldaia, i tubi di scarico fumi e la porta interna raggiungono alte temperature (non toccare senza l'apposito guanto).

• Non depositare oggetti sensibili al calore nelle immediate vicinanze della caldaia.

• Non usare MAI combustibili liquidi per accendere il fuoco o ravvivare la brace.

• Non occludere le aperture di aerazione nel locale di installazione, né gli ingressi di aria alla caldaia.

• Non bagnare la caldaia, non avvicinarsi alle parti elettriche con le mani bagnate.

• Non inserire riduzioni sui tubi di scarico fumi.

• La caldaia deve essere installata in locali adeguati alla prevenzione antincendio e serviti da tutti i servizi (alimentazione e scarichi) che l'apparecchio richiede per un corretto e sicuro funzionamento.

• La caldaia deve essere mantenuta in ambiente a temperatura superiore a 0°C.

• Usare opportunamente eventuali additivi antigelo per l'acqua dell'impianto.

• Nel caso l'acqua abbia durezza superiore a 35° F impiegare un addolcitore.
Per suggerimenti fare riferimento alla norma UNI 8065-1989 (trattamento dell'acqua negli impianti termici ed uso civile)

• In caso di fallita accensione, NON ripetere l'accensione prima di avere svuotato il crogiolo.

• ATTENZIONE:
IL PELLET SVUOTATO DAL CROGIOLO NON DEVE ESSERE DEPOSITATO NEL SERBATOIO.

IMPORTANTE !!!

Nel caso si manifestasse un principio di incendio nella caldaia, nel canale da fumo o nel camino, procedere come segue:
- Staccare alimentazione elettrica
- Intervenire con estintore ad anidride carbonica CO^2
- Richiedere l'intervento dei Vigili del fuoco

NON TENTARE DI SPEGNERE IL FUOCO CON ACQUA!

Successivamente richiedere la verifica dell'apparrecchio da parte di un Centro di Assistenza Tecnica Autorizzato Edilkamin (CAT) e far verificare il camino da un tecnico autorizzato.

CARATTERISTICHE

La caldaia utilizza come combustibile il pellet, costituito da piccoli cilindretti di legno pressato, la cui combustione viene gestita elettronicamente.
Il serbatoio del combustibile (A) è ubicato nella parte posteriore della caldaia. Il riempimento del serbatoio avviene attraverso il coperchio posto sul top.
Il combustibile (pellet) viene prelevato dal serbatoio (A) e, tramite una coclea (B) attivata da motoriduttore (C), e poi da questa nel crogiolo di combustione (D).
L'accensione del pellet avviene tramite aria scaldata da una resistenza elettrica (E) e aspirata nel crogiolo.
L'aria per la combustione è prelevata nel locale (in cui deve esserci una presa d'aria) dall'estrattore fumi (F).
I fumi prodotti dalla combustione, vengono estratti dal focolare tramite lo stesso estrattore fumi (F), ed espulsi dal bocchettone (G) ubicato nella zona bassa del retro della caldaia.
Il focolare in acciaio, con fondale e cielino in Vermiculite, è chiuso frontalmente da un portello cieco.
Sul portello è inserito uno spioncino di sicurezza per controllo della fiamma.
L'acqua calda prodotta dalla caldaia viene inviata tramite circolatore incorporato nella caldaia stessa, al circuito dell'impianto di riscaldamento.
La caldaia ha un isolamento dell'intera caldaia e del portello che la rende più performante, in modo che l'acqua calda prodotta dalla caldaia non viene dissipata nel locale di installazione ma viene trasmessa solo nell'impianto idraulico.
La caldaia è progettata per funzionamento con vaso di espansione chiuso (I) e valvola di sicurezza sovrapressione entrambi incorporati.
A bordo è collocato un kit idraulico (P) composto da: circolatore, valvola di sicurezza, vaso di espansione chiuso.
La quantità di combustibile, l'estrazione fumi/alimentazione aria comburente, e l'attivazione del circolatore sono regolate tramite scheda elettronica dotata di software con sistema Leonardo® al fine di ottenere una combustione ad alto rendimento e basse emissioni.
Inoltre è dotata di una presa bipolare per il collegamento ad un pannello grafico esterno (fornito di serie) e/o a Domoklima (sistema di gestione impianti integrati di Edilkamin) .
Sulla porta è installato il pannello sinottico (L) che consente la gestione e la visualizzazione di tutte le fasi di funzionamento.
La caldaia è dotata sul retro di una presa seriale per collegamento (con cavetto cod. 640560) a dispositivi di accensione remota (quali combinatori telefonici, cronotermostati ect.).

Modalità di funzionamento
(vedere per maggiori dettagli pag. 16)
Si imposta da pannello la temperatura dell'acqua che si richiede nell'impianto e la caldaia modula automaticamente la potenza per raggiungere tale temperatura.
Per piccoli impianti è possibile far attivare la funzione Eco (la caldaia si spegne e riaccende in funzione della temperatura dell'acqua richiesta).

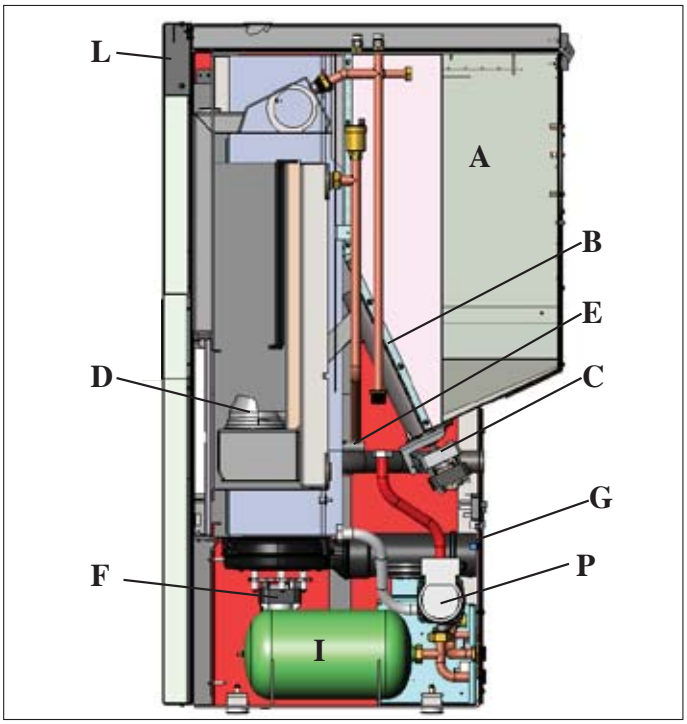

SISTEMA LEONARDO®
LEONARDO® è un sistema di sicurezza e regolazione della combustione che consente un funzionamento ottimale in qualunque condizione grazie a due sensori che rilevano il livello di pressione nella camera di combustione e la temperatura dei fumi.
La rilevazione e la conseguente ottimizzazione dei due parametri avviene in continuo in modo da correggere in tempo reale eventuali anomalie di funzionamento. Il sistema ottiene una combustione costante regolando automaticamente il tiraggio in base alle caratteristiche della canna fumaria (curve, lunghezza, forma, diametro ecc.) ed alle condizioni ambientali (vento, umidità, pressione atmosferica, installazioni in alta quota ecc.).
LEONARDO® è inoltre in grado di riconoscere il tipo di pellet e regolarne automaticamente l'afflusso per garantire attimo dopo attimo il livello di combustione richiesto.

PORTA SERIALE
Sull'uscita seriale RS232 (posta sulla scheda elettronica) con apposito cavetto cod. 640560 è possibile far installare dal CAT (centro assistenza tecnica abilitato) un optional per il controllo delle accensioni e spegnimenti, es. combinatore telefonico, termostato ambiente.

BATTERIA TAMPONE
Sulla scheda elettronica è presente una batteria tampone (tipo CR 2032 da 3 Volt). Si ricorda che la sostituzione (indicata a display con scritta "Bat. 1") non è un difetto del prodotto ma bensì una normale usura.
Per maggiori riferimenti all'occorrenza, contattare il CAT che ha effettuato la 1° accensione

FUSIBILE * sulla presa con interruttore posta sul retro della caldaia, sono inseriti due fusibili, di cui uno funzionale e l'altro di scorta.

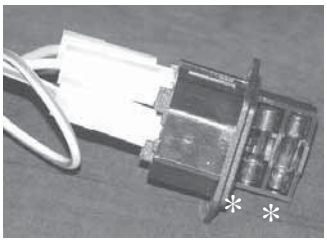

CARATTERISTICHE

• DIMENSIONI DI INGOMBRO E POSIZIONE ATTACCHI

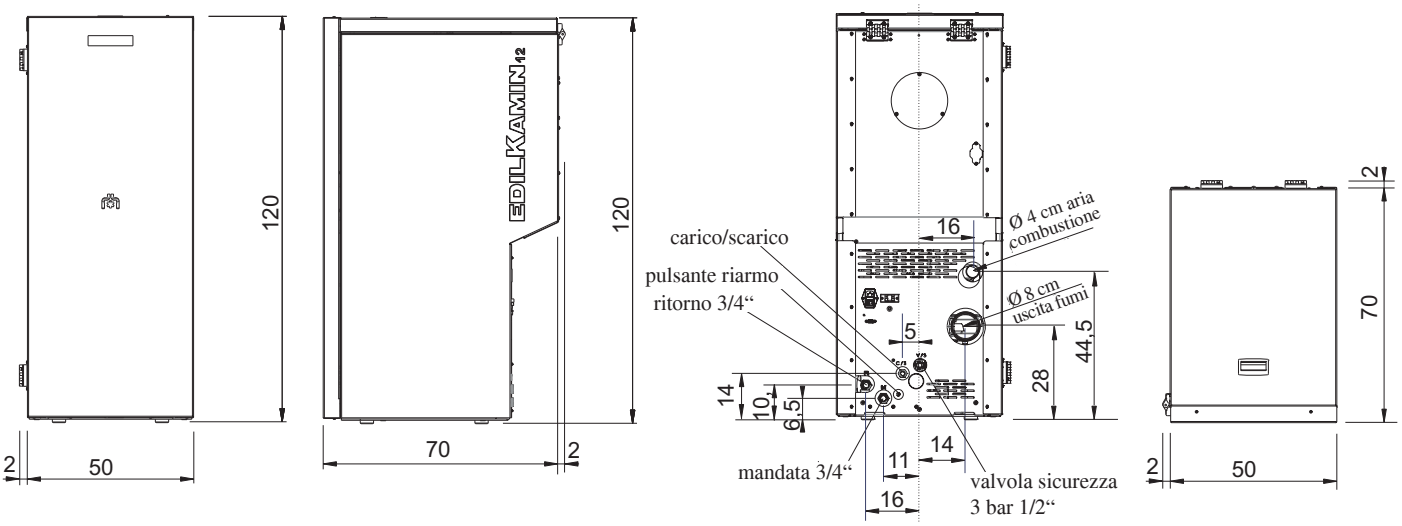

FRONTE FIANCO RETRO PIANTA

• SCHEDA ELETTRONICA

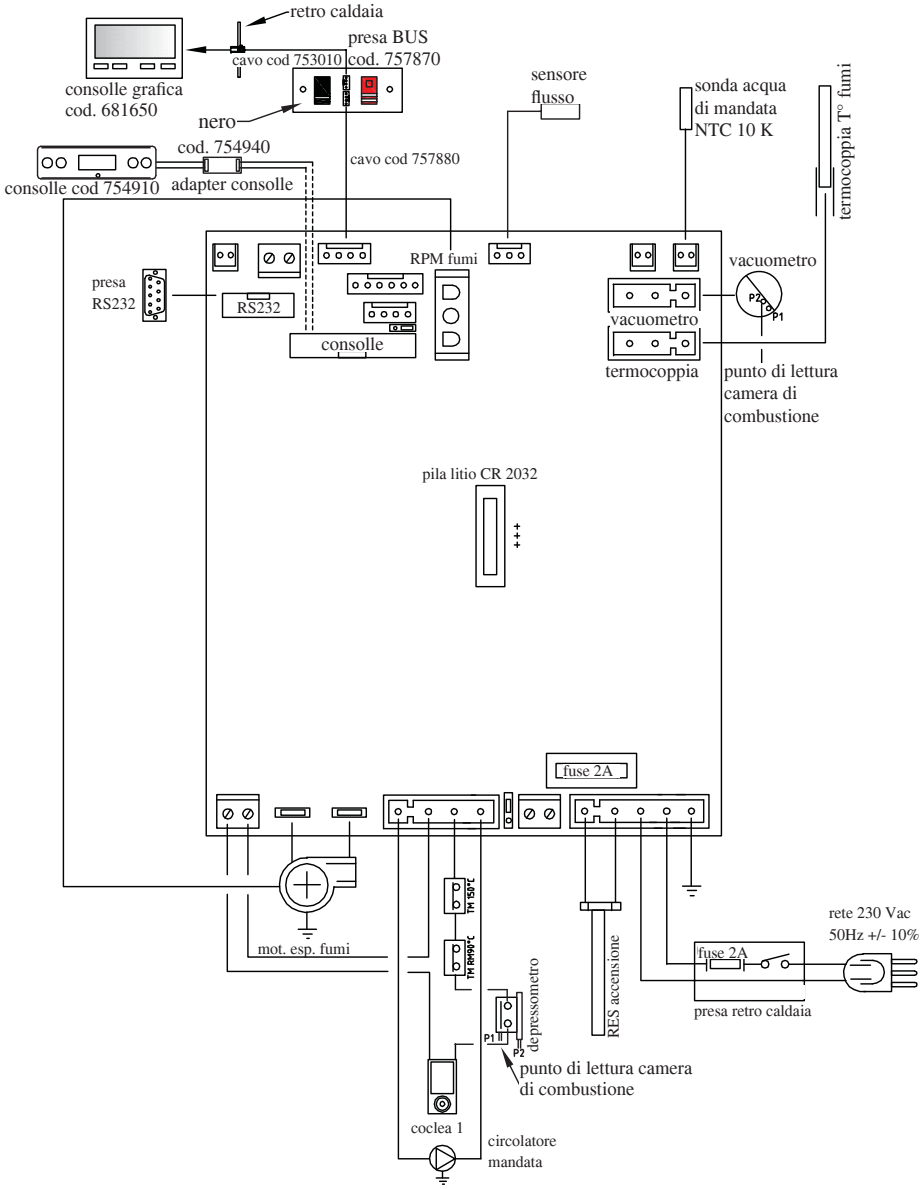

CARATTERISTICHE

CARATTERISTICHE TERMOTECNICHE		
Potenza nominale	12	kW
Potenza nominale all'acqua	12	kW
Rendimento globale (circa)	93	%
Emissione CO (13% O2)	0,006	%
Classe di rendimento EN 303-5:2012	5	n°
Pressione max	3	bar
Pressione esercizio	1,5	bar
Temperatura uscita fumi da prova EN 4785/303/5	195	°C
Tiraggio minimo	12	Pa
Autonomia min/max	19 / 58	ore
Consumo combustibile min/max	0,9 / 2,75	kg/h
Capacità serbatoio	55	kg
Volume riscaldabile	315	m³
Peso con imballo	195	kg
Diametro condotto fumi (maschio)	80	mm

* Il volume riscaldabile è calcolato considerando un isolamento della casa come da L 10/91 e successive modifiche e una richiesta di calore di 33 Kcal/m³ ora.

CARATTERISTICHE ELETTRICHE		
Alimentazione	230Vac +/- 10% 50 Hz	
Potenza media assorbita	150	W
Potenza assorbita in accensione	450	W
Protezione su alimentazione generale (vedi pag. 4)	Fusibile 2AT, 250 Vac 5x20	
Protezione su scheda elettronica (vedi pag. 5)	Fusibile 2AT, 250 Vac 5x20	

N.B.
1) tenere in considerazione che apparecchiature esterne possono provocare disturbi al funzionamento della scheda elettronica
2) attenzione: interventi su componenti in tensione, manutenzioni e/o verifiche devono essere fatte da personale qualificato. (Prima di effettuare qualsiasi manutenzione, disinserire l'apparecchio dalla rete di alimentazione elettrica)

I dati sopra riportati sono indicativi.
EDILKAMIN s.p.a. si riserva di modificare senza preavviso i prodotti e a suo insindacabile giudizio.

CARATTERISTICHE

• COMPONENTI - DISPOSITIVI DI SICUREZZA E RILEVAZIONE

Termocoppia fumi
posta sullo scarico fumi, ne legge la temperatura.
Regola la fase di accensione e in caso di temperatura troppo bassa o troppo alta lancia una fase di blocco (SF o AL 07).

Sensore flusso aria
Posto nel canale d'aspirazione, interviene mandando in blocco la caldaia, quando il flusso dell'aria comburente non è corretto, quindi con conseguente rischio di problemi di depressione nel circuito fumi.

Pressostato meccanico
Interviene bloccando l'erogazione del pellet nel caso in cui sia aperto il portello del focolare oppure sia intasata la canna fumaria.

Termostato di sicurezza coclea
posto in prossimità del serbatoio del pellet, interrompe l'alimentazione elettrica al motoriduttore se la temperatura rilevata è troppo alta.

Sonda di lettura temperatura acqua
legge la temperatura dell'acqua, inviando alla scheda le informazioni, per gestire la pompa e la modulazione di potenza della caldaia.
In caso di temperatura troppo alta, viene lanciata una fase di blocco.

Termostato di sicurezza sovratemperatura acqua
legge la temperatura dell'acqua nella caldaia. In caso di temperatura troppo alta, lancia una fase di spegnimento interrompendo l'alimentazione elettrica al motoriduttore.
Nel caso che il termostato sia intervenuto, deve essere riarmato intervenendo sul pulsante di riarmo dietro la caldaia, dopo aver rimosso il cappuccio di protezione (vedi pag. 5).

Valvola di sovrapressione 3 bar
al raggiungimento della pressione di targa fa scaricare l'acqua contenuta nell'impianto con conseguente necessità di reintegro.
ATTENZIONE!!!! ricordarsi di eseguire il collegamento con rete fognaria.

Resistenza elettrica
Provoca l'innesco della combustione del pellet.
Resta accesa finché la fiamma non è attivata.
E' un componente soggetto ad usura

Estrattore fumi
"Spinge" i fumi nella canna fumaria e richiama per depressione l'aria di combustione.

Vacuometro (sensore di pressione elettronico):
Posto sull'estrattore fumi, ne rileva il valore della depressione (rispetto all'ambiente di installazione) in camera di combustione.

Termostato di sicurezza serbatoio
Posto sul sistema di caricamento del pellet dal serbatoio.
Interviene nel caso in cui la temperatura all'interno della caldaia è troppo elevata. Blocca il caricamento del pellet provocando lo spegnimento della caldaia.

Pompa (circolatore)
"Spinge" l'acqua verso l'impianto di riscaldamento.

Vaso di espansione chiuso
"Assorbe" le variazioni di volume dell'acqua contenuta nella caldaia, per effetto del riscaldamento.
!E' necessario che un termotecnico valuti la necessità di integrare il vaso esistente con un altro in base al contenuto totale d'acqua dell'impianto!

Motoriduttore
Attiva la coclea permettendo di trasportare il pellet dal serbatoio al crogiolo.

Manometro
posto sul fronte interno della caldaia (aprendo il portello), permette di leggere la pressione dell'acqua nella caldaia.
Con caldaia funzionante la pressione consigliata è di 1,5 bar.

Rubinetto di scarico
Posizionato sul retro della caldaia; da aprire nel caso serva svuotare l'acqua contenuta nella caldaia.

Valvoline di sfiato manuali
Poste sulla parte anteriore del top nelle posizioni V1-V2.
Permettono di "sfiatare" aria eventualmente presente dopo il carico dell'acqua all'interno della caldaia

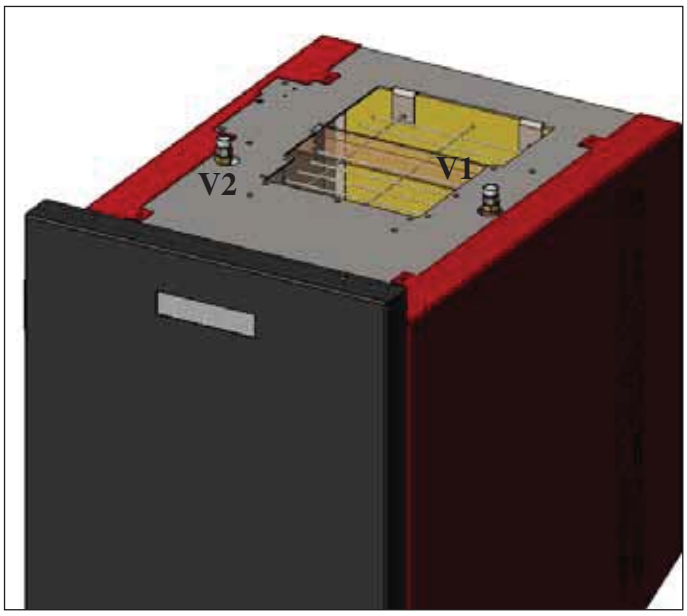

N.B.:
IN CASO DI BLOCCO LA CALDAIA NE SEGNALA IL MOTIVO A DISPLAY E MEMORIZZA L'AVVENUTO BLOCCO

INSTALLAZIONE

L'allacciamento idraulico deve essere eseguito da personale qualificato che possa rilasciare dichiarazione di conformità secondo il D.M. 37 ex L. 46/90.
Tutte le leggi locali e nazionali e le Norme Europee devono essere soddisfatte nell'installazione e nell'uso dell'apparecchio. In Italia fare riferimento alla norma UNI 10683/2012, nonché ad eventuali indicazioni regionali o delle ASL locali.
E' indispensabile comunque fare riferimento alle leggi vigenti nelle singole nazioni.
In caso di installazione in condominio, chiedere parere preventivo all'amministratore.

VERIFICA DI COMPATIBILITA' CON ALTRI DISPOSITIVI

La caldaia NON deve essere installata nello stesso ambiente in cui si trovano apparecchi da riscaldamento a gas del tipo B (es. caldaie a gas, stufe e apparecchi asserviti da cappa aspirante) in quanto la caldaia potrebbe mettere in depressione l'ambiente compromettendo il funzionamento di tali apparecchi oppure essere influenzata.

VERIFICA ALLACCIAMENTO ELETTRICO (posizionare la spina in un punto accessibile)

La caldaia è fornita di un cavo di alimentazione elettrica da collegarsi ad una presa di 230V 50 Hz, preferibilmente con interruttore magnetotermico. Variazioni di tensione superiori al 10% possono compromettere il regolare funzionamento della caldaia.
Se non già esistente si preveda un interruttore differenziale adeguato.
L'impianto elettrico deve essere a norma; verificare in particolare l'efficienza del circuito di terra. La linea di alimentazione deve avere una sezione adeguata alla potenza dell'apparecchiatura. La non efficienza del circuito di terra provoca mal funzionamento di cui Edilkamin non si può far carico.

DISTANZE DI SICUREZZA PER ANTINCENDIO E POSIZIONAMENTO

Per il corretto funzionamento la caldaia deve essere posizionata in bolla.
Verificare la capacità portante del pavimento.
La caldaia deve essere installata nel rispetto delle seguenti condizioni di sicurezza:
- distanza minima di 10 cm dai materiali mediamente infiammabili attorno alla caldaia.
- se la caldaia è installata su un pavimento infiammabile deve essere interposta una lastra di materiale isolante al calore che sporga almeno 20 cm sui lati e 40 cm sul fronte.
Se non risultasse possibile prevedere le distanze sopra indicate, è necessario mettere in atto provvedimenti tecnici ed edili per evitare ogni rischio di incendio. In caso di contatto con parete in legno o altro materiale infammabile, è necessario coibentare il tubo di scarico fumi con fibra ceramica o altro materiale di pari caratteristiche.

PRESA D'ARIA: da realizzare inderogabilmente

E' necessario che il locale dove la caldaia è collocata abbia una presa di aria di sezione di almeno 80 cm² tale da garantire il ripristino dell'aria consumata per la combustione.
In alternativa, è possibile prelevare l'aria per la caldaia direttamente dall'esterno attraverso un prolungamento in acciaio del tubo di ø 4 cm. In questo caso ci possono essere problemi di condensa ed è necessario proteggere con una rete l'ingresso dell'aria, di cui va garantita una sezione libera di almeno 12 cm². Il tubo deve essere di lunghezza inferiore a 1 metro e non deve presentare curve. Deve terminare con un tratto a 90° gradi verso il basso o con una protezione dal vento.

SCARICO FUMI

Il sistema di scarico deve essere unico per la caldaia (non si ammettono scarichi in canna fumaria comune con altri dispositivi).
Lo scarico dei fumi avviene dal tubo di diametro 8 cm posto sul retro. E' da prevedersi un raccordo a "T" con tappo raccolta condense all'inizio del tratto verticale.
Lo scarico fumi della caldaia deve essere collegato con l'esterno utilizzando tubi in acciaio o neri certificati EN 1856.
Il tubo di scarico deve essere sigillato ermeticamente.
Per la tenuta dei tubi e il loro eventuale isolamento è necessario utilizzare materiali resistenti alle alte temperature (silicone o mastici per alte temperature).
L'unico tratto orizzontale (canale da fumo) ammesso può avere lunghezza fino a 2 m.
E' possibile un numero di curve a 90° fino a tre.
E' necessario (se il tubo di scarico non si inserisce in una canna fumaria) un tratto verticale e un terminale antivento (riferimento UNI 10683/2012).
Il condotto verticale può essere interno o esterno dell'edificio.
Se il canale da fumo (tratto di tubo che va dalla caldaia alla canna fumaria) si inserisce in una canna fumaria esistente, questa deve essere autorizzata per combustibili solidi.
Se la canna fumaria esistente è più grande di ø 150 mm, è necessario risanarla intubandola con tubi di sezione e materiali idonei (es. acciaio ø 80 mm).
Se il canale da fumo è all'esterno dell'edificio deve essere coibentato. Tutti i tratti del condotto fumi devono essere ispezionabili; e nel caso non sia smontabile deve presentare aperture di ispezione per la pulizia.
La caldaia è progettata per funzionare con qualsiasi condizione climatica.
Nel caso di particolari condizioni, come vento forte, potrebbero intervenire sistemi di sicurezza che portano in spegnimento la caldaia. In questo caso non far funzionare l'apparecchio con le sicurezze disabilitate, se il problema dovesse persistere contattare il Centro Assistenza Tecnica.

CASI TIPICI

Fig. 1

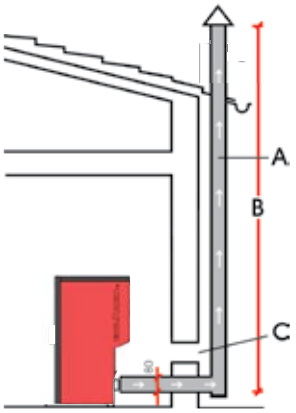

Fig. 2

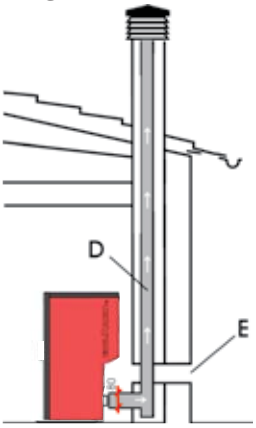

A: canna fumaria in acciaio coibentata
B: altezza minima 1,5 m e comunque oltre la quota di gronda del tetto
C-E: presa d'aria dall'ambiente esterno (sezione passante minimo 80 cm²)
D: canna fumaria in acciaio, interna a canna fumaria esistente in muratura

COMIGNOLO

Le caratteristiche fondamentali sono:
- sezione interna alla base uguale a quella della canna fumaria
- sezione di uscita non minore del doppio di quella della canna fumaria
- posizione al di sopra del colmo tetto ed al di fuori delle zone di reflusso.

INSTALLAZIONE

• ALLACCIAMENTI IDRAULICI:
SCHEMA IMPIANTO DI RISCALDAMENTO CON CALDAIA QUALE UNICA FONTE DI CALORE

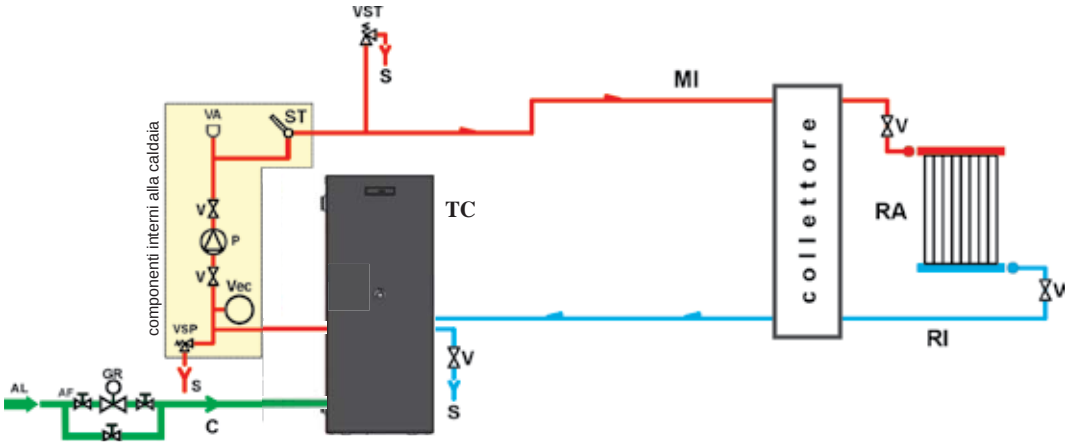

LEGENDA

AF: Acqua Fredda
AL: Alimentazione rete idrica
C: Carico/Reintegro
GR: Riduttore di pressione
MI: Mandata Impianto
P: Pompa (circolatore)
RA: Radiatori
RI: Ritorno Impianto
S: Scarico
ST: Sonda Temperatura
TC: Caldaia
V: Valvola a sfera
VA: Valvola automatica scarico aria
Vec: Vaso espansione chiuso
VSP: Valvola di sicurezza
VST: Valvola di scarico termico

SCHEMA IMPIANTO DI RISCALDAMENTO CON CALDAIA ABBINATA A SCALDABAGNO

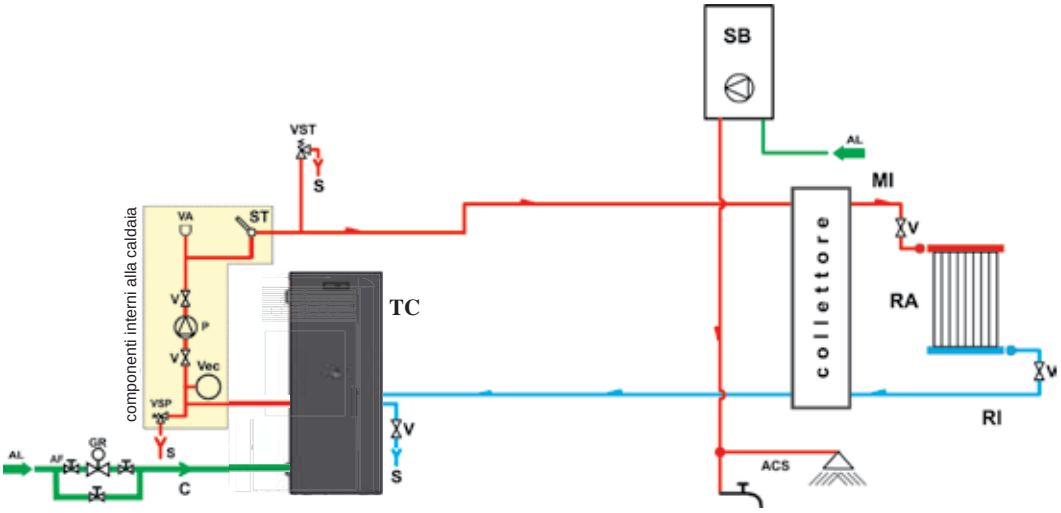

LEGENDA

ACS: Acqua Calda Sanitaria
AF: Acqua Fredda
AL: Alimentazione rete idrica
C: Carico/Reintegro
GR: Riduttore di pressione
MI: Mandata Impianto
P: Pompa (circolatore)
RA: Radiatori
RI: Ritorno Impianto
S: Scarico
SB: Scaldabagno
ST: Sonda Temperatura
TC: Caldaia
V: Valvola a sfera
VA: Valvola automatica scarico aria
Vec: Vaso espansione chiuso
VSP: Valvola di sicurezza
VST: Valvola di scarico termico

SCHEMA IMPIANTO DI RISCALDAMENTO CON CALDAIA QUALE UNICA FONTE DI CALORE CON PRODUZIONE DI ACQUA CALDA SANITARIA TRAMITE BOLLITORE

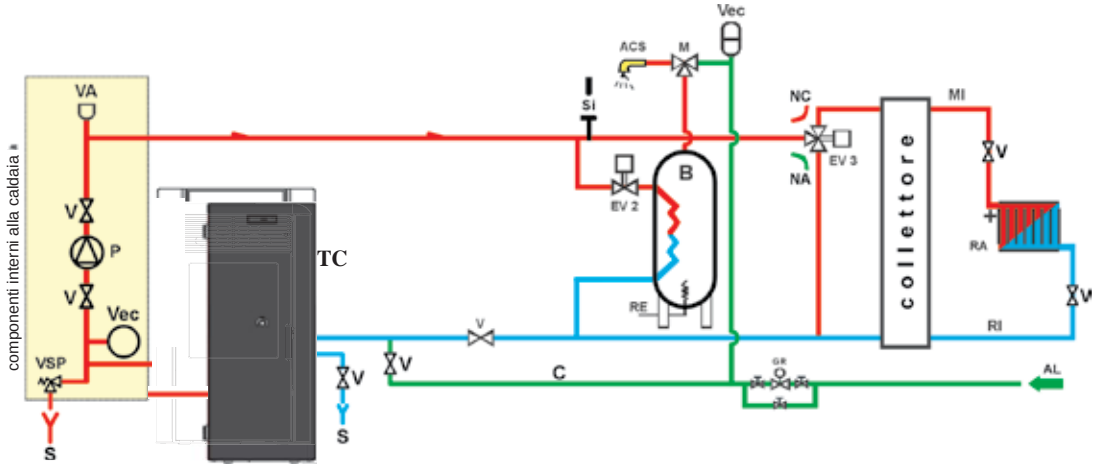

LEGENDA

ACS: Acqua Calda Sanitaria
AL: Alimentazione rete idrica
B: Boiler
C: Carico/Reintegro
CE: Centralina elettronica
EV2: Elettrovalvola a 2 vie
EV3: Elettrovalvola a 3 vie
NA: Normalmente Aperta
NC: Normalmente Chiusa
GR: Riduttore di pressione
MI: Mandata Impianto
P: Pompa (circolatore)
RA: Radiatori
RI: Ritorno Impianto
S: Scarico
TC: Caldaia
V: Valvola a sfera
Vec: Vaso espansione chiuso
VSP: Valvola di sicurezza

N.B.: I presenti schemi sono indicativi, la corretta esecuzione è a cura dell'idraulico.

ACCESSORI:
Negli schemi di cui alle pagine seguenti è stato previsto l'impiego di accessori disponibili a listino EDILKAMIN.
Presso i rivenditori di zona sono inoltre disponibili parti sciolte (scambiatore, valvole, ecc.),

INSTALLAZIONE

DOMOKLIMA è un sistema domotico per il riscaldamento che consente la gestione dei diversi componenti di un impianto di riscaldamento: pannelli solari, pannelli radianti a pavimento, puffer, bollitore per acqua calda sanitaria, ecc.
Sono possibili le seguenti configurazioni:

• ALLACCIAMENTI IDRAULICI: SCHEMA IMPIANTO: "TIPO A.C.S." CON SCAMBIATORE PER SEPARAZIONE GENERATORI AI SENSI RACC. ISPESL 19/04/11

Impianto integrato con bollitore per la produzione di acqua calda sanitaria, con abbinamento a pannelli solari

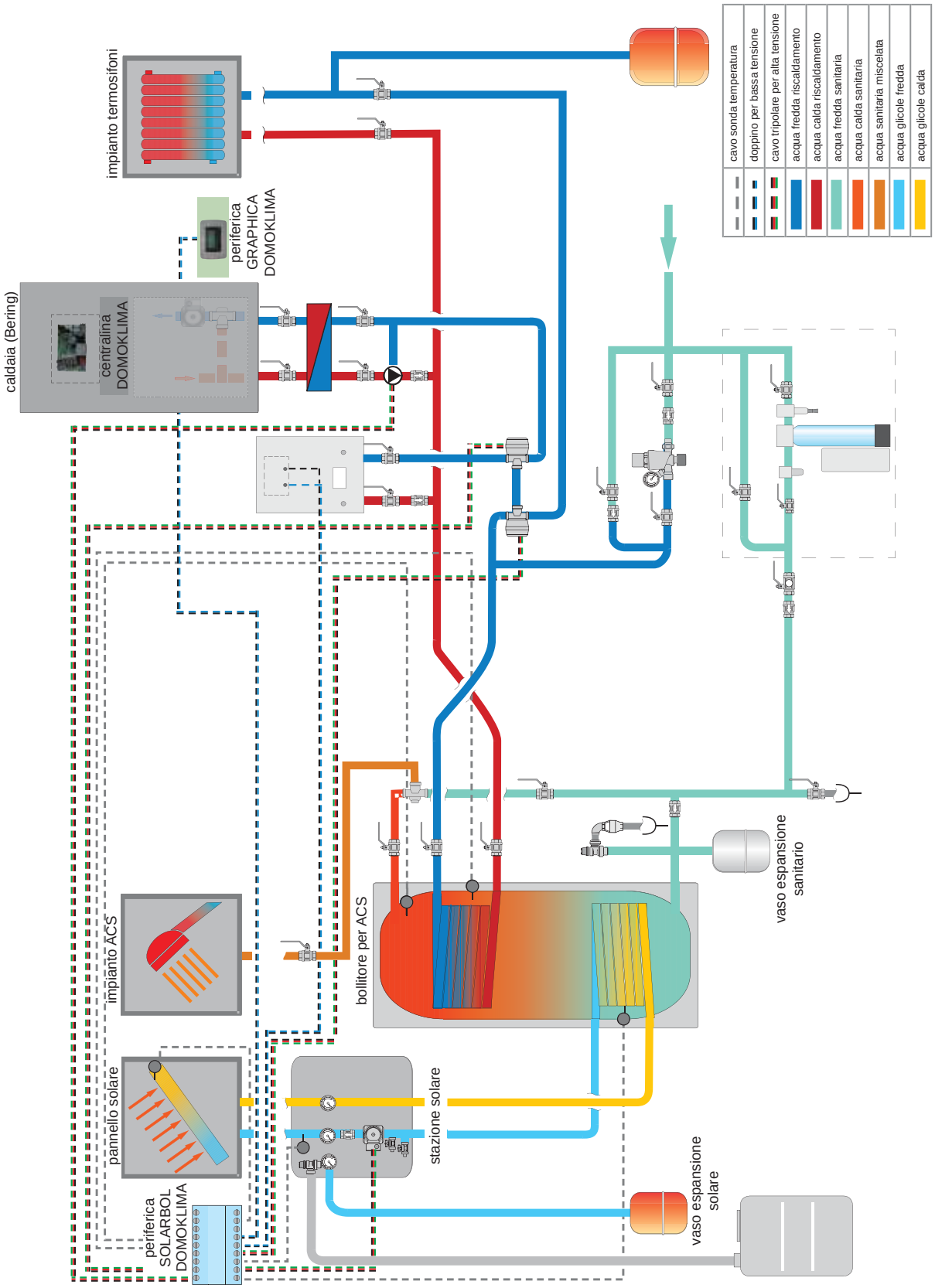

N.B.: Il presente schema è indicativo, la corretta esecuzione è a cura dell'idraulico.

INSTALLAZIONE

• ALLACCIAMENTI IDRAULICI: SCHEMA IMPIANTO COMPOSITO: “ COMBI A + B” CON SCAMBIATORE PER SEPARAZIONE GENERATORI AI SENSI RACC. ISPESL 19/04/11.

Impianto integrato con puffer per alimentare contemporaneamente i termosifoni e i pannelli radianti oltre alla rete acqua calda sanitaria, con abbinamento a pannelli solari.

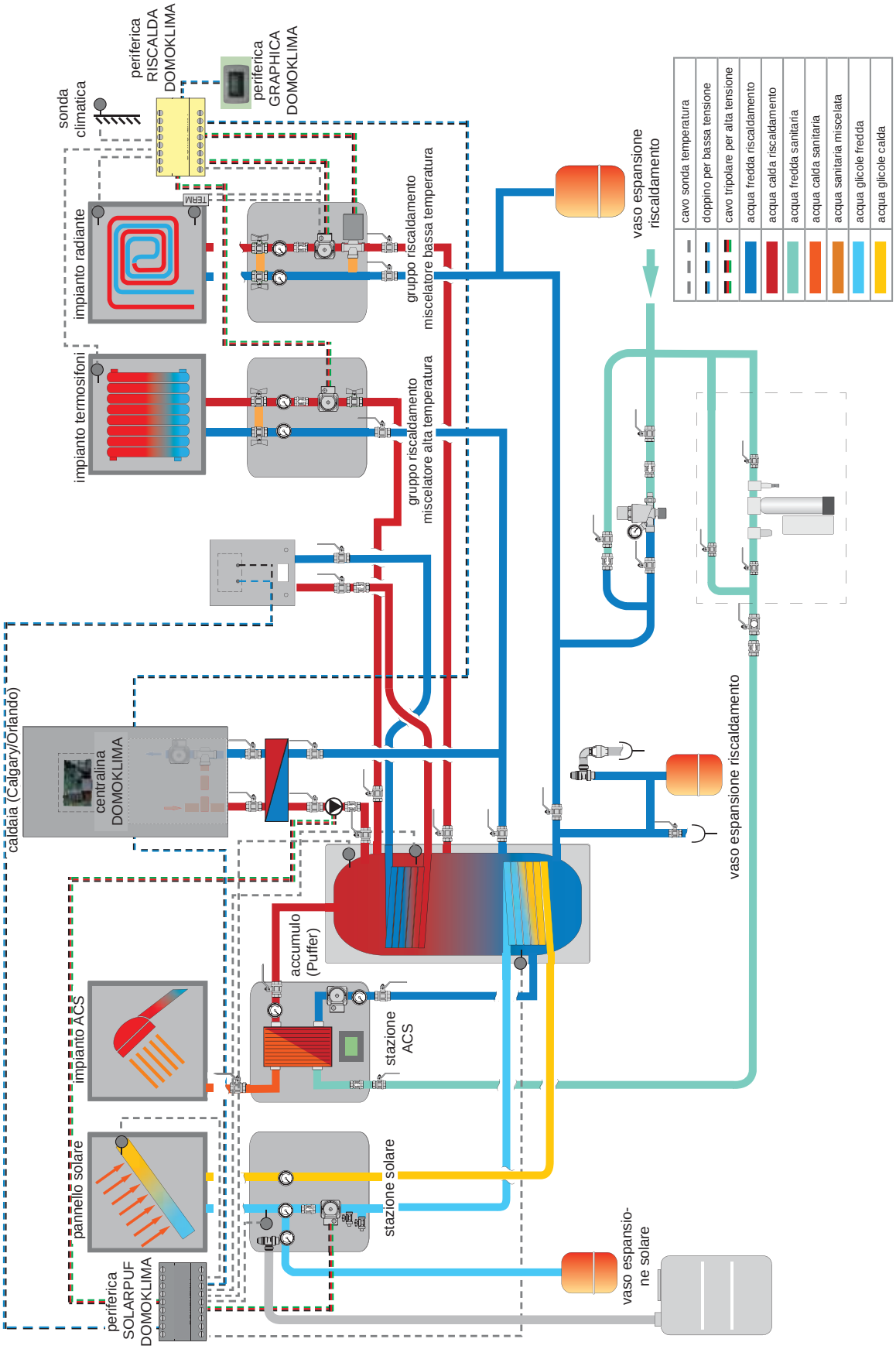

N.B.: Il presente schema è indicativo, la corretta esecuzione è a cura dell’idraulico.

INSTALLAZIONE

CONSOLLE DOMOKLIMA GRAFICA cod. 741180

Bering utilizza un display grafico (DOMOKLIMA GRAPHICA) che permette la visualizzazione dello stato della caldaia e la variazione dei parametri di funzionamento.

Trattasi di pannello grafico dotato di tutti gli accessori per il fissaggio "a giorno" su parete o incassato.
Edilkamin mette a disposizione anche una placca estetica di rifinitura che può essere comunque cambiata acquistandola in qualunque rivendita di materiale elettrico.

La console GRAPHICA viene consegnata in una scatola di cartone con all'interno i componenti illustrati in fig. 1 a pag. 13:

È necessario che sul muro nel punto di installazione sia stata fissata una scatola di derivazione rettangolare unificata 3 moduli:

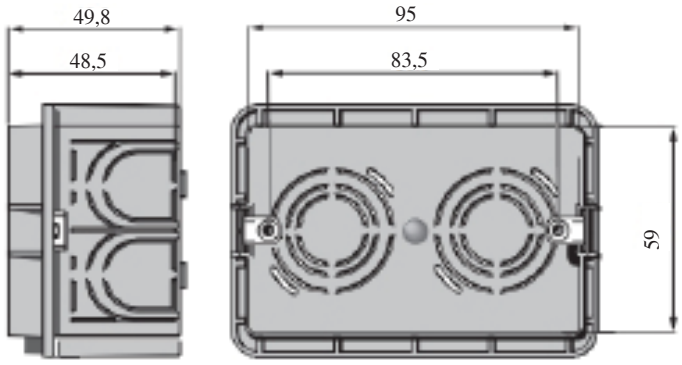

Inoltre deve essere installato un apposito tubo per la posa dei fili elettrici di collegamento tra la scatola di derivazione e la caldaia.

Esempio display di impianto DOMOKLIMA integrato per alimentazione contemporanea di tersosifoni e pannelli radianti con abbinamento a pannelli solari

Esempio display di impianto con caldaia senza DOMOKLIMA

INSTALLAZIONE

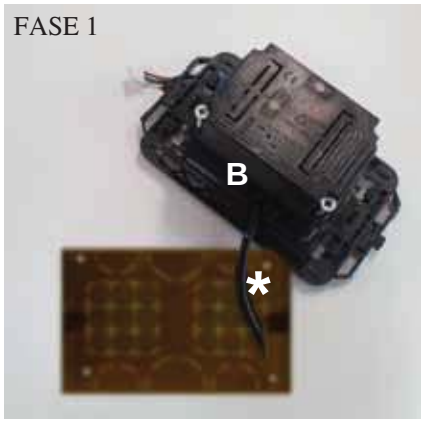

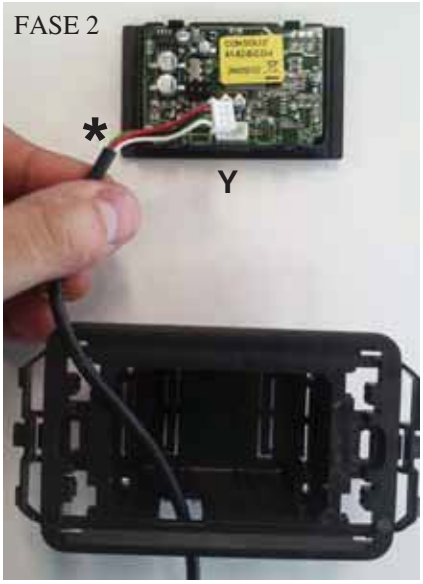

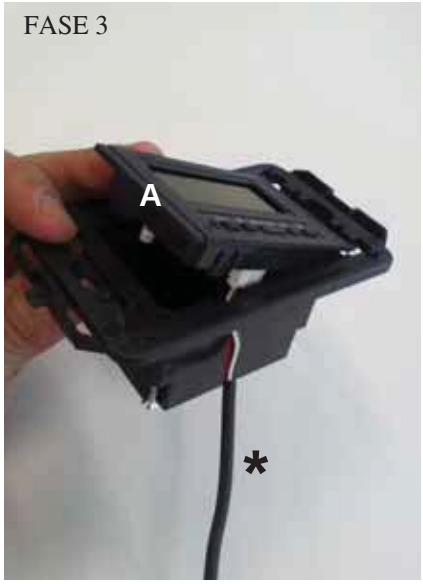

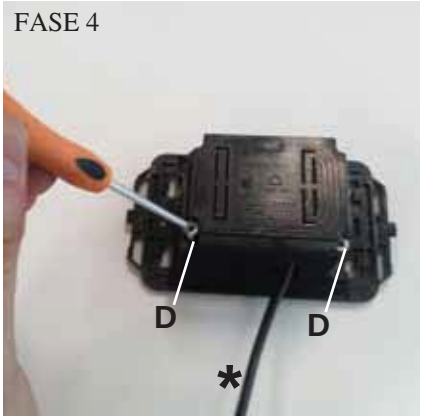

INSTALLAZIONE CONSOLLE DOMOKLIMA GRAPHICA INCASSATA NEL MURO

Materiale occorrente (fig.1):

- Pannello comandi con display (A)
- Involucro in plastica da incasso (B)
- Placca estetica di finitura (C)
- n° 2 viti autofilletanti e tasselli a muro (D)
- Involucro estetico in plastica a parete (E)
- Fondale plastico a parete (F)
- Coperchio protezione a parete (G)
- Cavo collegamento BUS (H)

FASE 1
Nel kit è fornito anche un cavo inguainato del diametro di circa 4,5 mm con un connettore di dimensioni 6.8mm x 9.7mm x 4.5mm della lunghezza totale di circa 10 m.
Portare il cavo (*) proveniente dalla caldaia fino al vano di incasso nel muro della consolle.
Inserire il cavo nell'apposita apertura sull' involucro di plastica (B).

FASE 2
Posizionato il cavo, collegarlo al connettore (Y) ubicato sulla parte posteriore del pannello comandi con display.
(prestare attenzione al posizionamento corretto del connettore)

FASE 3
Posizionare il pannello comandi con display (A) nell'alloggiamento dell'involucro in plastica.
(N.B.: prestare attenzione ai collegamenti elettrici)
Il lato con i tasti dovrà risultare dalla parte dell'apertura che consente il passaggio del cavo.

FASE 4
Fissare il pannello comandi con display all'involucro in plastica con le 2 viti (D) in dotazione.
(N.B.: solo dal lato verso l'apertura che consente il passaggio del cavo).

FASE 5
Fissare quanto assemblato nell'alloggiamento per incasso a muro, con due viti (non fornite in dotazione).

FASE 6
Applicare ad incastro la placca estetica di finitura (C), premendola sull' involucro in plastica.

FASE 7
Il pannello comandi così installato è pronto all'utilizzo (dopo aver collegato il cavo alla caldaia stessa).

INSTALLAZIONE

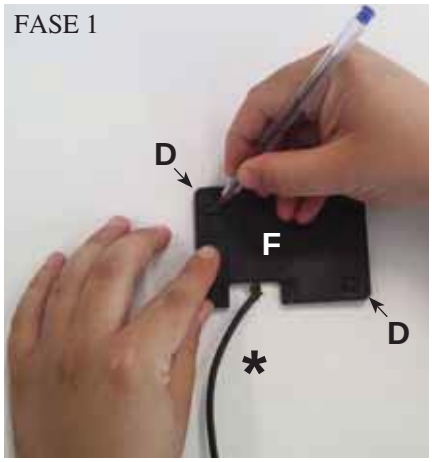

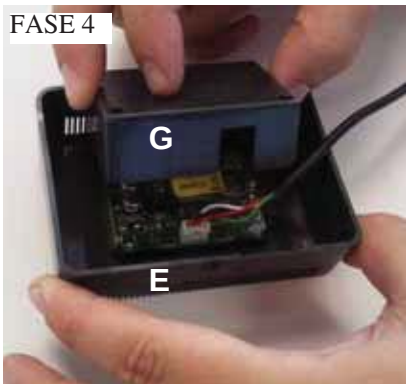

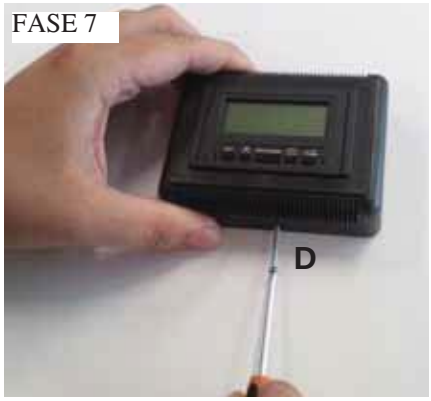

INSTALLAZIONE CONSOLLE DOMOKLIMA GRAPHICA ESTERNAMENTE AL MURO

Materiale occorrente (fig.1 a pag. 13):

FASE 1
Portare il cavo (*) proveniente dalla caldaia fino al punto ove si intende posizionare la consolle. Posizionare il fondale per fissaggio a muro (F) in prossimità del cavo proveniente dalla caldaia.
Segnare sul muro i punti dove posizionare i tasselli di fissaggio del fondale (F).
Eseguire i fori adatti nel muro, posizionare i 2 tasselli (D) e fissare con le 2 viti il fondale in plastica (F) (far corrispondere il cavo in uscita dal muro con l'apposita finestrella sul fondale).

FASE 2
Posizionare il pannello comandi con display (A) nell'alloggiamento dell'involucro in plastica (E).
(N.B.: il lato con i tasti dovrà risultare verso il foro posto nel la parte centrale dell'involucro in plastica).
Premere fino ad un corretto inserimento

FASE 3
Collegare il cavo al connettore (Y) ubicato sulla parte posteriore del pannello comandi con display (N.B.: prestare attenzione al posizionamento corretto del connettore)

FASE 4
Posizionare sul retro dell'involucro (E) il coperchio di protezione in plastica (G), prestando attenzione ai collegamenti elettrici.

FASE 5
Fissare il coperchio di protezione in plastica con 2 viti autofilletanti in dotazione (D) (solo dal lato verso l'apertura che consente il passaggio del cavo).

FASE 6
Applicare l'involucro in plastica (E) completo del pannello comandi, premendolo sul fondale già avvitato al muro e fissarlo ad incastro.

FASE 7
Applicare nella parte inferiore la vite autofilletante in dotazione (D) per fissare l'involucro di plastica (E) con pannello comandi al fondale a muro (F).

FASE 8
Il pannello comandi così installato è pronto all'utilizzo

INSTALLAZIONE

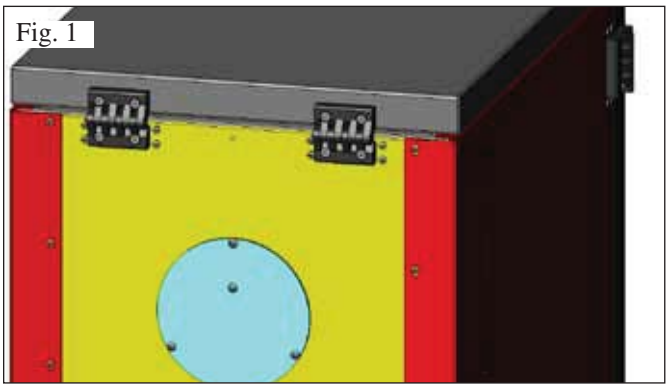
Fig. 1

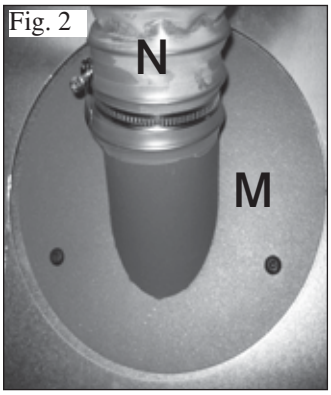

Fig. 2

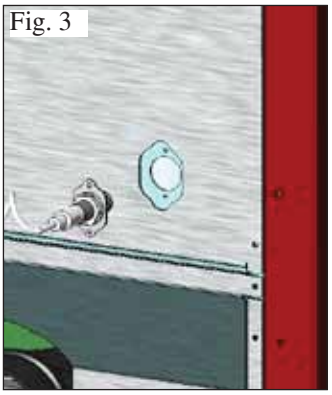
Fig. 3

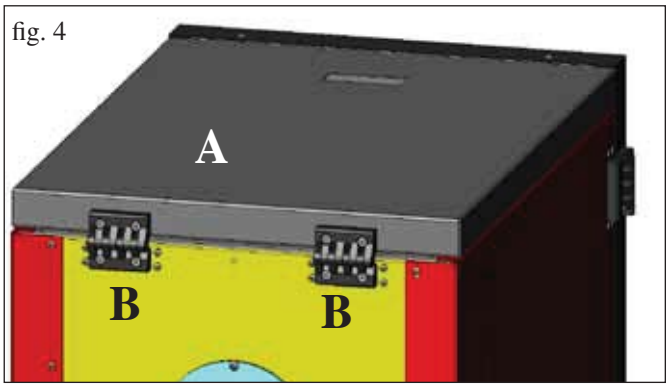

fig. 4

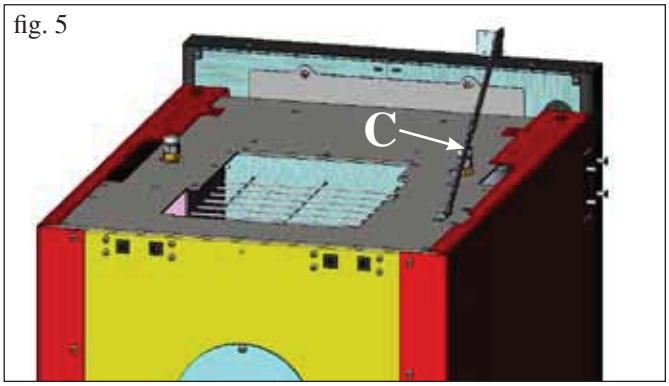

fig. 5

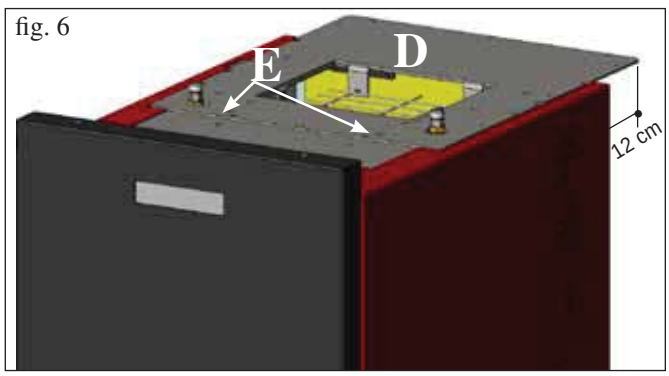

fig. 6

PREDISPOSIZIONE PER SISTEMA DI CARICAMENTO PELLET A COCLEA (optional)

La caldaia è predisposta per il caricamento del pellet mediante sistema di alimentazione a coclea.

ATTENZIONE: la caldaia deve essere scostata dalla parete posteriore almeno 30 cm

Per l'installazione del sistema procedere come segue:

N.B.:
prima di procedere spegnere la caldaia e staccare il cavo di alimentazione elettrica.

Fig 1 - 2
• Asportare il coperchio avvitato sullo schienale della caldaia (fig. 1), e sostituirlo con la flangia attacco tubo flessibile contenuta nell'imballo del sistema d (M -fig. 2).

• Alla flangia (M) dovrà essere collegato il tubo flessibile di alimentazione pellet (vedi scheda tecnica del sistema)**.**

Fig 3
• Inserire il sensore di livello nell'apposita predisposizione sul retro della caldaia rimuovendo il tappo fissato con due viti.

PREDISPOSIZIONE PER SISTEMA DI CARICAMENTO DEL PELLET PNEUMATICO (optional)

La caldaia è predisposta per il caricamento del pellet mediante sistema di alimentazione pneumatico.

L'attivazione per il carico è manuale ad opera dell'utente.

ATTENZIONE: la caldaia deve essere scostata dalla parete posteriore almeno 12 cm

Per l'installazione del sistema procedere come segue:

N.B.:
prima di procedere spegnere la caldaia e staccare il cavo di alimentazione elettrica.

Fig. 4 - 5:
Togliere il coperchio (A) in lamiera smontando le due cerniere (B) e l'asta a compasso (C).

Fig. 6:
Posizionare la piastra (D), contenuta nell'imballo del sistema, e fissarla con due viti (E) in dotazione.

Fig. 7:
Alla piastra (D) dovrà essere fissata l'unità esterna per aspirazione del pellet (vedi scheda tecnica del sistema).

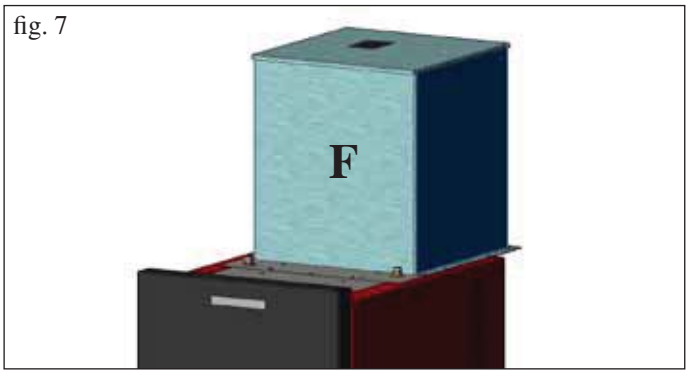

fig. 7

ISTRUZIONI D'USO

Prima Accensione e Collaudo
a cura del Centro Assistenza Tecnica autorizzato Edilkamin (CAT)
La messa in servizio deve essere eseguita come prescritto dalla norma UNI 10683/2012.
Detta norma indica le operazioni di controllo da eseguire sul posto, finalizzate ad accertare il corretto funzionamento del sistema.

L'assistenza tecnica Edilkamin (CAT), avrà cura anche di tarare la caldaia in base al tipo di pellet e alle condizioni di installazione.

La messa in servizio da parte del CAT è indispensabile per l'attivazione della garanzia.

Il CAT dovrà anche:
- Verificare che l'impianto idraulico sia correttamente eseguito e sia dotato di vaso di espansione sufficiente a garantirne la sicurezza.
La presenza del vaso incorporato nella caldaia NON garantisce adeguata protezione dalle dilatazioni termiche subite dall'acqua dell'intero impianto.
Pertanto l'installatore dovrà valutare la eventuale necessità di un vaso di espansione addizionale, in funzione del tipo di impianto asservito.
- Alimentare elettricamente la caldaia ed eseguire il collaudo a freddo.
- Effettuare il riempimento dell'impianto attraverso il rubinetto di carico (si raccomanda di non superare la pressione di 1,5 bar). Durante la fase di carico far "sfiatare" la pompa e il rubinetto di sfiato.

Durante le prime accensioni si possono sviluppare leggeri odori di vernice che scompariranno in breve tempo.

Prima di accendere è necessario verificare:
• La corretta installazione
• L'alimentazione elettrica
• La chiusura della porta, che deve essere a tenuta
• La pulizia del crogiolo
• La presenza sul display dell' indicazione di stand-by (ora e temperatura impostata).

N.B.: In fase di produzione di acqua calda sanitaria, la potenza ai termosifoni diminuisce temporaneamente.

Attenzione:
In fase di prima accensione eseguire l'operazione di spurgo aria/acqua tramite le valvoline manuali (V1 - V2) poste sulla parte anteriore del top.
L'operazione deve essere ripetuta anche durante i primi giorni di utilizzo e nel caso che l'impianto sia stato anche solo parzialmente ricaricato.
La presenza di aria nei condotti non permette il buon funzionamento.
Per agevolare le operazioni di sfiato, per le valvoline V1 e V2 sono forniti tubicini in gomma.

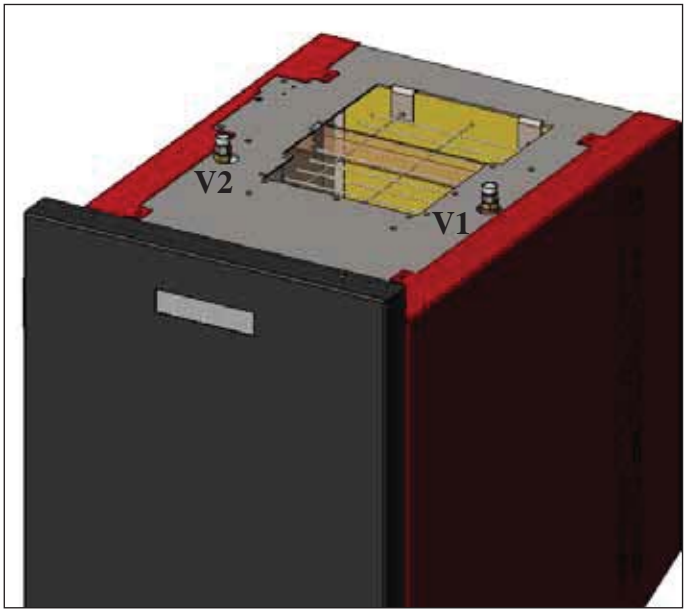

NOTA sul combustibile.
BERING è progettata e programmata per bruciare pellet di legno di diametro di 6/8 mm circa.
Il pellet è un combustibile che si presenta in forma di piccoli cilindretti, ottenuti pressando segatura, ad alti valori, senza uso di collanti o altri materiali estranei.
E' commercializzato in sacchetti da 15 Kg.
Per NON compromettere il funzionamento della caldaia è indispensabile NON bruciarvi altro.
L'impiego di altri materiali (legna compresa), rilevabile da analisi di laboratorio, implica la decadenza della garanzia.
Edilkamin ha progettato, testato e programmato i propri prodotti perché garantiscano le migliori prestazioni con pellet delle seguenti caratteristiche:

- diametro : 6/8 millimetri
- lunghezza massima : 40 mm
- umidità massima : 8 %
- resa calorica : 4300 kcal/kg almeno
L'uso di pellet con diverse caratteristiche implica la necessità di una specifica taratura della caldaia, analoga a quella che fa il CAT (centro assistenza tecnica) alla prima accensione.
L'uso di pellet non idonei può provocare: diminuzione del rendimento; anomalie di funzionamento; blocchi per intasamento, sporcamento del vetro, incombusti, …
Una semplice analisi del pellet può essere condotta visivamente:
Buono: liscio, lunghezza regolare, poco polveroso.
Scadente: con spaccature longitudinali e trasversali, molto polveroso, lunghezza molto variabile e con presenza di corpi estranei.

ISTRUZIONI D'USO

ACCENSIONE

Con caldaia in stand-by, (dopo aver verificato che il crogiolo sia pulito), premere il tasto , si avvia la procedura di accensione.
A display si visualizza la scritta "**ON AC**" (avvio combustione); superati alcuni cicli di controllo e successivamente al verificarsi dell'accensione del pellet, a display si visualizza la scritta "**ON AR**" (accensione riscaldamento).
Questa fase durerà per alcuni minuti permettendo il corretto completamento dell'accensione ed il riscaldarsi dello scambiatore della caldaia.
Trascorsi alcuni minuti la caldaia passerà in fase di riscaldamento, indicando a display la scritta "**burn**" e successivamente in fase di lavoro vengono indicate la temperatura dell'acqua di mandata impostata dall'utente e la potenza scelta dal sistema modulante automatico.

SPEGNIMENTO

Premendo il tasto , a caldaia accesa si avvia la fase di spegnimento che prevede:

- Interruzione della caduta del pellet
- Esaurimento del pellet presente nel crogiolo mantenendo attivo il ventilatore fumi (tipicamente per 10')
- Raffreddamento del corpo caldaia mantenendo attiva la pompa fino al raggiungimento della temperatura di arresto
- L'indicazione "OF" a display unitamente ai minuti mancanti al termine spegnimento

Durante la fase di spegnimento non sarà possibile riaccendere la caldaia, terminata la fase di spegnimento il sistema si riposiziona automaticamente in stand-by.

FUNZIONAMENTO AUTOMATICO

E' necessario che l'utente imposti la temperatura acqua di mandata impianto, temperatura che andrà valutata in rapporto alla tipologia ed alla dimensione dell'impianto, considerando anche la temperatura atmosferica legata alla stagionalità dell'utilizzo.
La caldaia, autonomamente, modula le potenze in funzione della differenza tra la temperatura impostata (impostata a display) e la temperatura rilevata dalla sonda acqua; al raggiungimento della temperatura desiderata la stufa funzionerà al minimo portandosi in potenza 1.
E' possibile aumentare la temperatura acqua di mandata desiderata, premendo il tasto , o diminuirla premendo il tasto .

Si visualizza alternativamente a display la temperatura desiderata e la potenza che viene scelta automaticamente dal sistema elettronico modulante.

FUNZIONE ECONOMY

Funzione adatta in presenza di installazioni della caldaia in impianti di piccola dimensione, comunque dove il funzionamento in potenza minima procura comunque un riscaldamento eccessivo.
Questa funzione, gestita in automatico, permette di spegnere la caldaia al superamento della temperatura di mandata impostata.
Sul display apparirà la scritta "**EC OF**" indicando i minuti restanti allo spegnimento.
Quando la temperatura di mandata torna a scendere al di sotto del valore impostato, la caldaia si riaccende automaticamente. Chiedere eventuale attivazione di questa funzione al CAT al momento della prima accensione.

FUNZIONE ATTIVAZIONE REMOTA (porta AUX)

Per mezzo di un apposito cavo di collegamento (cod.640560) è possibile accendere/spegnere la caldaia utilizzando un dispositivo remoto quale un attivatore telefonico GSM, un termostato ambiente, una valvola a zone, o comunque di un dispositivo con contatto pulito avente la seguente logica:
Contatto aperto = caldaia spenta
Contatto chiuso = caldaia accesa

L'attivazione e la disattivazione avviene con 10" di ritardo dal trasferimento dell'ultimo comando.

Nel caso di collegamento della porta attivazione remota, sarà comunque possibile accendere e spegnere la caldaia dal pannello comandi; la caldaia si attiverà sempre rispettando l'ultimo ordine ricevuto, accensione o spegnimento esso sia.

ISTRUZIONI D'USO

PANNELLO SINOTTICO

Tasto ACCENSIONE/SPEGNIMENTO serve anche per confermare/uscire

Tasto di selezione: accesso menù regolazioni (premere per 2" secondi)

Tasto per DECREMENTO temperatura e scorrimento indietro del dato selezionato

Tasto per INCREMENTO temperatura e scorrimento avanti del dato selezionato

Indica il funzionamento del circolatore (pompa).

Indica il funzionamento del motoriduttore carico pellet

Indica che si sta operando all'interno del menù parametri (solo CAT)

Indica timer attivo, è stata scelta una programmazione oraria automatica

INDICAZIONE DEL DISPLAY

OF	Fase di spegnimento in corso, durata circa 10 minuti mentre la pompa gira fino al raggiungimento della tempera tura di spegnimento impostata (abitualmente 40° C)
ON AC	Caldaia in prima fase accensione, caricamento pellet ed attesa accensione fiamma
ON AR	Caldaia in seconda fase accensione, riscaldamento corpo caldaia ed avvio combustione
Burn	Caldaia in fase di riscaldamento scambiatore acqua
P1-P2-P3-P4-P5	Livello di potenza modulata automaticamente
50….80°C	Livello temperatura acqua desiderato alla mandata impianto
Pu	Pulizia automatica del crogiolo in atto
PROG	Menù timer per la programmazione settimanale
SET	Menù per impostazione orologio
SF	Stop Fiamma: blocco funzionamento per probabile esaurimento pellet
AF	Accensione Fallita: blocco funzionamento per mancata accensione
CP-TS-PA	Menù di controllo a disposizione esclusivamente dei CAT (Centri Assistenza Tecnica)
H1……H9	Sistema in allarme, il numero identifica la causa allarme

Quando la caldaia è in stand by, si visualizza a display la scritta OF e la temperatura impostata.

RIEMPIMENTO COCLEA.

La ricarica del condotto di trasporto del pellet (coclea) si rende necessaria nel caso di caldaia nuova (in fase di prima accensione) oppure se la caldaia è rimasta completamente senza pellet.

Per attivare tale ricarica premere simultaneamente i tasti , si visualizza a display la scritta "**RI**".

La funzione di ricarica termina automaticamente dopo 240" oppure alla pressione del tasto .

ISTRUZIONI D'USO

IMPOSTAZIONE: OROLOGIO E PROGRAMMAZIONE SETTIMANALE

Premere per 2" il tasto SET, si entra nel menù di programmazione e compare a display la scritta "**TS**".

Premere i tasti fino a visualizzare "**Prog**" e premere SET.

Premendo i tasti è possibile selezionare le seguenti impostazioni:

• **Pr OF**: Abilita o disabilita completamente l'utilizzo del timer.

Per attivare il timer premere il tasto SET ed impostare "**On**" con i tasti , per disattivarlo impostare "**OFF**", confermare l'impostazione con il tasto SET, per uscire dalla programmazione premere il tasto ESC.

• **Set**: permette l'impostazione dell'ora e del giorno corrente.

Per impostare l'ora corrente selezionare a display la sigla "**SET**", confermare la selezione con il tasto SET, impostare l'ora corrente; con il tasto si incrementa l'orario di 15' ad ogni pressione, con il tasto si decrementa l'orario di 1'ad ogni pressione.

Confermare l'impostazione con il tasto SET, impostare il giorno della settimana corrente utilizzando i tasti (Es, Lunedì=Day 1), confermare la programmazione con il tasto SET, terminato l'inserimento dell'ora/giorno comparira' sul display '**Prog**', per continuare con la programmazione per Pr1/Pr2/Pr3 premere SET oppure premere 'ESC' per uscire dalla programmazione.

• **Pr 1**: Questo è il programma n° 1, in questa fascia si imposta n° 1 orario di accensione, n° 1 orario di spegnimento ed i giorni ai quali applicare la fascia oraria **Pr 1**.

N.B.: Se si installa la consolle DOMOKLIMA GRAFICA e si imposta la modalità ON/OFF (vedi pagina successiva) viene dissativata la programmazione. La programmazione si effettua direttamente dalla consolle DOMOKLIMA GRAFICA.

Per impostare la fascia **Pr 1**, selezionare con i tasti "**Pr 1**", confermare la selezione con il tasto SET, compare brevemente al display "**On P1**", impostare con i tasti l'ora di accensione della fascia **Pr 1**, confermare con il tasto SET, compare brevemente al display "**OFF P1**", impostare quindi con i tasti l'ora di spegnimento della fascia **Pr 1** e confermare con il tasto SET.

Proseguire per assegnare la fascia appena programmata ai vari giorni della settimana, con il tasto SET si scorrono i giorni da day 1 a day 7 , dove day 1 è inteso come Lunedì e day 7 come Domenica, con i tasti si attiva o disattiva il programma **Pr 1** nel giorno selezionato al display (Esempio: On d1=attivo oppure Of d1 =disattivo).

Terminata la programmazione comparira' sul display '**Prog**', per continuare la programmazione **Pr 2/Pr 3** premere '**set**' e ripetere la procedura appena descritta oppure premere 'ESC' per uscire dalla programmazione.
Esempio di programmazione Pr 1 On 07:00 / OF 09:00: rosso=attivo verde=disattivo

Day 1	Day 2	Day 3	Day 4	Day 5	Day 6	Day 7
On	On	On	On	On	Off	Off

Pr 2:
Permette di impostare una seconda fascia oraria, per le modalità di programmazione seguire le stesse istruzioni del programma Pr 1.
Esempio di programmazione Pr 2 On 17:00 / OF 23:00: rosso=attivo verde=disattivo

Day 1	Day 2	Day 3	Day 4	Day 5	Day 6	Day 7
On	On	On	On	On	Off	Off

Pr 3:
Permette di impostare una terza fascia oraria, per le modalità di programmazione seguire le stesse istruzioni del programma Pr 1 e Pr 2.
Esempio di programmazione Pr 3 On 09:00 / OF 22:00: rosso=attivo verde=disattivo

Day 1	Day 2	Day 3	Day 4	Day 5	Day 6	Day 7
Off	Off	Off	Off	Off	On	On

ISTRUZIONI D'USO

MANUALE UTENTE CONSOLLE DOMOKLIMA GRAPHICA

IMPOSTAZIONE LINGUA

Per impostare la lingua proseguire come seguito indicato:
- dalla schermata HOME premere un tasto qualsiasi e successivamente il tasto menù, selezionare CONSOLE e confermare la selezione con il tasto invio ↵ :

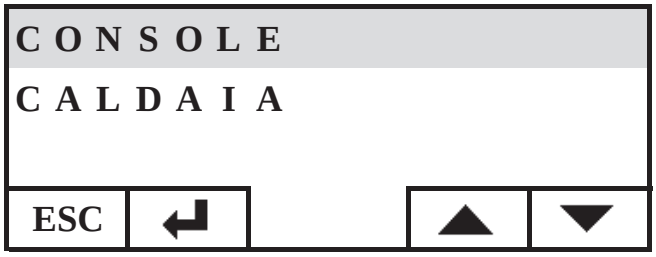

Selezionare LANGUAGE e confermare con il tasto invio ↵ :

Si accede quindi alla schermata d'impostazione della lingua interna alla console, selezionare la lingua desiderata premendo i tasti + confermarla con il tasto ↵ :

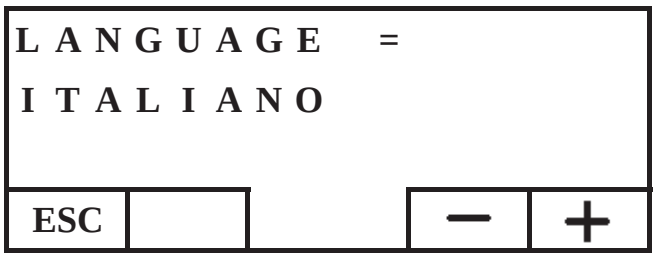

terminata l'ipostazione uscire premendo il tasto ESC ripetutamente sino a raggiungere la schermata HOME.
Sono presenti le seguenti lingue: Italiano, Inglese, Francese, Spagnolo, Tedesco, Danese, Greco, Olandese e Portoghese.

SCHERMATA HOME

La schermata HOME riassume e permette di controllare le condizione di funzionamento. Utilizzando la console si possono impartire ordini di accensione, spegnimento, cambio temperatura, programmazione oraria. Si possono anche visualizzare la temperatura di mandata dell'acqua, la temperatura di lavoro impostata, la potenza di lavoro selezionata dal sistema, le varie fasi di accensione, lavoro, stand by o di blocco.

Visualizzazione schermate
E' possibile mantenere la visualizzazione di schermate diverse dalla HOME semplicemente selezionando quella di maggior interesse, la console mantiene l'ultima selezione impostata.
Nel caso di mancanza dell'energia elettrica la console ritorna automaticamente alla schermata HOME.
Nel caso di desiderasse eliminare la visualizzazione periodica della data e dell'ora visualizzando nella HOME solamente lo stato della caldaia, procedere come segue:
- posizionarsi nella schermata HOME, premere simultaneamente il primo tasto a destra ed il primo a sinistra, premere i due tasti estremi della tastiera mentre è visualizzata la schermata di stato caldaia (esercitare una pressione rapida e sincronizzata, diversamente il comando non viene riconosciuto);
- per riattivare la visualizzazione data e ora premere nuovamente i due tasti estremi della tastiera.

FUNZIONE TERMOSTATO

La consolle oltre a controllare da remoto la caldaia, può essere connessa alla stessa e funzionare come termostato di zona, gestendone la modulazione di potenza oppure lo spegnimento/accensione in funzione della temperatura ambiente impostata (bisogna settare nei parametri come si desidera far funzionare la caldaia, in MODULA-POTENZE oppure in ON-OFF, impostazione a cura del CAT).
Premendo un tasto qualsiasi della console si accede all'impostazione del termostato interno, premere i tasti + e – per impostare la temperatura di SET desiderata nell'ambiente.

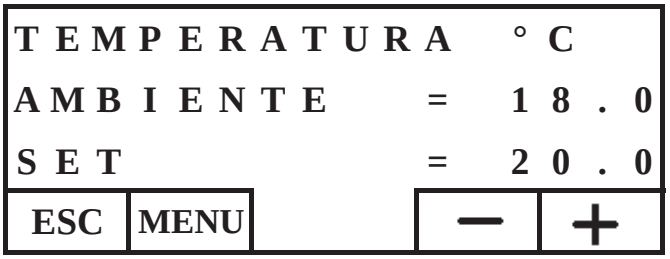

FUNZIONE CRONOTERMOSTATO

La consolle oltre a controllare da remoto la caldaia, può essere connessa alla stessa e funzionare come cronotermostato di zona, gestendone la modulazione oppure lo spegnimento/accensione in funzione della temperatura ambiente e della programmazione oraria impostati. Settare i parametri delle modalità di funzionamento della caldaia, in MODULA-POTENZE oppure in ON-OFF, impostazione a cura del CAT.
In modalità ON-OFF la programmazione da consolle disabilità la programmazione da pannello sinottico.
In modalità MODULA-POTENZE dalla consolle imposta i regimi di confort ed economy come descritto di seguito (la caldaia modula il suo funzionamento per mantenere i regimi di temperatura voluti evitando lo spegnimento della stessa).
Se si vuole spegnere la caldaia impostare le fasi ON-OFF da pannello sinottico come descritto alla pagina precedente. Per utilizzare il cronotermostato bisogna abilitarlo; dalla schermata HOME premere un tasto qualsiasi, premere successivamente il tasto menù, selezionare CONSOLE, confermare premendo il tasto invio ↵ :

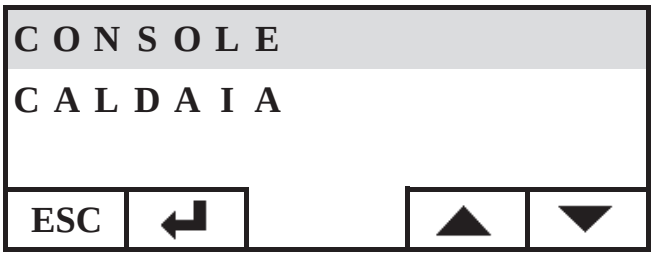

ISTRUZIONI D'USO

Selezionare PROGRAMMATORE, premere il tasto ↵ invio:

Attivare il programmatore impostando la prima riga si selezione stato in ON, il programmatore viene fornito disattivo (OFF).

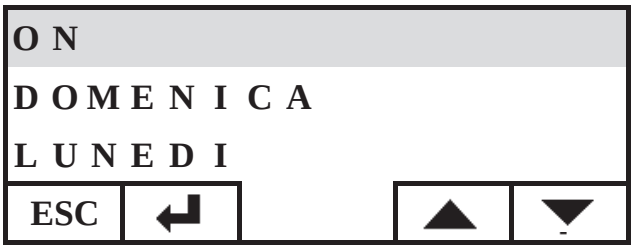

Selezionare il giorno che si desidera programmare (es. LUNEDI') e confermarlo premendo il tasto invio, si accede alla schermata d'impostazione fasce orarie.
Impostare il regime comfort ☼ oppure economy ☾ associandolo ad ogni singola fascia oraria.
Per scorrere con il cursore tra le fasce orarie utilizzare i tasti freccia:

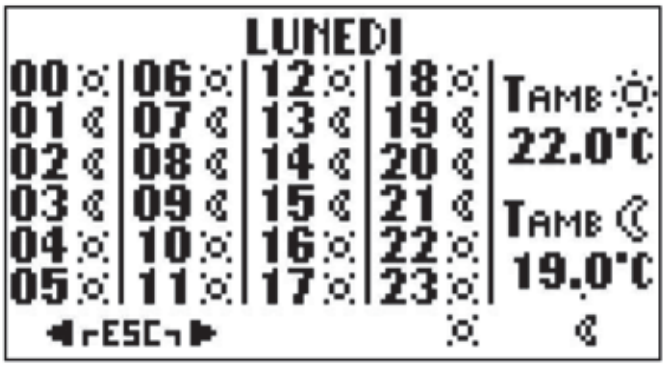

La programmazione di fabbrica prevede l'impostazione economy per tutte le ore e per tutti i giorni della settimana; attivando il programmatore orario è necessario eseguire una programmazione adeguata alle proprie abitudini e presenze all'interno dei locali, l'utilizzo del programmatore orario consente un importante RISPARMIO ENERGETICO.
Terminata la programmazione di tutte le 24 ore del giorno selezionato, spostarsi con il cursore all'impostazione della temperatura di confort ☼ ed economy ☾, per variare la temperatura utilizzare i tasti + e - :

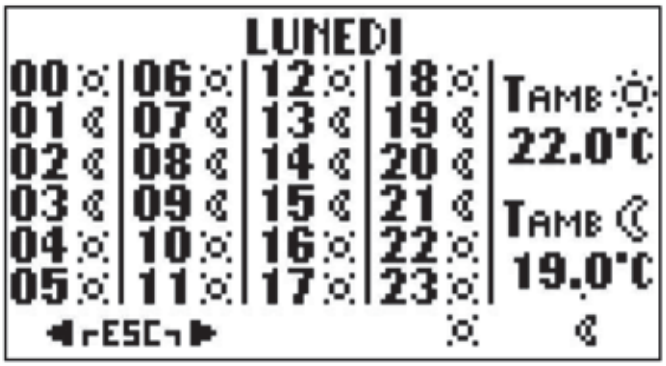

Terminata l'impostazione, uscire premendo i due tasti simultaneamente, ripetere l'impostazione desiderata per tutti i giorni della settimana.
Per uscire dall'impostazione del programmatore orario premere ESC più volte fino al ritorno nella schermata HOME.

Impostazione Orologio
Per impostare l'orologio proseguire come di seguito indicato: dalla schermata HOME premere un tasto qualsiasi e successivamente il tasto menù, selezionare CONSOLE e confermare la selezione con il tasto invio ↵ :

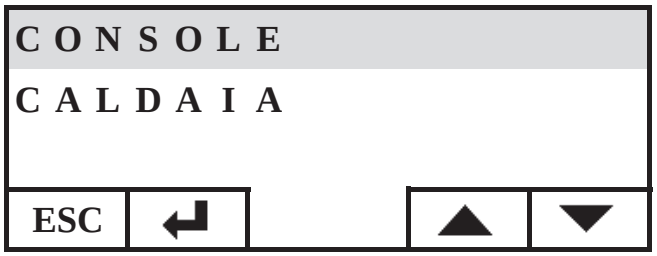

Selezionare OROLOGIO e confermare con il tasto invio ↵ :

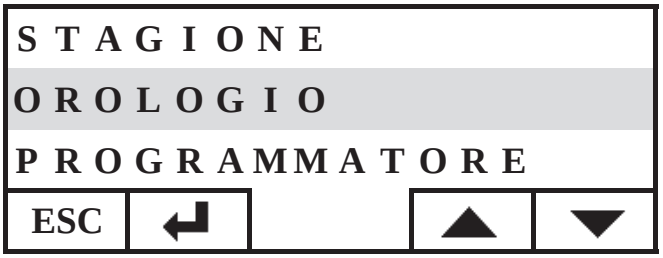

Si accede quindi alla schermata d'impostazione dell'orologio interno alla console:

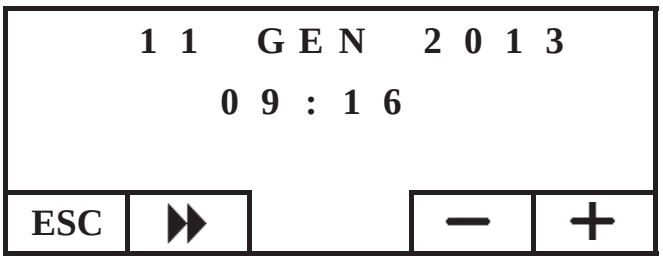

Spostare il cursore (▶▶) regolando data e ora con i tasti + e -, terminata l'ipostazione uscire premendo il tasto ESC ripetutamente sino a raggiungere la schermata HOME.

Impostazione stagione
Questa impostazione è richiesta nel caso di utilizzo di un impianto domotico DOMOKLIMA, diversamente mantenere l'impostazione di fabbrica in INVERNO.
Per impostare la stagione proseguire come di seguito indicato: dalla schermata HOME premere un tasto qualsiasi e successivamente il tasto menù, selezionare CONSOLE e confermare la selezione con il tasto invio ↵ :

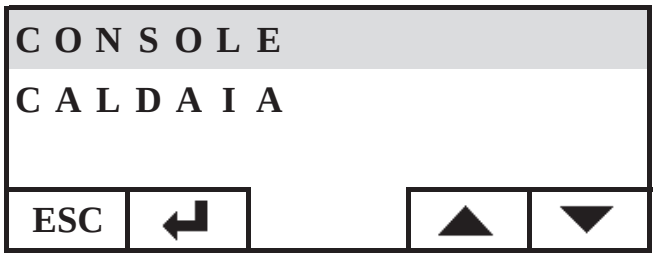

ISTRUZIONI D'USO

Selezionare STAGIONE e confermare l'impostazione con il tasto ↵ :

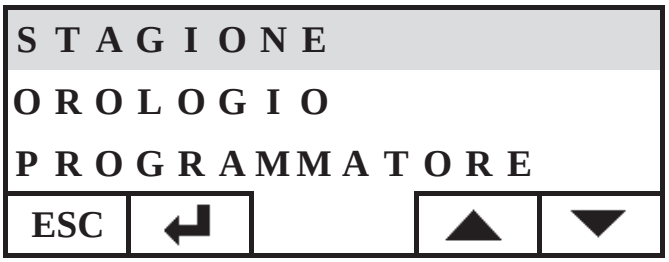

Selezionare l'impostazione stagionale desiderata (ESTATE-INVERNO) con i tasti + e - :

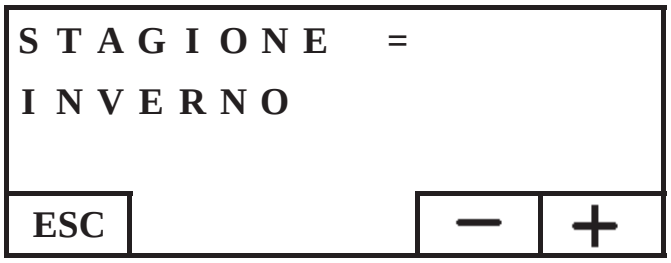

terminata l'ipostazione uscire premendo il tasto ESC ripetutamente sino a raggiungere la schermata HOME.

MENU UTENTE

Il MENU' UTENTE permette di personalizzare e verificare alcune impostazioni di funzionamento della console.
Per accedere al MENU' UTENTE proseguire come di seguito indicato: dalla schermata HOME premere un tasto qualsiasi e successivamente il tasto menù, selezionare CONSOLE e confermare la selezione con il tasto invio ↵ :

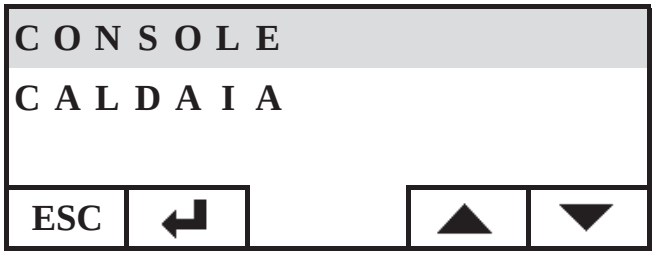

Selezionare MENU' UTENTE scendendo con il tasto ▼ , confermare la selezione con il tasto ↵

Si evidenzieranno una serie di impostazioni che ci permetteranno di personalizzare contrasto, luminosità, durata retroilluminazione del display, correzione della temperatura rilevata dalla console e verifica della versione firmware.

Regolazione contrasto

Permette la regolazione del contrasto del display.
In funzione della posizione d'installazione della console (consigliata ad 1,50 mt dal piano di calpestio), potrebbe essere necessario correggere il contrasto per una più nitida visualizzazione.
Diminuire il contrasto nel caso in cui il fondo del display risulti troppo scuro, aumentare il contrasto nel caso in cui i testi del display risultino trasparenti.
Regolare il contrasto agendo con i tasti + e -, il mino contrasto è 120 punti, il massimo 200, quello impostato di fabbrica 140

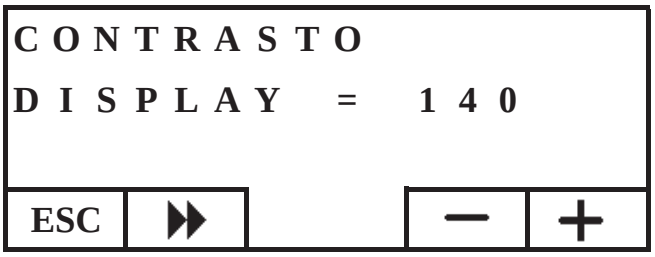

Premere il tasto ▶▶ per passare all'impostazione successiva, premere ripetutamente il tasto ESC per tornare alla schermata HOME.

Retroilluminazione stand-by

Regolazione della luminosità del display a riposo (Stand-by).
E' possibile attraverso questa regolazione, decidere la luminosità del display quando non lo si utilizza.
Variare il valore impostato con il tasti + e -.
L'impostazione minima corrisponde a 0% (luce spenta), la massima a 100%, quella impostata di fabbrica 30%.

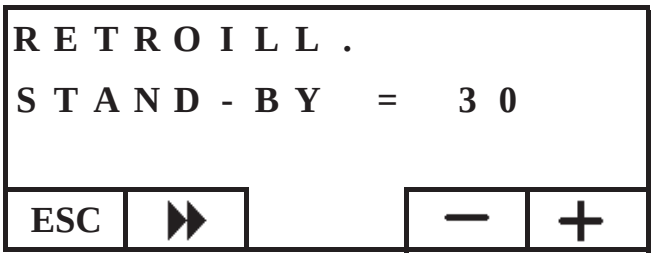

Premere il tasto ▶▶ per passare all'impostazione successiva, premere ripetutamente il tasto ESC per tornare alla schermata HOME.

Retroilluminazione attivo

Regolazione della luminosità del display durante l'utilizzo della console da parte dell'utente.
Variare il valore impostato con il tasti + e -.
L'impostazione minima corrisponde a 0% (luce spenta), la massima a 100%, quella impostata di fabbrica 80%.

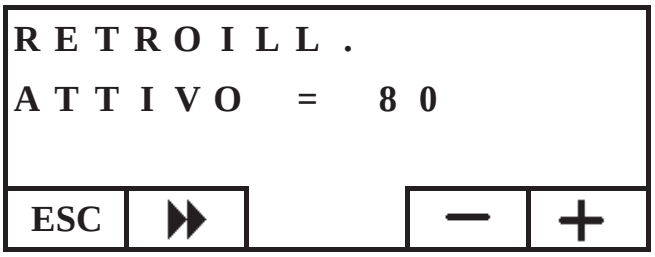

ISTRUZIONI D'USO

Premere il tasto ▶▶ per passare all'impostazione successiva, premere ripetutamente il tasto ESC per tornare alla schermata HOME.

Durata retroilluminazione
Regola il tempo oltre il quale, in mancanza di pressione di alcun tasto, il display torna alla luminosità a riposo (stand-by).
Variare l'impostazione utilizzando i tasti + e -.
L'impostazione minima corrisponde a 5", quella massima a 60", quella impostata di fabbrica corrisponde a 30".

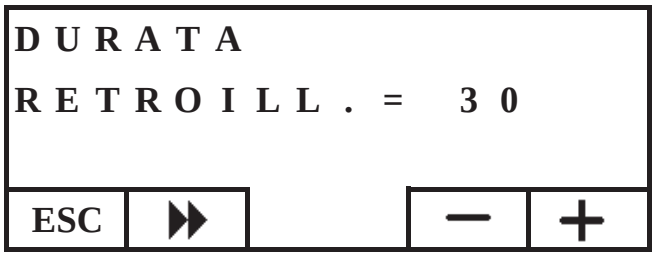

Premere il tasto ▶▶ per passare all'impostazione successiva, premere ripetutamente il tasto ESC per tornare alla schermata HOME.

Correzione misura temperatura
La sonda di temperatura interna è stata tarata e controllata accuratamente in fabbrica.
Nel caso in cui, posizionamenti ed ubicazioni della console non consentano una corretta e precisa rilevazione della temperatura ambiente, è possibile tuttavia eseguire una calibrazione correggendo la temperatura rilevata dal sensore interno alla console.
Variare il valore impostato con i tasti + e
L'impostazione minima corrisponde a - 5.0 °C, l'impostazione massima a + 5.0 °C, l'impostazione di fabbrica a 0.0°C.

Premere il tasto ▶▶ per passare all'impostazione successiva, premere ripetutamente il tasto ESC per tornare alla schermata HOME.

Versione Firmaware (fw) solo per CAT
Consente di verificare la versione di aggiornamento firmware presente all'interno della console.

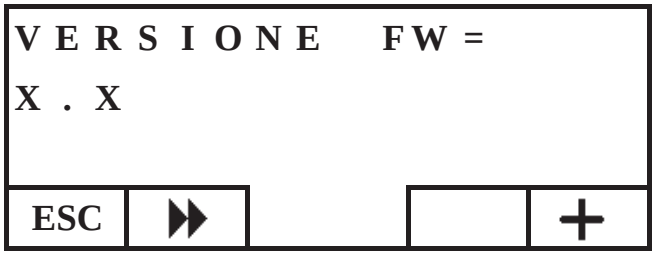

Menu' tecnico
Questo menù è ad esclusivo utilizzo del centro assistenza tecnica (CAT).

GESTIONE REMOTA CALDAIA

Nella prima riga della schermata HOME si visualizzala in tempo reale la temperatura dell'acqua di mandata prodotta dalla caldaia.
Nella seconda riga si visualizza la temperatura di SET mandata impianto impostata dall'utente.
Nella terza riga si visualizza la potenza di lavoro scelta automaticamente dalla caldaia.
Nella quarta riga lo stato della caldaia che può essere in stand-by (ferma), in accensione, in lavoro, in spegnimento oppure in blocco.

Accensione/spegnimento caldaia
Per accendere/spegnere la caldaia proseguire come di seguito indicato: dalla schermata HOME premere un tasto qualsiasi e successivamente i tasto menù, selezionare CALDAIA e confermare la selezione con il tasto invio ↵ .

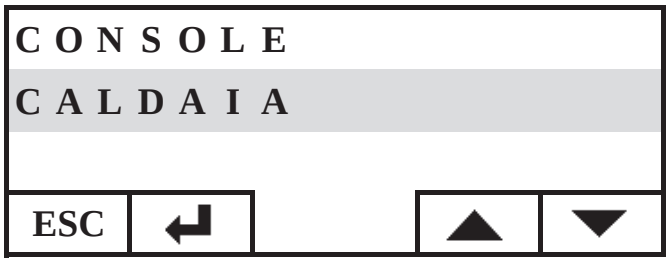

Si accede alla schermata STATO CALDAIA, premere il tasto ON per accenderla oppure il tasto OFF per spegnerla.

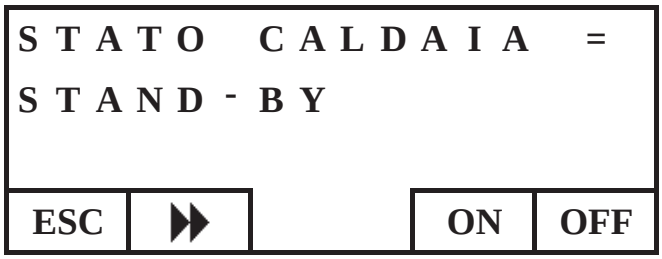

ISTRUZIONI D'USO

Impostazione set mandata caldaia
Per impostare il SET di temperatura MANDATA acqua della caldaia proseguire come di seguito indicato: dalla schermata HOME premere un tasto qualsiasi e successivamente il tasto menù, selezionare CALDAIA e confermare la selezione con il tasto invio ↵ .:

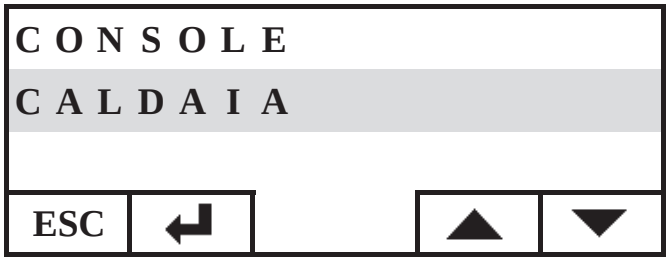

Si accede alla schermata STATO CALDAIA, premere una volta il tasto , si accede alla schermata SET CALDAIA, impostare il SET desiderato utilizzando i tasti + e -, la temperatura impostabile va da un minimo di 50°C ad un massimo di 80°C.

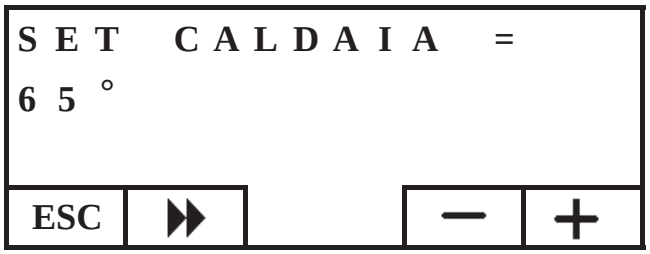

Premere il tasto ▶▶ per passare all'impostazione successiva, premere ripetutamente il tasto ESC per tornare alla schermata HOME.

Attivazione/disattivazione caldaia
Navigando all'interno del menù caldaia con il tasto ▶▶ si incontra il menù CALAIA PELLET, questa impostazione è richiesta nel caso di utilizzo della caldaia all'interno di un impianto domotico DOMOKLIMA, diversamente mantenere l'impostazione di fabbrica : ATTIVA

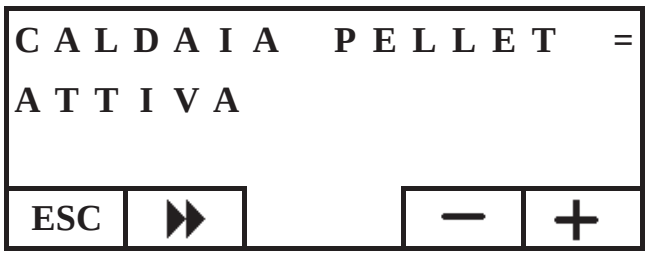

IL CIRCOLATORE ELETTRONICO
Il prodotto da voi acquistato è dotato di un circolatore con motore elettronico.

Controllo elettronico delle prestazioni
a) Modalità di controllo Δp – c
In tale modalità, il controllore elettronico mantiene la pressione differenziale generata dalla pompa costante al valore di set Hs impostato.

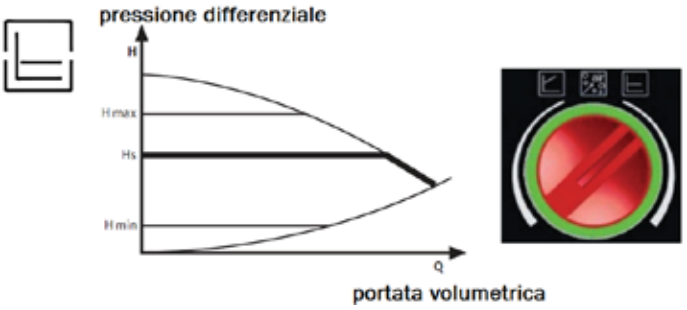

b) Modalità di controllo Δp – v
In tale modalità, il controllore elettronico fa variare la pressione differenziale tra il valore di set impostato Hs e 1/2 Hs. La pressione differenziale varia con la portata volumetrica.

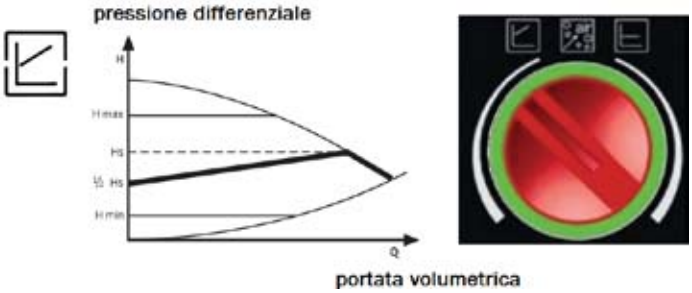

c) Procedura di sfiato
Tale procedura permette di evacuare l'aria presente nel circuito idraulico. Dopo aver selezionato manualmente la modalità "AIR", in automatico per 10 minuti la pompa andrà alternativamente al massimo e al minimo della velocità. Al termine della procedura, il circolatore andrà alla velocità pre-impostata. È quindi possibile selezionare la modalità desiderata di funzionamento

MANUTENZIONE

Prima di effettuare qualsiasi manutenzione, scollegare l'apparecchio dalla rete di alimentazione elettrica.

Una regolare manutenzione è alla base del buon funzionamento della caldaia
Eventuali problemi dovuti alla mancata manutenzione causeranno la decadenza della garanzia.

MANUTENZIONE SETTIMANALE

Operazioni da eseguire, a caldaia spenta, fredda e scollegata dalla rete elettrica

- L'intera procedura richiede pochi minuti, deve essere effettuata con l'aiuto di un aspirapolvere.
- Aspirare lo sportello 1 (fig. A).
- Aprire l'antina, estrarre il cassetto cenere 2 (fig. B) e svuotare aspirare il piano fuoco.
- Aspirare il crogiolo o scrostarlo 3 (fig. C) con la spatolina in dotazione, pulire eventuali occlusioni dei fori su tutti i lati.
- Aspirare nelle vicinanze della resistenza 4 (fig. D).
- Muovere gli scovoli 5 (fig. E) e rovesciare i residui nel casseto cenere.
- Dopo un periodo di inattività della caldaia e comunque ogni 2/3 mesi, svuotare il serbatoio pellet e aspirarne il fondo.

Non aspirare mai la cenere calda, compromette l'aspiratore impiegato e può creare rischio di incendio

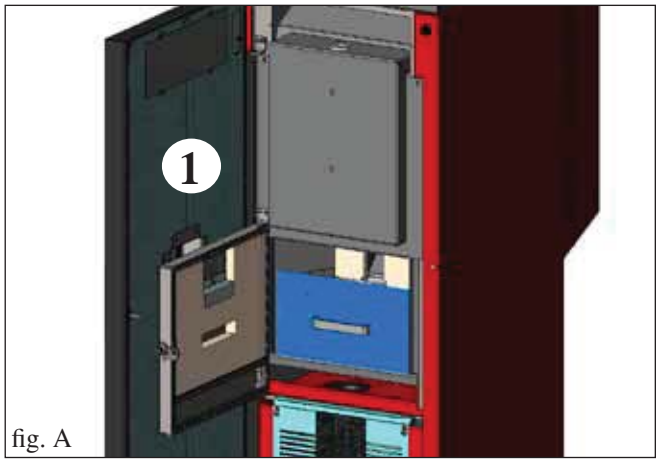

fig. A

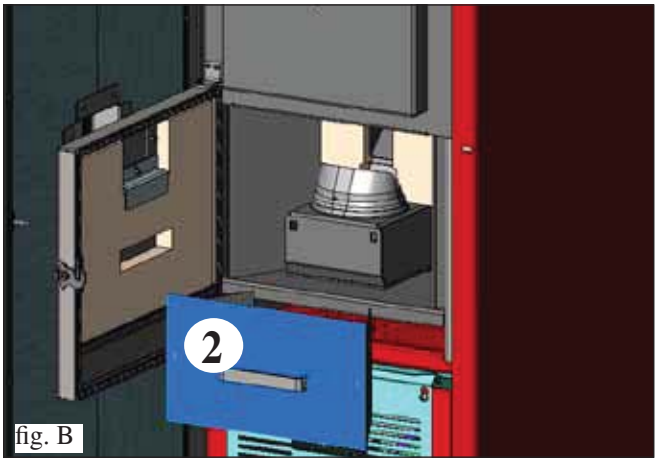

fig. B

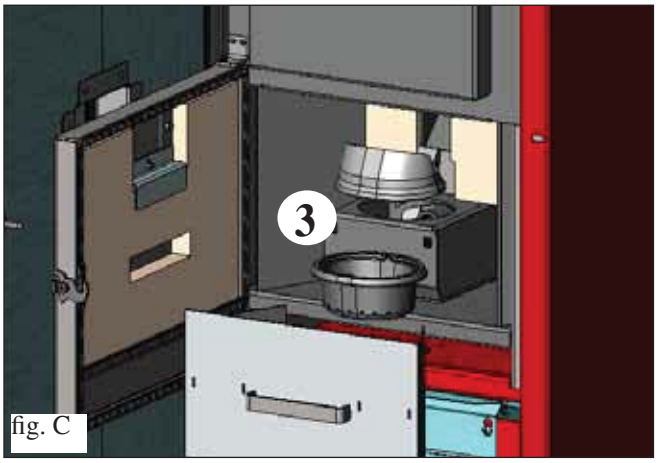

fig. C

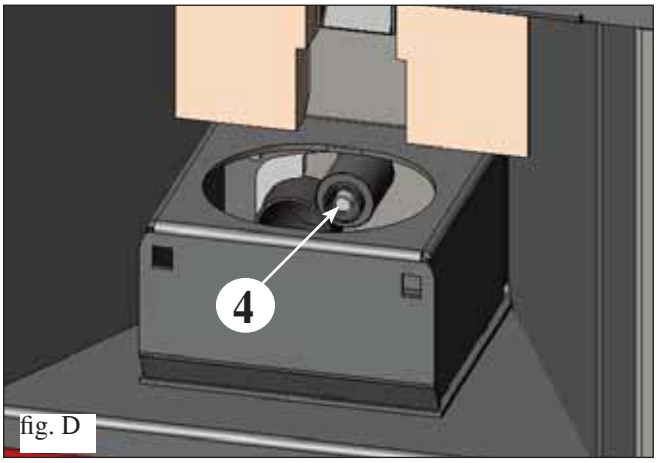

fig. D

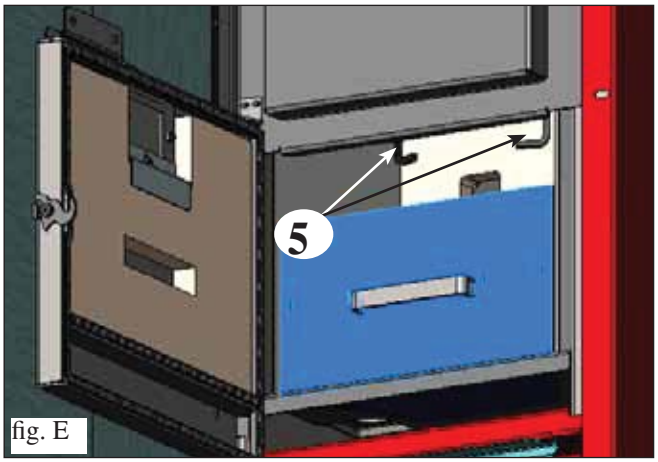

fig. E

MANUTENZIONE

MANUTENZIONE STAGIONALE (a cura del CAT - centro assistenza tecnica autorizzato Edilkamin)
Il CAT autorizzato consegnerà, alla prima accensione, il libretto di manutenzione della caldaia ove sono indicate le operazioni qui sotto riportate, da effettuare per la pulizia stagionale.

- Pulizia generale interna ed esterna
- Pulizia accurata dei tubi di scambio
- Pulizia accurata e disincrostazione del crogiolo e del relativo vano
- Pulizia motori, verifica meccanica dei giochi e dei fissaggi
- Pulizia canale da fumo (eventuale sostituzione delle guarnizioni sui tubi) e del vano ventilatore estrazione fumi
- Verifica del vaso di espansione
- Verifica e pulizia del circolatore.
- Controllo sonde
- Verifica ed eventuale sostituzione della pila dell'orologio sulla scheda elettronica.
- Pulizia, ispezione e disincrostazione del vano della resistenza di accensione, sostituzione della stessa se necessario.
- Pulizia / controllo del pannello sinottico
- Ispezione visiva dei cavi elettrici, delle connessioni e del cavo di alimentazione
- Pulizia serbatoio pellet e verifica giochi assieme coclea-motoriduttore
- Collaudo funzionale: riempimento coclea, accensione, funzionamento per 10 minuti e spegnimento.

La mancata manutenzione implica la decadenza della garanzia.

In caso di un uso molto frequente della caldaia, si consiglia la pulizia del canale da fumo ogni 3 mesi.

Per la modalità di manutenzione della canna fumaria, tenere in considerazione anche UNI 10847/2000 (Impianti fumari singoli per generatori alimentati con combustibili liquidi e solidi. Manutenzione e controllo).

I comignoli e condotti di fumo ai quali sono collegati gli apparecchi utilizzatori di combustibili solidi devono venire puliti una volta all'anno (verificare se nella propria nazione esiste una normativa al riguardo).

In caso di non effettuazione del controllo e della pulizia regolari si aumenta la probabilità di incendio del comignolo.

ATTENZIONE !!!

Dopo la normale pulizia, il NON CORRETTO accoppiamento del crogiolo superiore (A) (fig. 1) **con il crogiolo inferiore (B)** (fig. 1) **può compromettere il funzionamento della caldaia.**
Quindi prima dell'accensione della caldaia, assicurarsi che i crogioli siano accoppiati correttamente come indicato in (fig. 2) **senza presenza di cenere o incombusti sul perimetro di contatto.**

N.B.:
- E' vietata ogni modifica non autorizzata
- Utilizzare pezzi di ricambio raccomandati dal costruttore

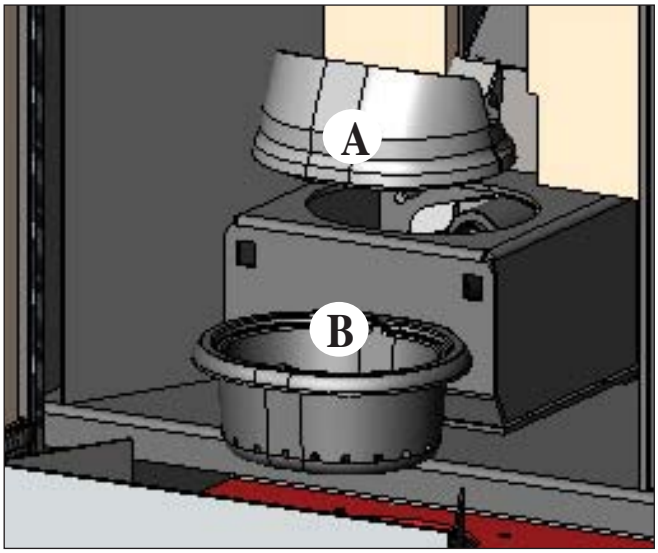

fig. 1

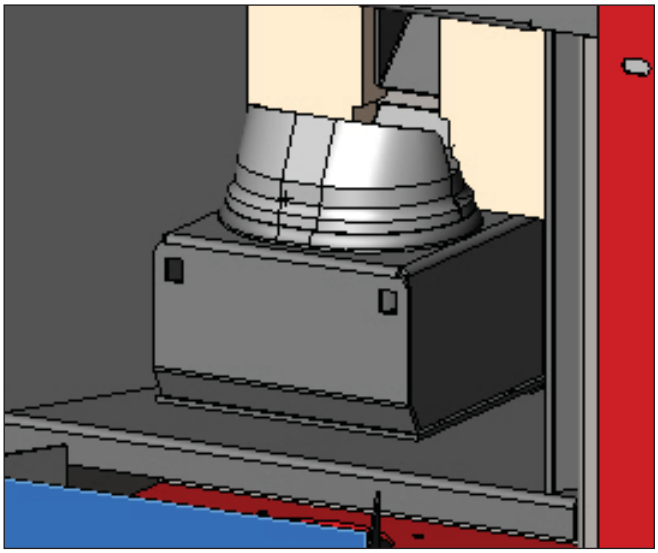
fig. 2

POSSIBILI INCONVENIENTI

In caso di problemi la caldaia si arresta automaticamente eseguendo l'operazione di spegnimento e sul display si visualizza una scritta relativa alla motivazione dello spegnimento (vedi sotto le varie segnalazioni).

Non staccare mai la spina durante la fase di spegnimento per blocco.

Nel caso di avvenuto blocco, per riavviare la caldaia è necessario lasciar avvenire la procedura di spegnimento (600 secondi con riscontro sonoro) e quindi premere il tasto ESC.

Non riaccendere la caldaia prima di aver verificato la causa del blocco e RIPULITO/SVUOTATO il crogiolo.

SEGNALAZIONI DI EVENTUALI CAUSE DI BLOCCO E INDICAZIONI E RIMEDI (visualizzati solo su pannello sinottico collocato a bordo caldaia):

1) **Segnalazione:** **AL 01** (interviene se la sonda di lettura temperatura acqua è guasta o scollegata).
Inconveniente: **Spegnimento per sonda lettura temperatura acqua guasta o scollegata**
Azioni:
• Verificare collegamento della sonda alla scheda.
• Verificare funzionalità nel collaudo a freddo

2) **Segnalazione:** **AL 02 Avaria motore espulsione fumi** (interviene se il sensore giri estrattore fumi rileva un'anomalia)
Inconveniente: **Spegnimento per rilevazione anomalia giri estrattore fumi**
Azioni:
• Verificare funzionalità estrattore fumi (collegamento sensore di giri) (CAT)
• Verificare pulizia canale da fumo
• Verificare impianto elettrico (messa a terra)
• Verificare scheda elettronica (CAT)

3) **Segnalazione:** **SF (H3) Stop fiamma** (interviene se la termocoppia rileva una temperatura fumi inferiore a un valore impostato interpretando ciò come assenza di fiamma)
Inconveniente: **Spegnimento per crollo temperatura fumi**
Azioni: La fiamma può essere mancata perché:
• Verificare mancanza pellet nel serbatoio
• Verificare se troppo pellet ha soffocato la fiamma, verificare qualità pellet (CAT)
• Verificare se è intervenuto il termostato di massima (caso raro perché corrisponderebbe ad Over temperatura fumi) (CAT)
• Verificare il pressostato se ha interrotto alimentazione elettrica al motoriduttore a causa della canna fumaria intasata o altro.

4) **Segnalazione:** **AF (H4) Accensione fallita** (interviene se in un tempo massimo di 15 minuti non compare fiamma o non è raggiunta la temperatura di avvio).
Inconveniente: **Spegnimento per temperatura fumi non corretta in fase di accensione.**
Distinguere i due casi seguenti:
NON è comparsa fiamma
Azioni: Verificare:
• posizionamento e pulizia del crogiolo
• funzionalità resistenza di accensione (CAT)
• temperatura ambiente (se inferiore 3°C serve diavolina) e umidità.
• Provare ad accendere con diavolina.
E' comparsa fiamma ma dopo la scritta Avvio è comparso BloccoAF/NO Avvio
Azioni: Verificare:
• funzionalità termocoppia (CAT)
• temperatura di avvio impostata nei parametri (CAT)

5) **Segnalazione:** **AL 05 blocco black out** (non è un difetto della caldaia).
Inconveniente: **Spegnimento per mancanza energia elettrica**
Azioni: Verificare allacciamento elettrico e cali di tensione.

6) **Segnalazione:** **AL 06 termocoppia guasta o scollegata**
Inconveniente: **Spegnimento per termocoppia guasta o scollegata**
Azioni:
• Verificare collegamento della termocoppia alla scheda: verificare funzionalità nel collaudo a freddo (CAT).

7) **Segnalazione:** **AL 07 over temperatura fumi** (spegnimento per eccessiva temperatura dei fumi)
Inconveniente: **Spegnimento per superamento temperatura massima fumi.**
Una temperatura eccessiva dei fumi può dipendere da: tipo di pellet, anomalia estrazione fumi, canale ostruito, installazione non corretta, "deriva" del motoriduttore, mancanza di presa aria nel locale.

8) **Segnalazione:** **AL 08 Alarm temp H20** (interviene se la sonda di lettura acqua legge una temperatura superiore ai 90°C)
Inconveniente: **Spegnimento per temperatura dell'acqua superiore ai 90°C**
Una temperatura eccessiva può dipendere da:
• impianto troppo piccolo: far attivare da CAT la funzione ECO
• intasamento: pulire i tubi di scambio, il crogiolo e lo scarico fumi

POSSIBILI INCONVENIENTI

9) Segnalazione: **AL 09 Verifica/flu. aria** (interviene se il sensore di flusso rileva flusso aria comburente insufficiente).
Inconveniente: **Spegnimento per mancanza depressione**
Il flusso può essere insufficiente se c'è portello aperto o tenuta non perfetta del portello stesso (es. guarnizione); se c'è problema di aspirazione aria o di espulsione fumi, oppure crogiolo intasato, oppure sensore di flusso sporco (pulire con aria secca)
Azioni: Controllare:
- chiusura portello
- canale di aspirazione aria comburente (pulire facendo attenzione agli elementi del sensore di flusso):
- pulire il sensore di flusso con aria secca (tipo per tastiera di PC)
- posizione caldaia: non deve essere addossata al muro
- posizione e pulizia crogiolo (con frequenza legata al tipo di pellet)
- canale da fumo (pulire)
- installazione (se non è a norma e presenta più di 3 curve, lo scarico fumi non è regolare)

Se si sospetta un malfunzionamento del sensore, fare collaudo a freddo. Se variando le condizioni, aprendo il portello ad esempio, il valore visualizzato non cambia, è un problema di sensore.
N.B.: L'allarme depressione può verificarsi anche durante la fase di accensione, in quanto il sensore di flusso inizia a monitorare dal 90" dopo lo start ciclo accensione.

10) Segnalazione: **A LC: H 10 allarme corrente bassa**
Inconveniente: **Spegnimento della caldaia per assorbimento anomalo**
Interviene quando il motoriduttore ha un assorbimento di corrente inferiore alla norma oppure quando è intervenuto il pressostato meccanico di sicurezza.
Azioni: Controllare:
- se il portello del focolare è correttamente chiuso
- effettuare una nuova accensione e osservare la caduta del pellet nel crogiolo, in caso contario contattare CAT.
- verificare e nel caso pulire la canna fumaria da uno spazzacamino.

11) Segnalazione: **A HC: H 11 allarme corrente alta**
Inconveniente: **Spegnimento della caldaia per assorbimento anomalo**
Interviene quando il motoriduttore ha un assorbimento di corrente superiore alla norma.
Azioni: Controllare eventuali ostruzioni dei canali di carico del pellet (coclea di carico e scivolo) o la caduta di oggetti all'interno del serbatoio che bloccano la rotazione della coclea di carico.
Effettuare una nuova accensione e osservare la caduta del pellet nel crogiolo, in caso contario contattare CAT.

12) Segnalazione: **"Bat. 1"**
Inconveniente: **La caldaia non si ferma, ma se appare la scritta a display.**
Azioni: • Deve essere sostituita la batteria tampone sulla scheda (vedi pag. 4).

FAQ

Le risposte sono qui riportate in forma sintetica; per maggiori dettagli consultare le altre pagine del presente documento.

1) Cosa devo predisporre per poter installare la caldaia?
Scarico fumi di almeno 80 mm di diametro.
Presa aria nel locale di almeno 80 cm² o collegamento diretto con l'esterno.
Attacco mandata e ritorno a collettore ¾" G
Scarico in fognatura per valvola di sovrapressione ¾" G
Attacco per carico ¾" G
Allacciamento elettrico a impianto a norma con interruttore magnetotermico 230V +/- 10%, 50 Hz
(valutare la divisione del circuito primario da quello secondario come ai sensi racc. ispesl 19/04/11).

2) Posso far funzionare la caldaia senza acqua?
NO. Un uso senza acqua compromette la caldaia.

3) La caldaia emette aria calda?
NO. Praticamente la totalità del calore prodotto viene trasferito all'acqua.
Se è necessario si consiglia quindi di prevedere nel locale di installazione un termosifone.

4) Posso collegare mandata e ritorno della caldaia direttamente a un termosifone?
NO, come per ogni altra caldaia, è necessario collegarsi ad un collettore da dove poi l'acqua viene distribuita ai termosifoni.

5) La caldaia fornisce anche acqua calda sanitaria?
E' possibile produrre acqua calda sanitaria valutando la potenza della caldaia e l'impianto idraulico.

6) Posso scaricare i fumi della caldaia direttamente a parete?
NO, lo scarico a regola d'arte (UNI 10683/2012) deve raggiungere il colmo del tetto, e comunque per il buon funzionamento è necessario un tratto verticale di almeno 1,5 metri; ciò ad evitare che, in caso di black-out o di vento, si formi una leggera quantità di fumo nel locale di installazione.

7) E' necessaria una presa di aria nel locale di installazione?
Sì, per un ripristino dell'aria utilizzata dalla caldaia per la combustione; o un collegamento diretto con l'esterno.

FAQ

8) Cosa devo impostare sul display della caldaia?
La temperatura dell'acqua desiderata o la temperatura nel locale; la caldaia modulerà di conseguenza la potenza per ottenerla o mantenerla. Per impianti piccoli è possibile impostare una modalità di lavoro che prevede spegnimenti e accensioni della caldaia in funzione della temperatura dell'acqua raggiunta.

9) Posso bruciare altro combustibile oltre al pellet?
NO. La caldaia è progettata per bruciare pellet di legno di 6/8 mm di diametro, altro materiale può danneggiarla.

10) Per quanto tempo deve girare l'estrattore fumi in fase di spegnimento?
E' normale che l'estrattore fumi continui a funzionare per 15 minuti dopo il comando di spegnimento della caldaia.
Questa modalità consente di abbassare la temperatura della caldaia e del canale evacuazione fumi.

11) Quando entra in funzione la pompa (circolatore)?
Funziona subito dopo l'accensione della caldaia, per mantenere uniforme la temperatura dell'acqua, e si ferma dopo la fase di spegnimento, quando la temperatura dell'acqua scende al di sotto del valore del SET impostato (40° C di fabbrica).

12) Quale operazione posso eseguire da pannello sinottico se ho installato la consolle DOMOKLIMA GRAFICA?
Posso impostare l'orario di accensione/spegnimento della caldaia (se ho abilitato la modalità MODULA-POTENZE sulla consolle DOMOKLIMA GRAFICA), impostare accensione/spegnimento manuale della caldaia e in caso di eventuale blocco resettare l'allarme.

13) Posso sbloccare gli allarmi dalla consolle DOMOKLIMA GRAFICA?
No, in caso di eventuale blocco posso intervenire solo da pannello sinottico a bordo caldaia, ciò per sicurezza e per verifica dello stato della caldaia prima della nuova accensione.

CHECK LIST

Da integrare con la lettura completa della scheda tecnica

Posa e installazione

- Messa in servizio effettuata da CAT abilitato che ha rilasciato la garanzia
- Aerazione nel locale
- Il canale da fumo/ la canna fumaria riceve solo lo scarico della caldaia
- Il canale da fumo presenta: massimo 3 curve
  massimo 2 metri in orizzontale
- comignolo posizionato oltre la zona di reflusso
- i tubi di scarico sono in materiale idoneo (consigliato acciaio inox)
- nell'attraversamento di eventuali materiali infiammabili (es. legno) sono state prese tutte le precauzioni per evitare incendi
- Il volume riscaldabile è stato opportunamente valutato considerando l'efficienza dei termosifoni: quanti kW sono stati stimati necessari ???
- L'impianto idraulico è stato dichiarato conforme D.M. 37 ex L.46/90 da tecnico abilitato.

Uso

- Il pellet utilizzato è di buona qualità e non umido
- Il crogiolo e il vano cenere sono puliti e ben posizionati
- Il portello è ben chiuso
- Il crogiolo è ben inserito nell'apposito vano
- I tubi di scambio e le parti interne al focolare sono puliti.
- L'impianto idraulico è stato sfiatato.
- La pressione (letta sul manometro) è di almeno 1 bar.

RICORDARSI di ASPIRARE il CROGIOLO PRIMA DI OGNI ACCENSIONE
In caso di fallita accensione, NON ripetere l'accensione prima di avere svuotato il crogiolo

ACCESSORI PER LA PULIZIA

Bidone aspiracenere senza motore (cod. 275400)
Utile per la pulizia del focolare

ENGLISH

Dear Sir/Madam
Congratulations and thank you for choosing our product.
Please read this document carefully before you use this product in order to obtain the best performance in complete safety.

For further details or assistance, please contact the DEALER where you purchased the product or visit our website www.edilkamin.com. and click on DEALERS.

NOTE
- After having unpacked the boiler-fireplace, ensure that its contents are complete and intact ("cold hand" handle, guarantee booklet, glove, technical data sheet/CD, spatula, dehumidifying salt).

In case of anomalies please contact the dealer where you purchased the product immediately.
You will need to present a copy of the warranty booklet and valid proof of purchase.

- Commissioning/ testing
Commissioning and testing must be performed by the DEALER. Failure to do so will void the warranty.
Commissioning, as specified in standard UNI 10683/2012 consists in a series inspections to be performed with the boiler installed in order to ascertain the correct operation of the system and its compliance to applicable regulations.

- Incorrect installation, incorrect maintenance, or improper use of the product, shall relieve the manufacturer from any damage resulting from the use of this product.
- the proof of purchase tag, necessary for identifying the boiler, is located:
- on the top of the package
- in the warranty booklet found inside the firebox
- on the plate affixed to the internal front part of the product;

This documentation must be saved for identification together with the valid proof of purchase receipt. The data contained therein must be reported when requesting information and made available should servicing be required;

- All images are for illustration purposes only; actual products may vary.

DECLARATION OF CONFORMITY

The undersigned EDILKAMIN S.p.a. with head office headquarters at Via Vincenzo Monti 47 - 20123 Milan - Italy - VAT IT00192220192

Declares under its own responsability as follows:
The wood pellet boiler specified below is in accordance with the 89/106/EEC (Construction Products)

WOOD PELLET BOILER, trademark EDILKAMIN, called BERING

Year of manufacture: **Ref. Data nameplate**
Serial number: **Ref. Data nameplate**

The compliance with the 89/106/EEC directive is besides determined by the compliance with the European standard: **EN 303-5:2012**

The wood pellet boiler BERING is in compliance with the requirements of the European directives:
2006/95/EC - Low voltage directive
2004/108/EC - Electromagnetic compatibility directive

EDILKAMIN S.p.a. will decline all responsability of malfunctioning or damage to the equipment in case of unauthorized substitution, assembly or modifications of any sort on the said equipment on the part of non-EDILKAMIN personnel.

SAFETY INFORMATION

BERING MUST NEVER BE MADE TO OPERATE WITHOUT WATER IN THE SYSTEM.

IT CAN BE DAMAGED IF IT IS IGNITED WITH NO WATER IN THE SYSTEM.

MUST BE MADE WITH A PRESSURE OF ABOUT 1.5 BAR.

• BERING is designed to heat water by means of automatic combustion of pellets in the hearth.

• The only risks that may derive from using the pertain to non-compliance with the installation regulations, direct contact with live electrical parts (internal), contact with the fire or hot parts, or foreign substances being put into the boiler.

• Should components fail, the boiler are equipped with safety devices that guarantee automatic shutdown. These are activated without any intervention required.

• In order to function correctly, the boiler must be installed in accordance with the instructions given herein and the door must not be opened during operation: combustion is fully automatic and requires no intervention.

• Only use wood pellets 6/8 mm in diameter as fuel

• Under no circumstances should any foreign substances be put into the hearth or the hopper.

• Do not use flammable products to clean the smoke channel (the flue section connecting the boiler smoke outlet to the chimney flue).

• Do not clean when hot.

• Hearth and hopper components must only be cleaned with a vacuum cleaner.

• Make sure the boiler is installed and ignited the first time by Edilkamin-qualified CAT personnel (technical assistance centre) in accordance with the instructions provided here within; this is an essential requirement for the validation of the guarantee.

• When the boiler is in operation, the exhaust pipes and door internal become very hot (do not touch without wearing the thermal glove).

• Do not place anything, which is not heat resistant near the boiler.

• NEVER use liquid fuel to ignite the boiler or rekindle the embers.

• Do not obstruct the ventilation apertures in the room where the boiler is installed, nor the air inlets of the boiler itself.

• Do not wet the boiler and do not go near electrical parts with wet hands.

• Do not use reducers on the smoke exhaust pipes.

• The boiler must be installed in a room that is suitable for fire prevention and equipped with all that is required (power and air supply and outlets) for the boiler to function correctly and safely.

• The boiler must be kept in a room where the temperature is above 0 °C.

• Use appropriate anti-freeze additives for the water of the system.

• In the event that the water used for filling and toping up has a hardness greater than 35° F, use a water softener. For suggestions please refer to regulation UNI 8065-1989 (Water Treatment In Heating Systems For Civil Use).

• Should ignition fail, DO NOT re-ignite until you have emptied the combustion chamber.

ATTENTION:
THE PELLET EMPTIED FROM THE COMBUSTION CHAMBER MUST NOT BE DEPOSITED INSIDE THE HOPPER.

ENGLISH

IMPORTANT!!!

In the case of a fire in the boiler, in the flue or in the chimney, proceed as follows:
- Disconnect the power supply
- Use a carbon dioxide (CO^2) extinguisher
- Call the fire brigade

DO NOT ATTEMPT TO PUT THE FIRE OUT WITH WATER!

After the event, have the appliance checked by an authorised Service Centre and have an authorised technician check the flue.

FEATURES

The boiler is fuelled by pellets. These are little, cylindrical shapes of pressed wood whose combustion is controlled electronically.
The fuel tank (A) is located at the rear of the boiler. Filling the tank is through the back of the lid at the rear of the top.
The fuel (pellets) is taken from the tank (A) and, by means of a screw (B) operated by a gear motor (C), is sent to the combustion chamber (D).
The ignition of the pellet is via air heated by an electrical heating element (E) and is sucked into the crucible by a smoke extractor (F)
The combustion air is drawn into the room (where there must be an air intake) smoke extractor (F).
The smoke produced by combustion, is extracted from the thermo-stoves through the smoke extractor (F), and expelled from the pipe union (G) located in the bottom portion of the rear of the boiler.
The fireplace in steel, with base and ceiling in Vermiculite, is closed at the front by a blind door.
The door has an inspection window to check on the flame.
The ash falls under and beside the crucible in which is housed an ash tray from which the ash must be periodically removed by vacuuming when cool.
The entire boiler and door are insulated which makes it more efficient so that the water hot water produced by the boiler is not dissipated in the place of installation but is conveyed only to the hydraulic system.
The boiler is designed to function with closed expansion tank (I) and pressure valve, both of which are built in.
A hydraulic kit (P) is positioned to the side, composed of: circulator, safety valve, expansion tank.
Fuel quantity, smoke extraction/combustion air supply and pump activation are regulated by the control board which is equipped with Leonardo® software to achieve high combustion efficiency and low emissions.
It also has a two-pole socket to connect an external graphic panel (provided) and/or the Domoklima (the Edilkamin integrated control unit).
The synoptic panel (L) which allows managing and viewing all the operating phases, is installed on the door.
A serial port is found at the back of the boliler (cable: code 640560) to be connected to devices that allow remote ignition (e.g. remote telephone, local thermostat).

Operating modes
(for further details, please see page 44)
The temperature of the water required in the system is set via the panel (standard recommendation 70° C) and the boiler manually or automatically modulates the power to maintain or reach this temperature.
The Eco function can be enabled in small systems (the boiler shuts down and goes on again according to the water temperature required).

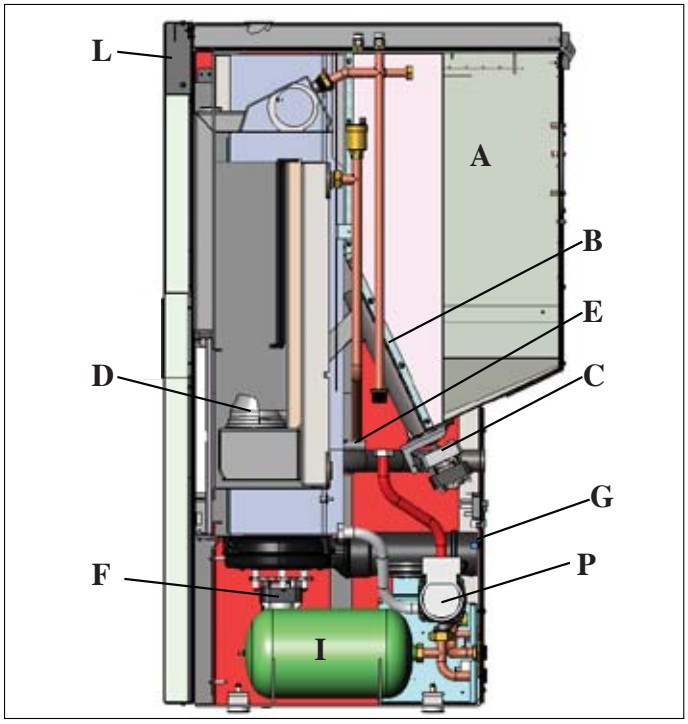

LEONARDO SYSTEM®
LEONARDO® is a combustion safety and control system which allows optimal performance in all conditions thanks to two sensors measuring the pressure level in the combustion chamber and smoke temperature. The detection of and subsequent optimisation of these two parameters is continuous in order to correct operation anomalies in real time. The LEONARDO® system offers constant combustion, automatically regulating the draft based on the characteristics of the chimney flue (bends, length, shape, diameter, etc..) and environmental conditions (wind, humidity, atmospheric pressure, installations at high altitude, etc.). The standards for installation must be respected. LEONARDO® system is also able to recognise the type of pellets and automatically djust the flow moment by moment to ensure the required level of combustion.

SERIAL PORT
The Dealer can install an optional on the AUX (located on the electronic board), outlet for controlling the process of switching on and off (e.g. telephone remote, local thermostat), located at the rear oh the boiler.
Can be connected via special trestle (code 640560).

BACKUP BATTERY
A backup battery is found on the control board (3-Volt CR 2032 battery). Its malfunction is indicated with the following messages: (not considered a defect but due to normal wear-and-tear): “Bat. 1”.
For more detailed information, please contact the DEALER who has performed the first 1st ignition.

FUSE * the socket with a switch on the back of the boiler has two fuses, one inserted and a spare.

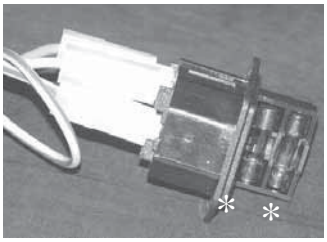

FEATURES

• MAXIMUM DIMENSIONS AND CONNECTION POSITIONS

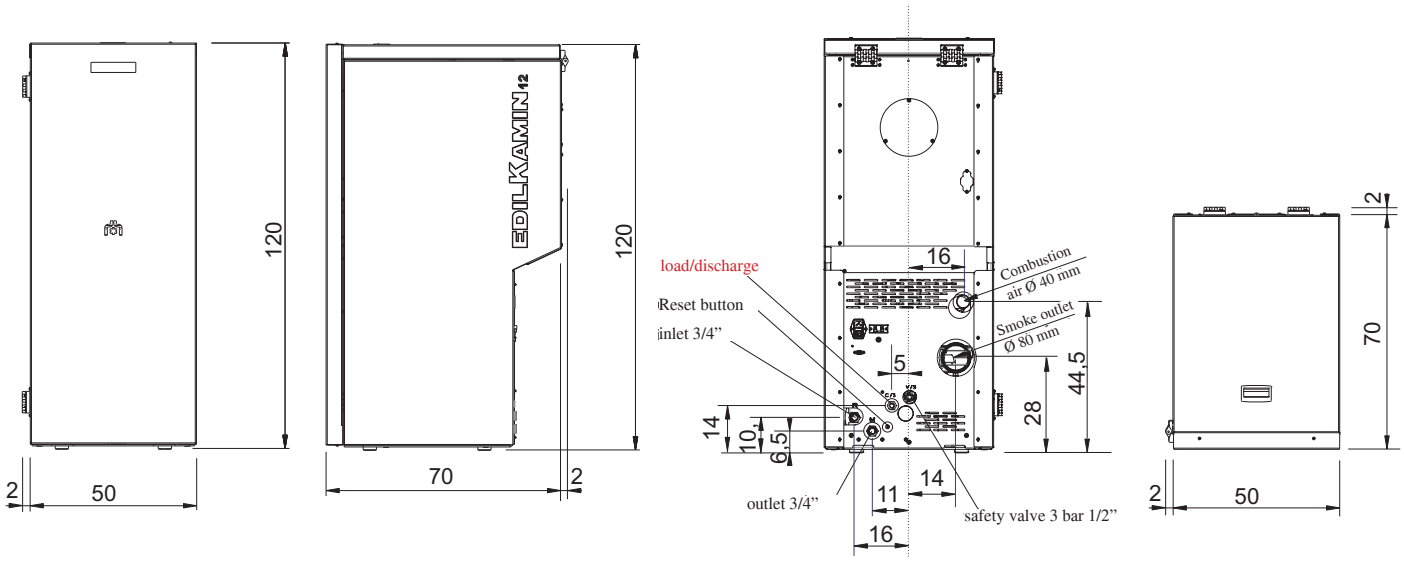

FRONT SIDE BACK SYSTEM

• ELECTRONIC CIRCUIT BOARD

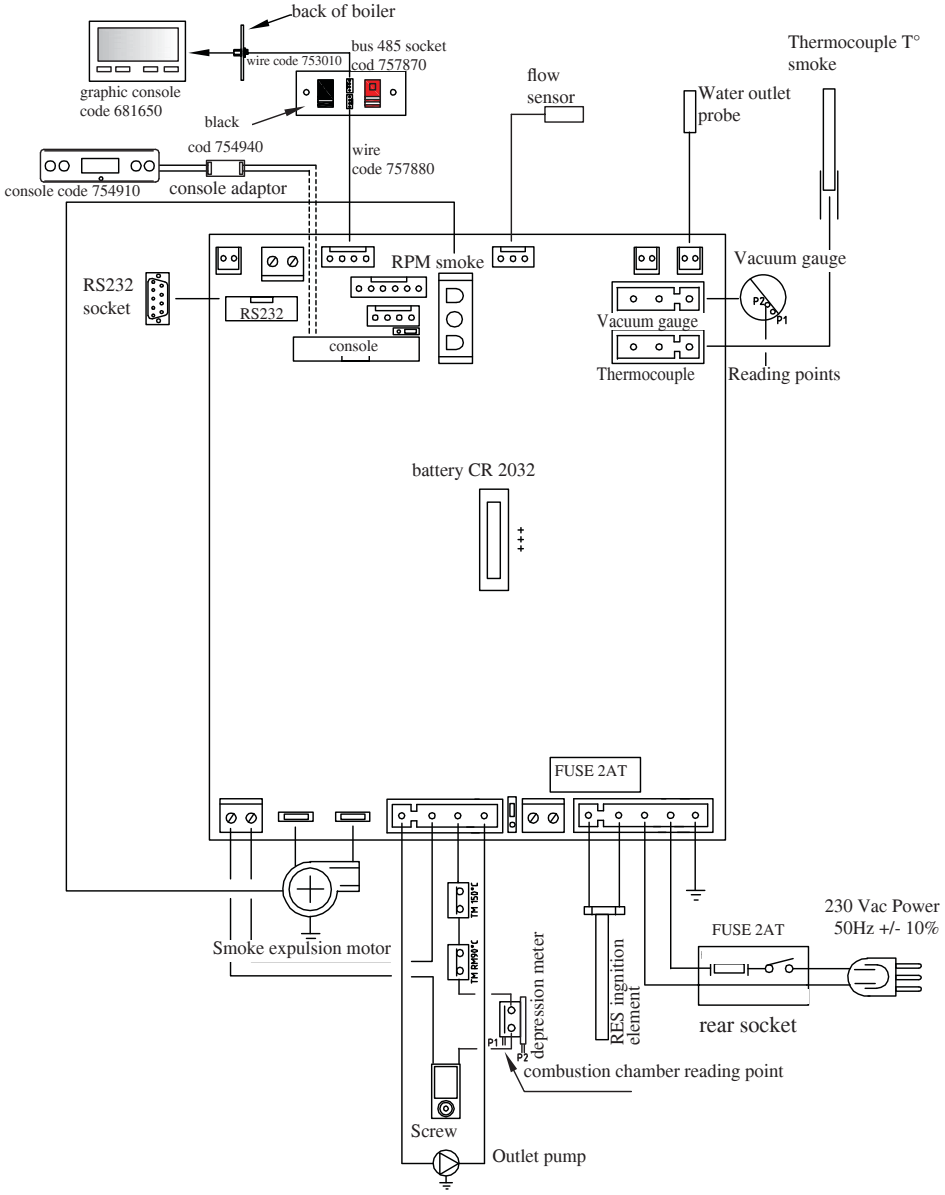

FEATURES

TECHNICALAND HEATING SPECIFICATIONS		
Rated power	12	kW
Water heating power	12	kW
Approx. overall efficiency	93	%
CO emission (13% O2)	0,006	%
Yield class EN 303-5:2012	5	n°
Max. pressure	3	bar
Operating pressure	1,5	bar
Smoke output temperature from test EN 4785/303/5	195	°C
Minimum draught	12	Pa
Min./max. autonomy	19 / 58	hores
Fuel consumption min./max.	0,9 / 2,75	kg/h
Hopper capacity	55	kg
Heating capacity	315	m³
Weight including packing	195	kg
Diameter of smoke extract duct male thread	80	mm

* The heatable room dimensions are calculated on the basis home insulation in compliance with Italian law 10/91, and subsequent changes together with an expected heat output of 33 Kcal/m³ per hour.

ELECTRICAL CHARACTERISTICS		
Power supply	230Vac +/- 10% 50 Hz	
Average power consumption	150	W
Power consumption during ignition	450	W
Protection on mains power supply (see page 32)	Fuse 2AT, 250 Vac 5x20	
Protection on electronic circuit board (see page 33)	Fuse 2AT, 250 Vac 5x20	

N.B.
1) keep in mind that external devices can cause interference to the operation of the circuit board.
2) caution: live parts. Servicing and/or inspections must be carried out by qualified staff.
(Before carrying out any maintenance, disconnect the device from the mains power supply)

The data shown above is purely indicative.
EDILKAMIN s.p.a. reserves the right to change the products at its discretion without notice.

FEATURES

• COMPONENTS - SAFETY AND DETECTION DEVICES

Smoke thermocouple
on the smoke outlet. It reads the smoke temperature. It regulates the ignition stage and shuts the boiler-fireplace down if the temperature is too high or too low (SF o AL 07).

Flow sensor
Positioned in the aspiration channel, the sensor stops the boiler when the flow of comburent air is incorrect (and which could cause the consequent risk of problems of depression in the fumes circuit).

Mechanical pressure switch
The pressure switch stops the supply of pellets if the fireplace door is opened or if the flue is blocked.

Feed Screw safety thermostat
Placed near the pellet hopper. It disconnects the electrical supply to the gear motor if the temperature detected is too high.

Water temperature detector
It reads the water temperature in the boiler and sends the circuit board information for pump management and boiler power modulation.
If the temperature is too high, it starts a shutdown.

Water overheating safety thermostat
detects the water temperature in the thermo-stoves. If this is too high, it triggers the shutdown process by disconnecting the electrical supply to the gear motor.
If the thermostat has been tripped it must be reset using the reset button behind the boiler after having removed the protective cap.

Overpressure valve 3 bar
Upon reaching the pressure stipulated on the plate, the system is triggered to discharge the water and consequently the water must be topped up.
WARNING!!!! remember to carry out the connection with the sewage system.

Resistance
It sets off of the combustion of the pellets and it remains lit until the flame has been ignited. This component is subject to wear

Smoke extractor
"Pushes" the smoke into the flue and draws out combustion air via a vacuum.

Gear motor
Activate the feed screw, which allows the pellets to be transferred from the hopper to the combustion chamber.

Vacuum gauge (electronic pressure sensor):
positioned on the smoke extractor, which detects the vacuum value (compared to the installation environment) in the combustion chamber.

Tank safety thermostat:
Located on the system that loads the pellets from the hopper. Trips when the temperature inside the boiler-fireplac is too high. It stops pellet loading, causing the boiler-fireplace to go out.

Pump (circulator)
"Pushes" water toward the heating system.

Closed expansion tank
"absorbs" the variations in the volume of water contained inside the boiler-fireplace due to the heating effect.
Aheating technician must evaluate the need to add a second tank to the existing one, depending on total amount of water in the system.

Manometer
It is positioned on the inside of the front part of the boiler (opening the door) and shows the pressure of the water in the boiler.
The recommended pressure is 1.5 bar when the boiler is on.

Drain tap
Positioned on the rear of the boiler, this should be opened when the water inside the boiler must be emptied.

Manual relief valve
Located on the front part of the top in positions V1-V2,
it allows for the "bleeding" of any air present during the loading of water inside the boiler.

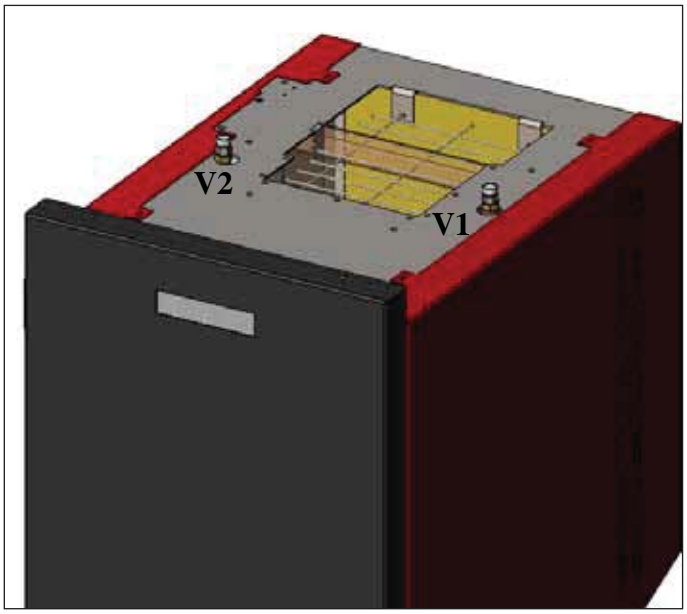

N.B.:
IF THE BOILER BLOCKS, THE REASON WILL APPEAR ON THE DISPLAY AND THIS WILL BE SAVED.

INSTALLATION

Water connections must be carried out by qualified personnel and a declaration of conformity must be issued pursuant to Min. Decree 37 ex Law 46/90.
All local and national laws and European standards must be met when installing and using the appliance. In Italy, refer to the UNI 10683/2012 standard, as well as any regional or local health authority regulations. In any case, it is essential that the laws in force in the country concerned are followed.
If installing in an apartment building, check with the management company first.

VERIFICA DI COMPATIBILITA' CON ALTRI DISPOSITIVI

The boiler must NOT be installed in the same room as B type gas heating appliances (e.g. gas boilers, stoves and appliances which use aspiration hoods) because the boiler can create low pressure in the room and thereby compromise the functioning of such appliances, or itself.

VERIFYTHE POWER SUPPLY CONNECTION (the plug must be accessible)

The boiler is supplied with a power cable that is to be connected to a 230V 50 Hz socket, preferably fitted with a magnetothermic switch.
Voltage variations of more than 10% can affect the correct functioning of the boiler.
Unless already installed, fit a suitable differential switch.
The electrical system must comply with the law; particularly verify the efficiency of the earthing system.
The power line must have a suitable cross-section for the boiler power.
An inadequate earthing system can cause anomalies for which Edilkamin cannot be held liable.

FIRE SAFETY DISTANCES AND LOCATION

For correct operation the boiler must be level.
Check the load-bearing capacity of the floor. The boiler must be installed in compliance with the following safety conditions:
- at least 10 cm from medium flammable material in the vicinity of the boiler.
- if the boiler is installed on a flammable floor, a sheet of heat insulating material must be placed between the boiler and the floor, which protrudes by at least 20 cm at the sides and 40 cm at the front.
Flammable objects must not be placed above the boiler or at a distance that is any less than the stipulated safety distances.
If connected to wooden walls or other flammable materials, the smoke exhaust pipe must be appropriately insulated with ceramic fibre or other similar material.

AIR INLET: to be mandatorily implemented.

The room where the boiler is placed must have an air inlet with a cross-section of at least 80 cm² so as to guarantee sufficient air supply to the boiler for combustion.
Alternatively, the boiler air may be taken directly from outside through a 4 cm steel extension of thepipe. In this case, there may be condensation problems and it is necessary to protect the air intake with a grille, which must have a free section of at least 12 cm². The pipe must be less than 1 metre long and have no bends. It must end with a section at 90° facing downwards or be fitted with a wind guard.

SMOKE OUTLET

The boiler must have its own smoke outlet (the smoke cannot be discharged into a smoke flue used by other devices).
The smoke is discharged through the 8 cm diameter outlet at the back of the boiler. A T-junction must be set up with a condensation collection stopper at the beginning of the vertical section. The smoke outlet must be connected to outside by means of suitable steel pipes EN 1856 certified.
The pipe must be hermetically sealed. The material used to seal and if necessary insulate the pipes, must be resistant to high temperatures (high temperature silicone or mastic).
The only horizontal section allowed may be up to 2 m long.
It may have up to three 90° bends.
If the outlet is not fitted into a chimney flue, a vertical section and a wind guard are required (reference UNI 10683/2012).
The vertical duct can be internal or external.
If the smoke channel (part of the pipe that goes from the boiler to the chimney flue) is outside, it must be appropriately insulated. If the smoke channel is fitted inside a chimney flue, the latter must be suitable for solid fuel.
If it is wider than 150 mm in diameter it must be improved by entering a pipe that has a suitable cross-section and is made of suitable material (e.g. 80 mm diameter steel).
All sections of the smoke duct must be accessible for inspection. If it is not removable, it must have inspection holes to allow for cleaning.
The boiler is designed to function in all weather conditions.
In the case of exceptional conditions, such as strong winds, safety systems could be triggered, causing the boiler to switch off. In this case, do not operate the appliance while the safety devices are disabled. If the problem persists, contact the Service Centre.

TYPICAL EXAMPLES

Fig. 1 **Fig. 2**

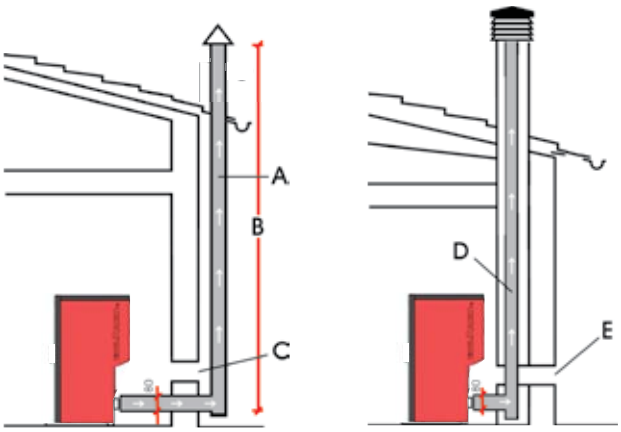

A: insulated steel chimney flu, Insulated
B: minimum height 1.5 m, and however beyond the eaves of the roof
C-E: air intake from outside (through section at least 80 cm²)
D: steel chimney flue inside existing masonry chimney flue

CHIMNEY POT

The main characteristics are:
- an internal cross-section at the base, which is the same as that of the chimney flue
- an outlet cross-section which is no smaller than twice that of the chimney flue
- its position must be high enough to catch the wind and avoid downdraft areas in turbulent wind..

INSTALLATION

• HYDRAULIC CONNECTIONS:
HEATING SYSTEM WITH BOILER AS THE ONLY SOURCE OF HEAT.

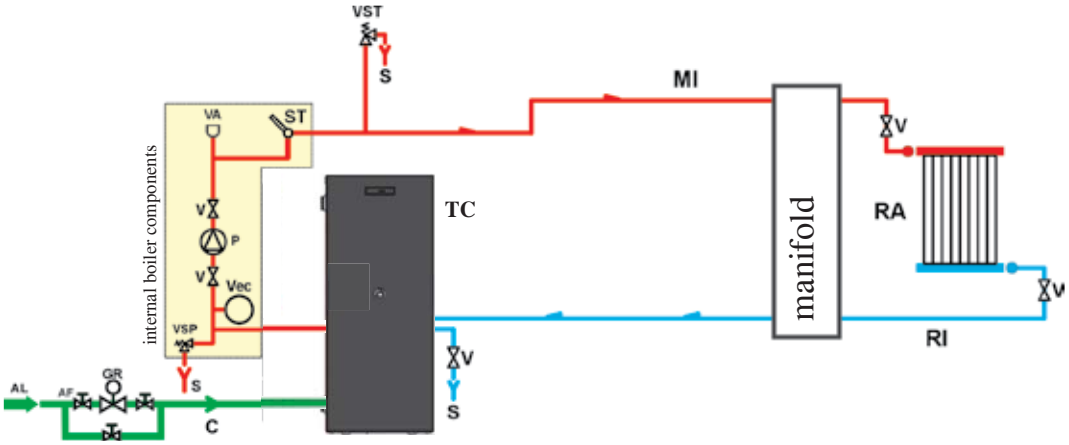

LEGEND

AF:	Cold Water
AL:	Water supply
C:	Filling/Topping up
GR:	Filling unit
MI:	Outlet to system
P:	Pump (circulator)
RA:	Radiators
RI:	Inlet from system
S:	Drain
ST:	Temperature Detector
TC:	Boiler
V:	Ball valve
VA:	Automatic bleed valve
Vec:	Closed Expansion Tank
VSP:	Safety Pressure Valve
VST:	High Temperature Drainage Valve

HEATING SYSTEM WITH BOILER COMBINED WITH INDOOR DOMESTIC HOT WATER BOILER.

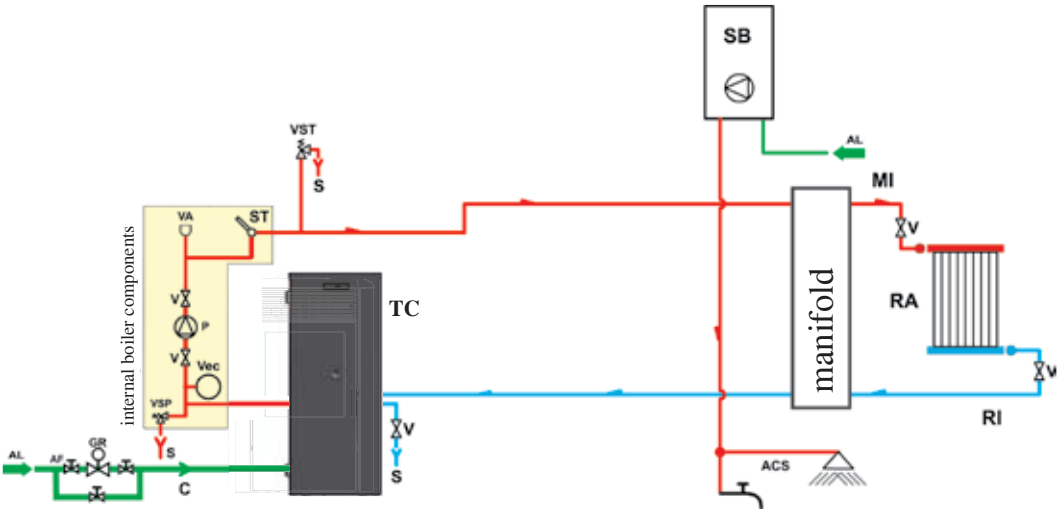

LEGEND

ACS:	Household hot water
AF:	Cold water
AL:	Water supply input
C:	Fill/Top up
GR:	Pressure reducer
MI:	System in
P:	Pump (circulation)
RA:	Radiators
RI:	System return
S:	Drain
SB:	Water boiler
ST:	Temperature probe
TC:	Boiler
V:	Spherical valve
VA:	Automatic air vent
Vec:	Closed surge tank
VSP:	Safety valve
VST:	Thermal discharge valve

HEATING SYSTEM WITH BOILER AS THE ONLY SOURCE OF HEATING WITH PRODUCTION OF DOMESTIC HOT WATER BY MEANS OF BOILER

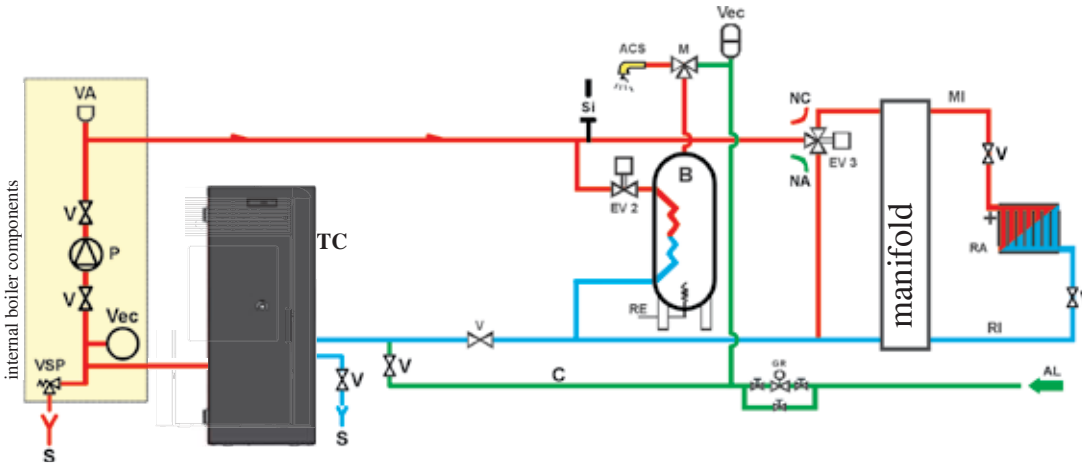

LEGEND

ACS:	Household hot water
AL:	Water supply input
B:	Boiler
C:	Fill/Top up
EV2:	2-way electro-valve
EV3:	3-way electro-valve
NA:	Normally Open
NC:	Normally Closed
GR:	Pressure reducer
MI:	System in
P:	Pump (circulation)
RA:	Radiator
RI:	System return
S:	Drain
TC:	Boiler
V:	Spherical valve
Vec:	Closed surge tank
VSP:	Safety valve

This layout is purely indicative. Have a plumber design and install the system.

ACCESSORIES:

In the diagrams referred to in the previous pages the use of accessories available from the Edilkamin catalogue has been assumed. Individual spare parts are also available (exchanger, valves, etc). For information, please contact your local dealer.

INSTALLATION

DOMOKLIMA is an automatic electronic heating system which lets you manage the various components of a heating system: solar panels, under-floor radiating panels, puffers, domestic boilers, etc.
The following combinations are possible:

• HYDRAULIC CONNECTIONS: PLANT DIAGRAM: "TYPE A.C.S."

System With Built-In Boiler For Hot Sanitary Water Production, Combined With Solar Panels.

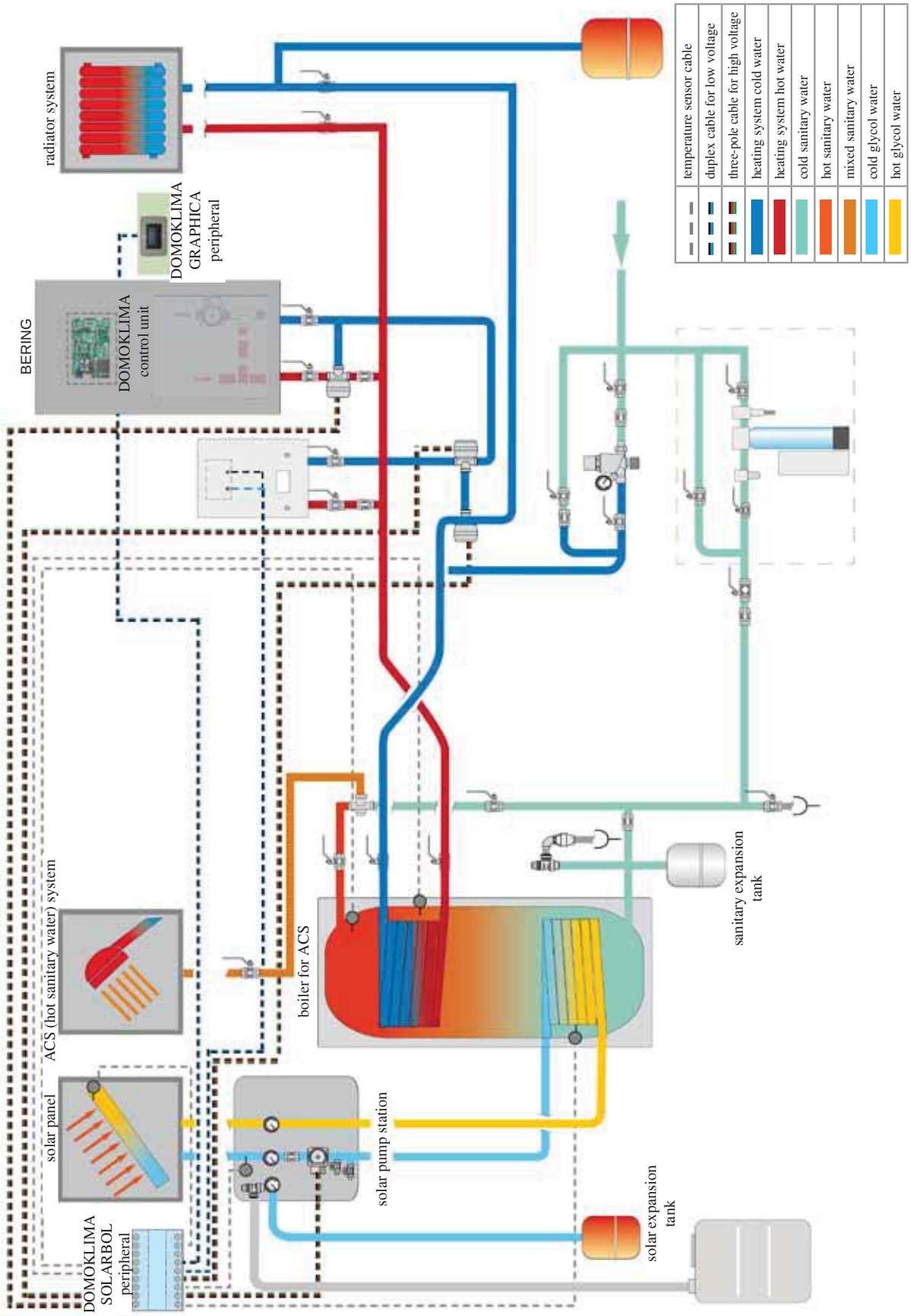

This layout is purely indicative. Have a plumber design and install the system.

INSTALLATION

• HYDRAULIC CONNECTIONS: COMPOSITE PLANT DIAGRAM: “ COMBI A + B”

Plant with puffer to power the radiators and the radiant panels simultaneously in addition to the hot sanitary water network in conjunction with solar panels.

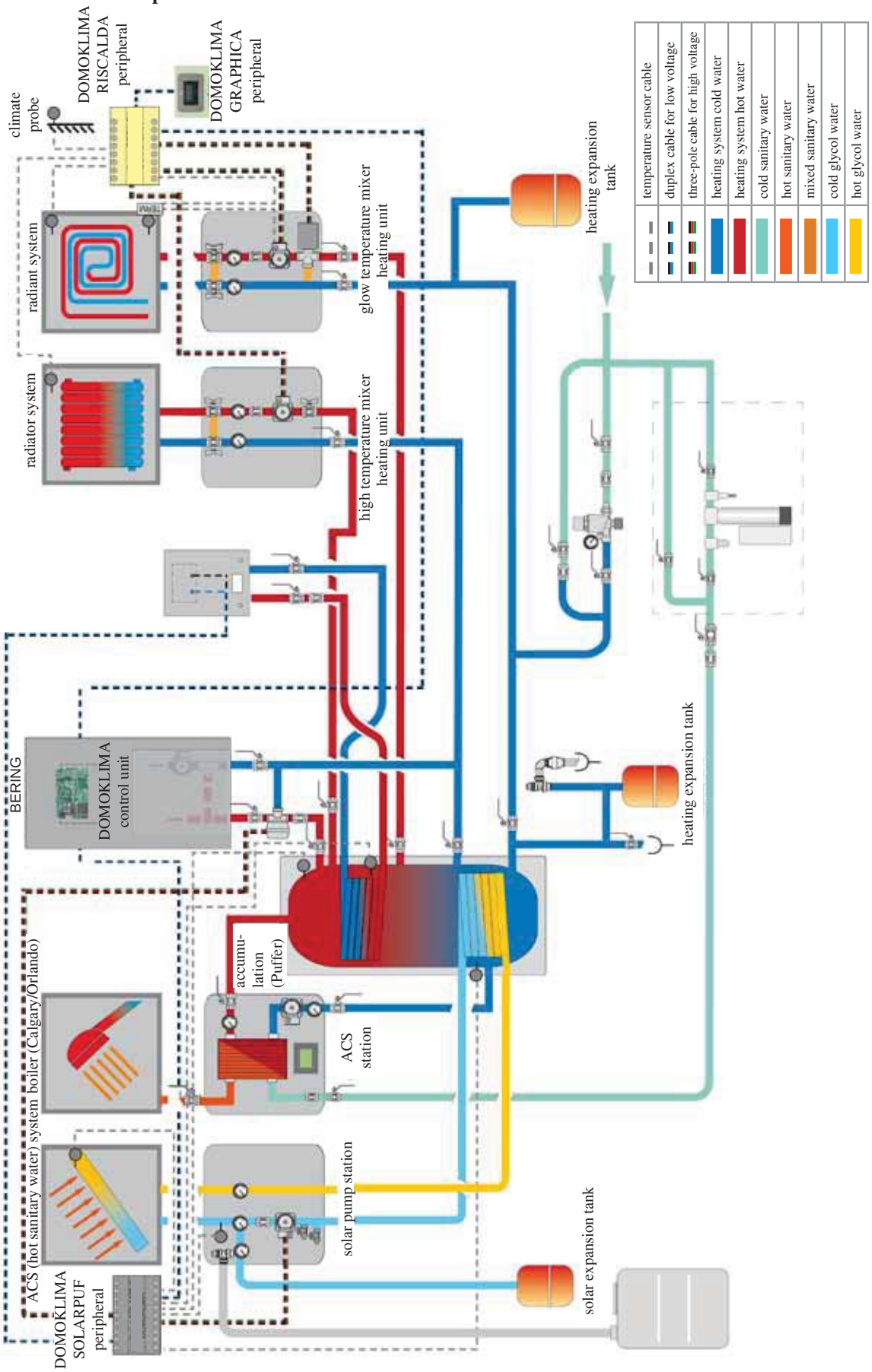

This layout is purely indicative. Have a plumber design and install the system.

INSTALLATION

DOMOKLIMA GRAPHIC CONSOLE code 741180

Bering uses a graphic display (DOMOKLIMA GRAPHICA) which shows the boiler's state and changes in the functioning parameters.

It is a graphic panel equipped with all accessories for external or built-in wall fitting.
Edilkamin also provides an aesthetic finishing plate which can, however, be substituted for another bought at any electrical goods store.

The GRAPHICA console is delivered in a cardboard carton containing all the components illustrated in fig. 1 on page 41.

A rectangular 3-module junction box must be fixed on the wall at the installation point:

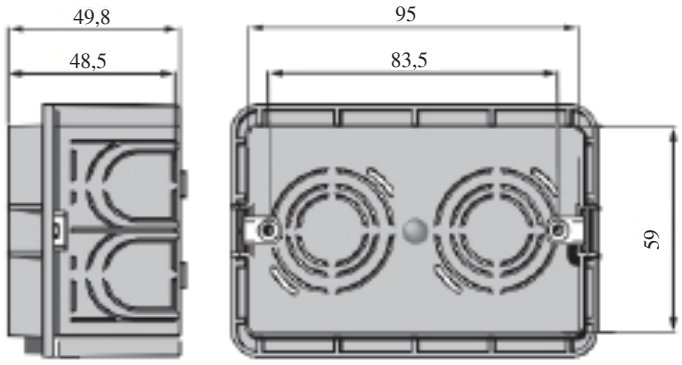

A special tube must also be installed to contain the electrical wires connecting the junction box to the boiler.

Example display of the integrated DOMOKLIMA system, with combined solar panels, for simultaneous input to radiators and radiating panels

Example display of the heating system without DOMOKLIMA

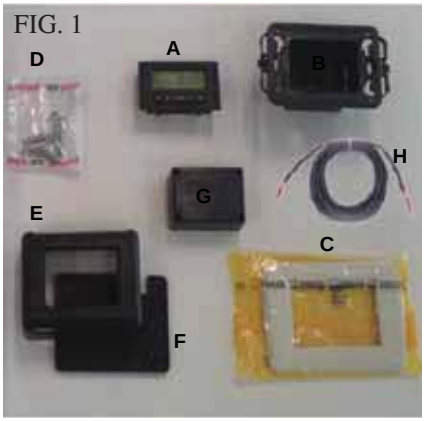

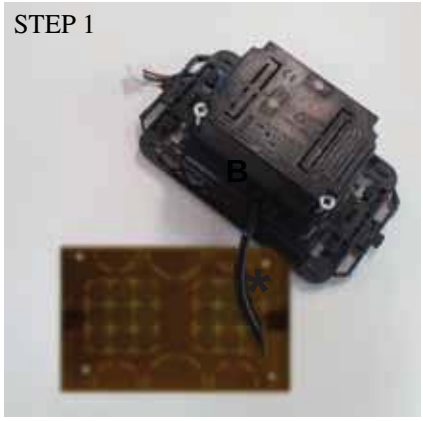

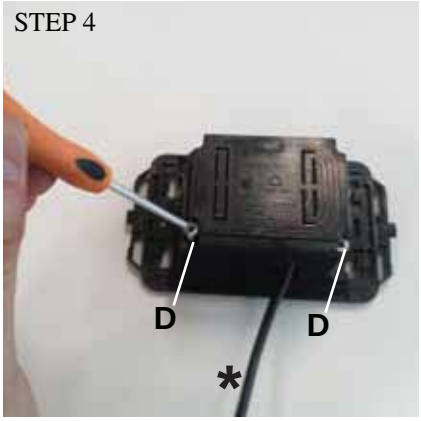

BUILT-IN WALL INSTALLATION OF DOMOKLIMA GRAPHICA CONSOLE

Material needed (fig. 1):

- Control panel with display (A)
- Plastic casing for built-in fitting (B)
- Aesthetic finishing plate (C)
- 2 self-threading screws and wall plugs (D)
- Aesthetic plastic wall casing (E)
- Plastic base for wall fitting (F)
- Protective cover for wall fitting (G)
- BUS connection wire (H)

STEP **1**
The kit also includes a coated wire with diameter of about 4.5 mm with a connector with dimensions of 6.8mm x 9.7mm x 4.5mm and total length of about 10 m.
Bring the wire (*) coming from the boiler to the built-in wall compartment of the console.
Insert the wire into the appropriate hole in the plastic casing (B).

STEP **2**
After positioning the wire, connect it to the connector (Y) located on the rear part of the control panel with display.
(take care that the connector is correctly positioned)

STEP **3**
Position the control panel with display (A) into the seat of the plastic casing.
(N.B. Pay attention to the electrical connections)
The side with the keys must be on the part of the opening which allows the passage of the wire.

STEP **4**
Fix the control panel with display to the plastic casing with the 2 screws (D) provided.
(N.B. only on the side towards the opening which allows the passage of the wire).

STEP **5**
Fix the assembled components into the seat for wall fitting, with two screws (not provided).

STEP **6**
Click on the aesthetic finishing plate (C), pushing it onto the plastic casing.

STEP **7**
The control panel thus installed is ready for use (after having connected the wire to the boiler itself).

INSTALLATION

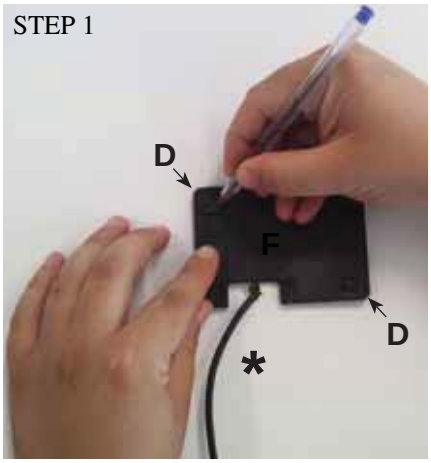

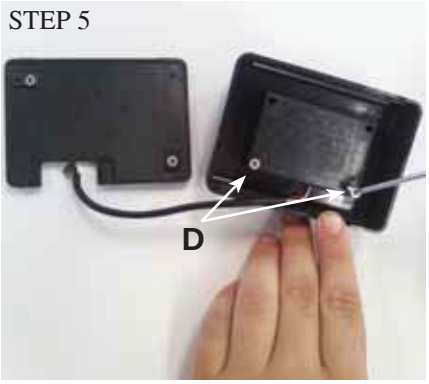

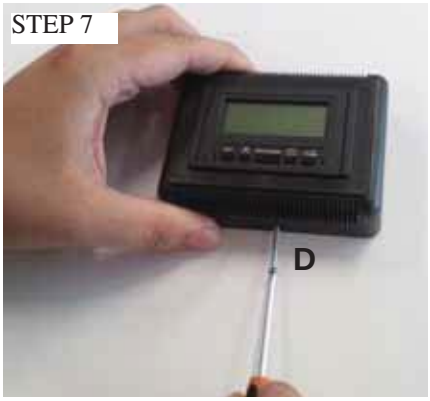

OUTSIDE WALL INSTALLATION OF DOMOKLIMA GRAPHICA CONSOLE

Material needed (fig. 1 on page 41):

STEP **1**
Bring the wire (*) coming from the boiler to the point where you wish to position the console. Position the base for wall fixing (F) near the wire coming from the boiler. Mark the points on the wall where the plugs must be positioned to fix the base (F).
Make two suitable holes in the wall, position the 2 plugs (D) and fix the plastic base (F) with the 2 screws (make the wire coming from the wall coincide with the specific hole on the base).

STEP **2**
Position the control panel with display (A) into the seat of the plastic casing (E).
(N.B. the side with the keys must be positioned towards the hold in the central part of the plastic casing).
Press until correctly inserted

STEP **3**
Connect the wire to the connector (Y) positioned on the rear part of the control panel with display (N.B. take care to correctly position the connector)

STEP **4**
Position the protective plastic cover (G) on the back of the casing (E), paying attention to the electrical connections.

STEP **5**
Fix the protective plastic cover with 2 self-threading screws provided (D) (only on the side towards the opening for the wires).

STEP **6**
Apply the plastic casing (E) complete with control panel, pressing it onto the base already screwed to the wall and click it into place.

STEP **7**
Apply the self-threading screw provided (D) to the lower part to fix the plastic casing (E) with control panel to the base at the wall (F).

STEP **8**
The control panel thus installed is ready for use

INSTALLATION

Fig. 1

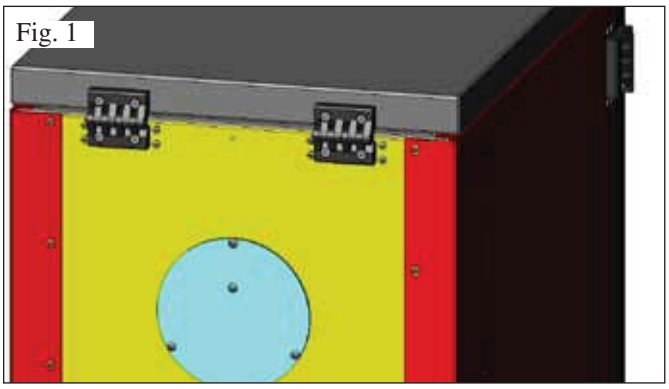

Fig. 2

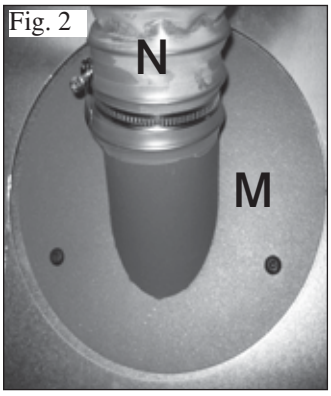

Fig. 3

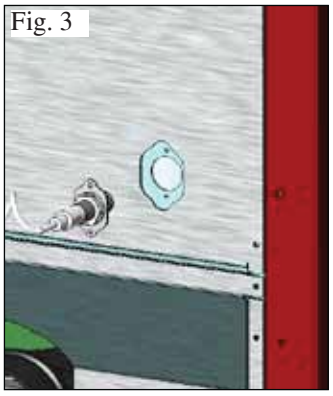

fig. 4

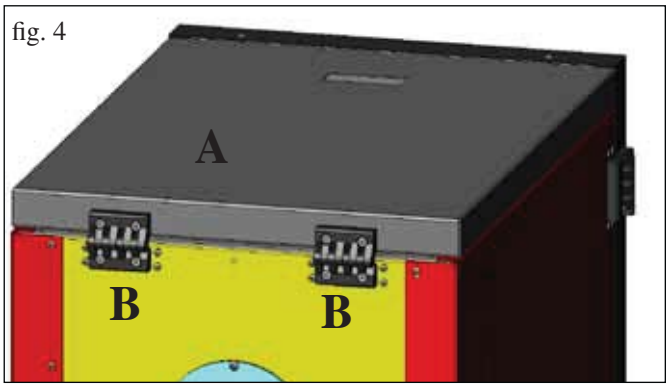

fig. 5

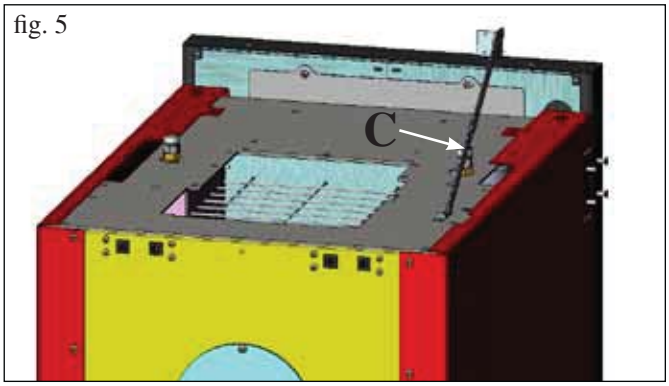

fig. 6

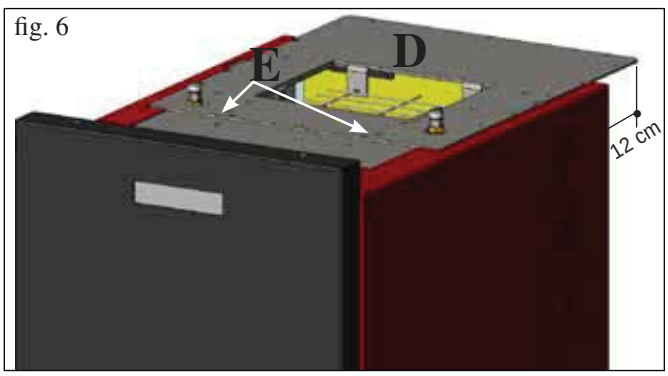

ADAPTATION FOR PELLET LOADING SCREW SYSTEM (optional)

The boiler is designed for pellet loading by means of a screw feeding system.

ATTENTION: the boiler must be positioned at least 30 cm from the wall behind it

To install the system, proceed as follows:

N.B.:
before starting, turn the boiler off and disconnect the electricity supply wire.

Figs. 1 - 2
• Remove the cover screwed onto the back of the boiler (fig. 1), and replace it with the flexible pipe connection flange contained in the system packaging (M -fig. 2).

• The flexible pellet feeding pipe must be connected to the flange (see system technical diagram)**.**

Fig 3
• Insert the level sensor in the special seat on the rear of the boiler, removing the cap fixed with two screws.

ADAPTATION FOR PNEUMATIC PELLET LOADING SYSTEM (optional)

The boiler is designed for pellet loading by means of a pneumatic feeding system.

The user must activate loading manually.

ATTENTION: the boiler must be positioned at least 12 cm from the wall behind it

To install the system, proceed as follows:

N.B.:
before starting, turn the boiler off and disconnect the electricity supply wire.

Fig. 4 - 5:
Remove the steel cover (A) by dismantling the two hinges (B) and the compass type rod (C).

Fig. 6:
Position the plate (D), contained in the system packaging and fix it with two screws (E) provided.

Fig. 7:
The external unit for drawing pellets must be fixed to the plate (D) (see system technical diagram).

fig. 7

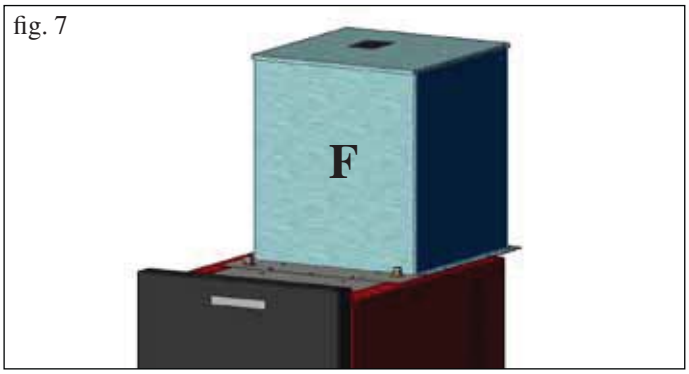

INSTRUCTIONS FOR USE

1st ignition/test by the Edilkamin authorised Dealer
Start-up must be carried out as prescribed by standard UNI 10683/2012.
This standard indicates the control operations to be carried out in situ, aimed at ascertaining correct system function.

Edilkamin's Technical Assistance staff (CAT) will also calibrate the boiler based on the pellet type used and the installation conditions.

Edilkamin's Technical Assistance staff (CAT) must commission the boiler in order for the guarantee to be activated.

The DEALER must also:
- Verify that the hydraulic system is correctly installed and is equipped with an expansion tank that is sufficiently large to guarantee safety.

The presence of a tank within the boiler does NOT guarantee appropriate protection from thermal expansion occurring in the whole system.
Therefore the installer must assess whether an additional expansion tank is needed, depending on the type of system installed.
- Connect the electrical power to the boiler and implement a cold test (to be carried out by the DEALER).
- Fill the system using the filling tap (it is recommended not to exceed a pressure of 1,5 bar).
When filling, 'bleed' the pump and the relief tap.

There may be a slight smell of paint the first few times it is ignited, however, this will disappear quickly.

Before igniting you must check:
• that installation is correct
• the power supply
• that the door closes properly to a perfect seal
• that the combustion chamber is clean
• that the display is on stand-by (time and temperature set).

Note: When producing hot sanitary water, power to the radiators temporarily decreases.

ATTENTION:
During the first start-up phase, carry out the air/water purge operation using the manual valves (V1 - V2) located on the front part of the top.
The operation must be repeated during the first days of use and in the event the plant has only been partially reloaded. The presence of air in the ducts does not allow for proper operation. Rubber tubes are supplied with valves V1 and V2 to facilitate relief operations.

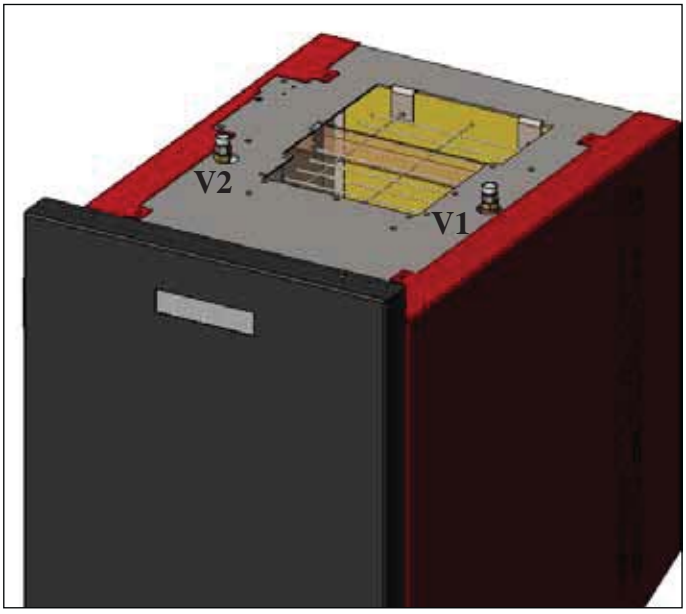

NOTE regarding the fuel.
BERING is designed and programmed to burn wood pellets with 6/8 mm diameter. Pellets are a type of fuel in the form of little cylinders, made from compacted sawdust, compressed under high pressure with no adhesives or foreign materials. They are sold in bags of 15 kg.
For the boiler to function properly, you MUST NOT burn anything else in it. Using other materials (including wood) will render the warranty null and void. Such use is detected by laboratory analyses.
Edilkamin has designed, tested and programmed their boiler-stoves to guarantee the best performance when pellets with the following characteristics are used:

- diameter: 6/8 millimetres
- maximum length: 40 mm
- maximum moisture content: 8%
- calorific value: at least 4300 kcal/kg
If pellets with different characteristics are used, the boiler-stoves must be recalibrated – a similar procedure to that carried out by the DEALER when the boiler is ignited the first time. Using unsuitable pellets may: decrease efficiency; cause malfunctions; stop the boiler-stove from functioning due to clogging, dirt on the glass, unburnt fuel, etc.
A simple, visual analysis of the pellets may be carried out:
Good quality: smooth, uniform length, not very dusty.
Poor quality: with longitudinal and transverse cracks, very dusty, various lengths and mixed with foreign matter.

INSTRUCTIONS FOR USE

IGNITION

With the boiler in stand-by mode, (after having checked that the chamber is clean), press the key , and the ignition procedure will start.
On the display the wording "**ON AC**" (start combustion) will appear; after certain control cycles and after checking that the pellets are burning, the display will show the wording "**ON AR**" (heating on).
This phase will last a few minutes, to allow the ignition procedure to complete correctly and for the exchangers in the boiler to heat up.
After a few minutes, the boiler will enter the heating phase, indicating the wording "**burn**" and later, during regular functioning, the temperature of the output water, set by the user, is indicated and the power chosen by the automatic modulation system.

SWITCHING OFF

Pressing the key , when the boiler is on, will start the switching off phase, which involves:

- Stopping the delivery of the pellets
- Burning any pellets left in the chamber, keeping the fume fan on (usually for about 10')
- Cooling the boiler's body while the pump remains on until the shut-off temperature is reached
- The indication "OF" on the display together with the minutes remaining until shut-off

During the switching off phase, the boiler cannot be turned on again; when the switching off phase is completed the system automatically goes into stand-by mode.

AUTOMATIC FUNCTIONING

The user must set the output water temperature, which must be assessed according to the type and dimensions of the system, and considering the atmospheric temperature linked to the season.
The boiler automatically modulates power according to the difference between the set temperature (set on the display) and the temperature measured by the water sensor; on reaching the desired temperature, the burner will function at minimum, going to power level 1.
The output water temperature can be increased by pressing the key , or decreased by pressing the key .

The display alternatively shows the desired temperature and the power which is automatically chosen by the electronic modulating system.

ECONOMY FUNCTION

This is suitable for boiler installations in small systems, where functioning at minimum power would give excessive heating in any case.
This function, managed automatically, switches off the boiler when the set output temperature is reached. The wording "**EC OF**" will appear on the display, indicating the minutes remaining before shut-off.
When the output temperature has fallen below the set value, the boiler will automatically switch on again. This function can be requested from the technical assistance centre when the boiler is switched on for the first time.

REMOTE ACTIVATION FUNCTION

By means of a special connection wire (code 640560), the boiler can be switched on/off by a remote control device such as a GSM telephonic activator, an environment thermostat, a zone valve, or in any case a device with clean contact with the following logic:
Contact open = boiler off
Contact closed = boiler on

Activation and deactivation takes place 10" after the transfer of the last command.

If the remote activation of the door is connected, the boiler can be switched on and off in any case by the control panel; the boiler will always act according to the last command received, whether for switching on or off.

INSTRUCTIONS FOR USE

CONTROL PANEL

ON/OFF key
this also serves to confirm/exit

Selection key: access to regulation menu
(press for 2 seconds)

Key to DECREASE temperature and to scroll back from the selected data

Key to INCREASE temperature and to scroll forward from the selected data

This indicates the functioning of the circulator (pump).

This indicates the functioning of the pellet loading motor

This indicates that the boiler is functioning within the parameters of the menu (technical assistance centre only)

This indicates that the timer is active, and that an automatic time programme has been chosen

DISPLAY INDICATIONS

OF	Shut-off phase in progress, duration approx. 10 minutes while the pump continues to work until the set shut-off temperature is reached (usually 40°C)
ON AC	Boiler in the first ignition phase: pellet loading and waiting for the flame to light
ON AR	Boiler in the second ignition phase: heating the boiler body and start-up of combustion
Burn	Boiler in water exchange heating phase
P1-P2-P3-P4-P5	Level of power, modulated automatically
50….80°C	Level of water temperature desired for system output
Pu	Automatic cleaning of chamber in progress
PROG	Timer menu for weekly programming
SET	Menu for setting the clock
SF	Stop Flame: stops functioning for probable lack of pellets
AF	Ignition Failed: stops functioning for failed ignition
CP-TS-PA	Control menu available only to Technical Assistance Centres
H1……H9	System in alarm, the number indicates the cause of the alarm

When the boiler is in stand-by mode, the display shows the wording OF and the set temperature.

SCREW FILLING.

The pellet transport duct (screw) has to be filled when the boiler is new (on first ignition) or if the boiler has completely user all the pellets.

To activate reloading, simultaneously press the keys 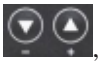 , the display will show the wording “**RI**”.

The reloading function stops automatically after 240” or when the key is pressed.

INSTRUCTIONS FOR USE

SETTING: CLOCK AND WEEKLY PROGRAMMING

Press the key SET for 2": this takes you into the programming menu and the display will show the wording "**TS**".

Press the keys until the wording "**Prog**" appears, then press SET.

By pressing the keys the following settings can be selected:
• **Pr OF**: This enables or completely disables the use of the timer.

To activate the timer, press the SET key and then choose "**On**" with the keys , set "**OFF**" to deactivate it, confirm the setting with the SET key, then press the ESC key to leave the programme.

• **Set**: this lets you set the current time and day.

To set the current time, select the wording "**SET**" on the display, confirm the selection with the SET key, set the current time; every time the key is pressed the time will increase by 15', and it will decrease by 1' every time the key is pressed.

Confirm the setting with the SET key, set the current day of the week by means of the keys (e.g. Monday=Day 1), confirm the programming with the SET key, after entering the day/time, the display will show the wording '**Prog**', press SET to continue programming for Pr1/Pr2/Pr3 or press 'ESC' to leave the programming.

• **Pr 1**: This is programme no. 1; this is for setting the 1st ignition timetable, the 1st shut-off timetable and the days on which to apply the timetable **Pr 1**.

N.B.: If the DOMOKLIMA GRAFICA console is installed and the ON/OFF mode is set (see next page) programming is deactivated. Programming is carried out directly from the DOMOKLIMA GRAFICA console.

To set the **Pr 1** timetable, with the keys select "**Pr 1**", confirm the selection with the SET key the display will briefly show "**On P1**", with the keys set the ignition time of the **Pr 1** timetable, confirm with the SET key, the display will briefly show "**OFF P1**", then with the keys set the shut-off time of the **Pr 1** timetable, confirm with the SET key.

Continue to assign the same timetable to the various days of the week, with the SET key the days will scroll from day 1 to day 7, where day 1 is Monday and day 7 is Sunday, with the keys the programme **Pr 1** is activated on the days selected on the display (e.g. On d1=active or Of d1 =not active).

After completing the programming, the display will show the wording '**Prog**', to continue programming **Pr 2/Pr 3** press '**set**' and repeat the above described procedure, or press 'ESC' to leave the programming.
Example of Pr 1 programming On 07:00 / OF 09:00: red=active green=not active

Day 1	Day 2	Day 3	Day 4	Day 5	Day 6	Day 7
On	On	On	On	On	Off	Off

Pr 2:
This lets you set a second timetable; for the programming procedure, follow the same instructions as for Pr 1.
Example of Pr 2 programming On 17:00 / OF 23:00: red=active green=not active

Day 1	Day 2	Day 3	Day 4	Day 5	Day 6	Day 7
On	On	On	On	On	Off	Off

Pr 3:
This lets you set a third timetable; for the programming procedure, follow the same instructions as for Pr 1 and Pr 2.
Example of Pr 3 programming On 09:00 / OF 22:00: red=active green=not active

Day 1	Day 2	Day 3	Day 4	Day 5	Day 6	Day 7
Off	Off	Off	Off	Off	On	On

INSTRUCTIONS FOR USE

USER MANUAL FOR THE DOMOKLIMA GRAPHICA CONSOLE

SETTING THE LANGUAGE

To set the language:
- from the HOME screen, press any key and then the menu key, select CONSOLE and confirm the selection with the enter key ↵ :

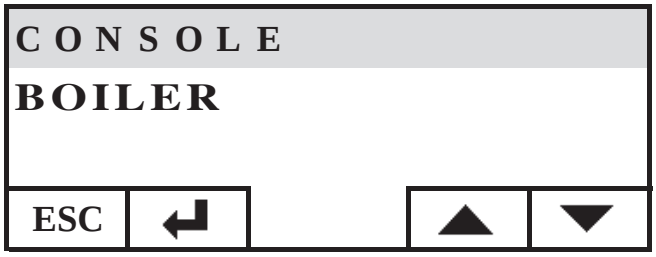

Select LANGUAGE and confirm with the enter key ↵ :

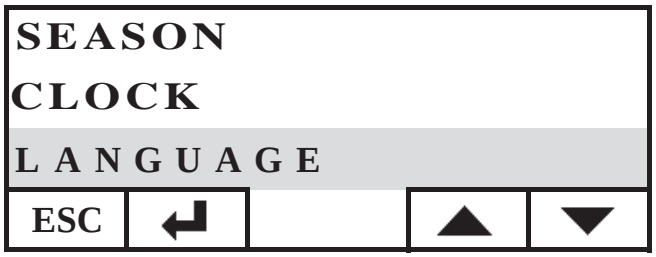

The console language setting screen is then available; select the desired language by pressing the keys + and confirm with the ↵ key:

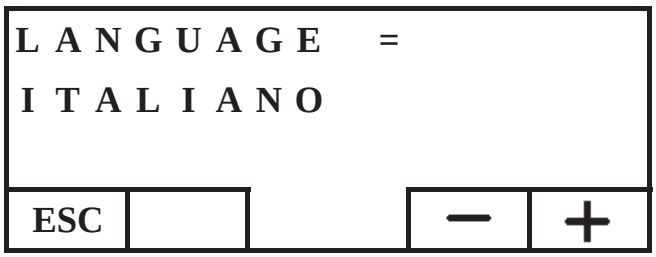

after setting the language, press ESC repeatedly until the HOME screen appears.
The following languages are available: Italian, English, French, Spanish, German, Danish, Greek, Dutch and Portuguese.

HOME SCREEN

The HOME screen sums up and lets you check the functioning settings. Commands to switch on, switch off, change temperature and timetable programming can be issued from the console. It is also possible to display the temperature of the output water, the set functioning temperature, the working power selected by the system, and the various ignition, work, stand-by or block phases.

Screen display

Screens other than HOME can be displayed by simply selecting that of interest; the console maintains the last screen selected. In the case of an electricity outage, the console returns automatically to the HOME screen.
If you wish to stop the periodic display of the date and time, showing only the state of the boiler on the HOME screen:
- go to the HOME screen and then simultaneously press the first key on the right and the first on the left, press the two end keys of the keyboard while the boiler state is shown on the screen (press quickly and in together, otherwise the command will not be recognised);
- to reactivate showing the date and time, press the two end keys of the keyboard again.

THERMOSTAT FUNCTION

The console not only lets you remotely control the boiler, it can also be connected to it and function as a zone thermostat, managing the power modulation or the ignition/shut-off according to a set environmental temperature (the parameters need to be set to make the boiler function, in POWER-MODULATION mode or in ON-OFF mode, to be set by the technical assistance centre).
Pressing any key of the console will give access to the internal thermostat setting, press the + and - keys to set the desired SET temperature in the environment.

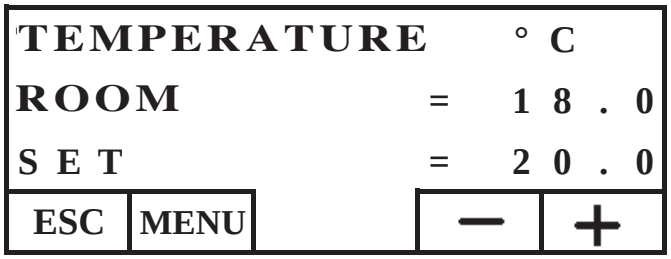

CHRONOTHERMOSTAT FUNCTION

The console not only lets you remotely control the boiler, it can be connected to it and function as a zone chronothermostat, managing the power modulation of the ignition/shut-off according to a set environmental temperature and the programme timetable settings. The boiler parameter functioning modes can be set as POWER MODULATION mode or ON-OFF mode; settings to be entered by the technical assistance centre.
in ON-OFF mode the console programming disables programming from the control panel.
In POWER MODULATION mode the console resets the comfort and economy system as described below (the boiler modulates its functioning to maintain the desired temperatures and prevents switch-off.
If you wish to switch the boiler off, set the ON-OFF phases from the control panel as described on the previous page. To use the chronothermostat, it must be enabled; from the HOME screen, press any key, then press the menu key, select CONSOLE, confirm by pressing the enter ↵ key:

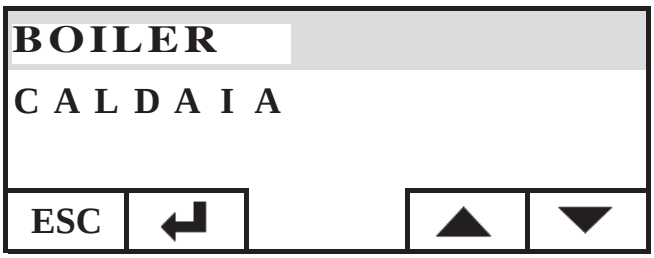

INSTRUCTIONS FOR USE

Select PROGRAMMER, press the enter ↵ key:

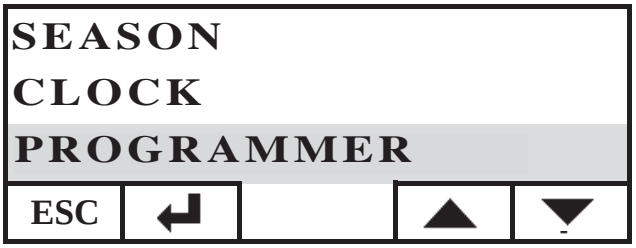

Activate the programmer by setting the first line selecting the ON status, the programmer is delivered deactivated (OFF).

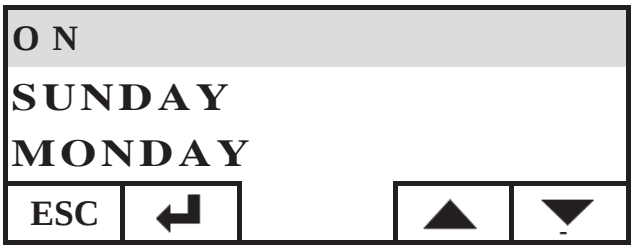

Select the day you wish to programme (e.g. MONDAY) and confirm by pressing the enter key, access is given to the screen to set the time brackets.
Set the comfort system ☼ or the economy system ☾ associating it to each single time bracket.
To scroll through the time brackets with the cursor, use the arrow keys:

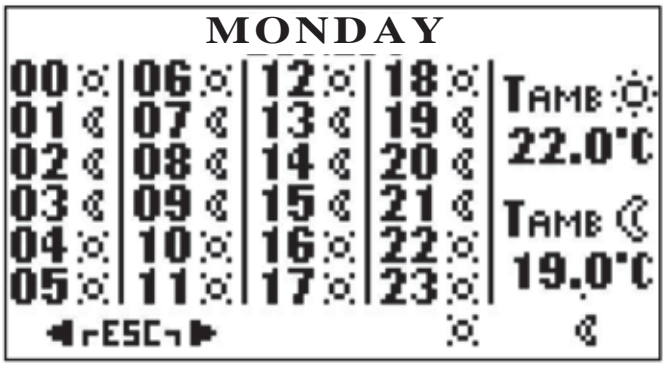

The factory programme has the economy setting for all times and all days of the week; activating the timetable programmer, it is necessary to enter a programme suitable for your own habits and presence in the rooms, using the timetable programmer can realise significant ENERGY SAVINGS.
After programming all the selected 24 hours of the day, move the cursor to the comfort ☼ and economy ☾ temperature settings, to change the temperature use the + and - keys:

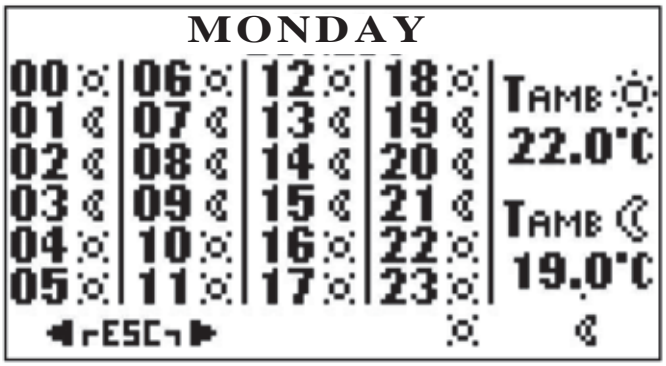

After setting, leave the programming by pressing the two keys simultaneously, repeat the desired setting for all the days of the week.
To leave the timetable programmer, press ESC repeatedly until the HOME screen reappears.

Clock setting
To set the clock, proceed as follows: from the HOME screen, press any key and then the menu key, select CONSOLE and confirm the selection with the enter key ↵ :

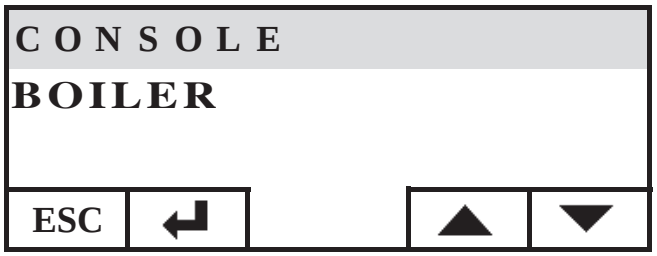

Select CLOCK and confirm with the enter key ↵ :

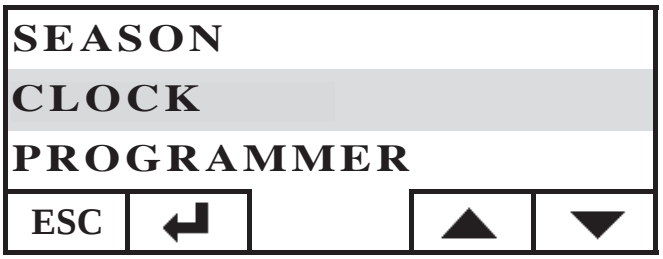

Then go to the clock setting screen of the console:

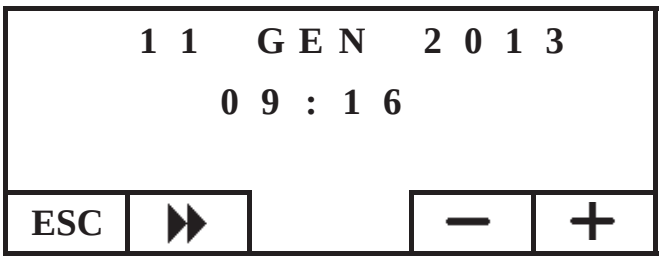

Move the cursor (▶▶) adjusting the date and time with the + and - keys, after the setting leave by pressing the ESC key repeatedly until the HOME screen reappears.

Season setting
This setting is needed if you have a DOMOKLIMA home automation system otherwise keep the factory WINTER setting.
To set the season, proceed as follows: from the HOME screen, press any key and then the menu key, select CONSOLE and confirm the selection with the enter key ↵ :

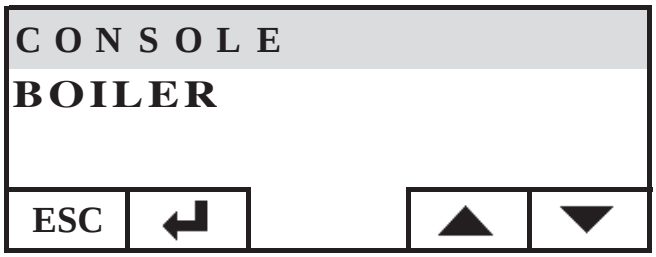

INSTRUCTIONS FOR USE

Select SEASON and confirm the setting with the ↵ key:

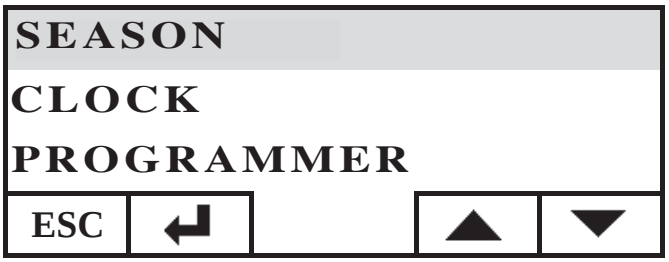

Select the desired seasonal setting (SUMMER-WINTER) with the + and - keys:

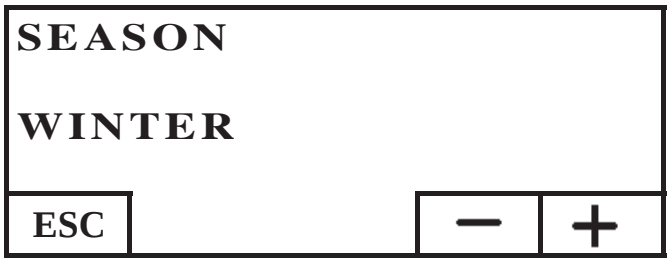

after setting the language, press ESC repeatedly until the HOME screen appears.

USER MENU
The USER MENU lets you personalise and check certain console function settings.
For access to the USER MENU, proceed as follows: from the HOME screen press any key and then the menu key, select CONSOLE and confirm the selection with the enter key ↵ :

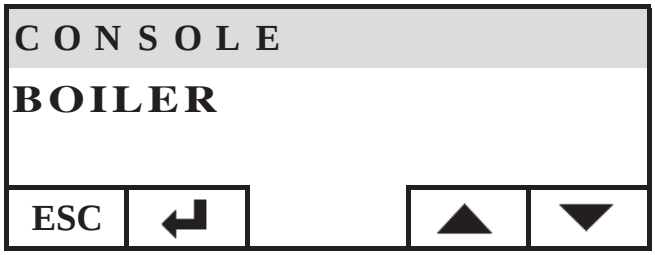

Select USER MENU descending with the key ▼ , confirm the selection with the key ↵

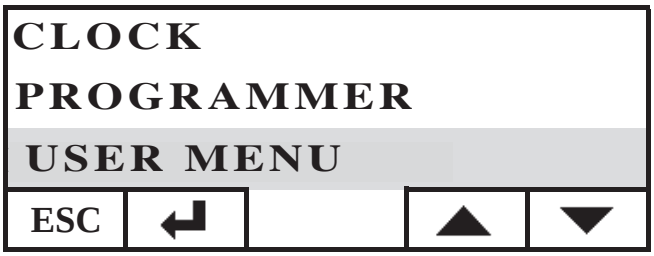

A series of settings will appear, which let to personalise the contrast, brightness, duration of screen lighting, correct the temperature detected by the console and check the firmware version.

Adjusting the contrast
This lets you adjust the contrast of the display.
Depending on the console installation position (recommended at 1.50 m from the floor), it may be necessary to adjust the contrast for a clearer display.
Decrease the contrast if the display background is too dark, increase the contrast if the display text is transparent.
Adjust the contrast with the + and - keys, the minimum contrast is 120 points, the maximum is 200, the factory setting is 140

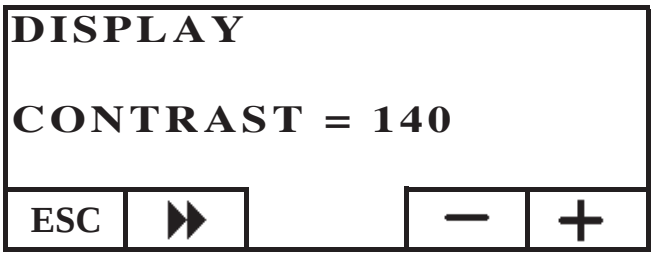

Press the ▶▶ key to move to the next setting, press the ESC key repeatedly to return to the HOME screen.

Stand-by display brightness
Adjustment of display brightness in stand-by mode.
By means of this adjustment, you can set the brightness of the display when it is not being used.
Change the set value with the + and - keys.
The minimum setting is 0% (no light), the maximum is 100%, the factory setting is 30%.

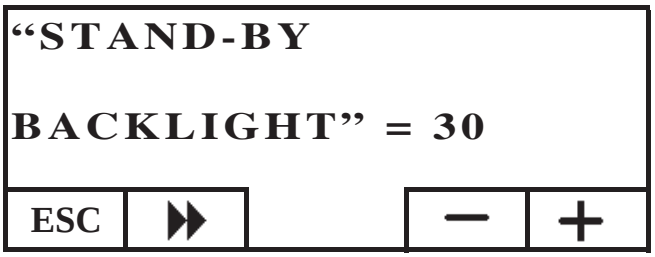

Press the ▶▶ key to move to the next setting, press the ESC key repeatedly to return to the HOME screen.

Display brightness in active mode
Adjustment of the display brightness during use of the console.
Change the set value with the + and - keys.
The minimum setting is 0% (no light), the maximum is 100%, the factory setting is 80%.

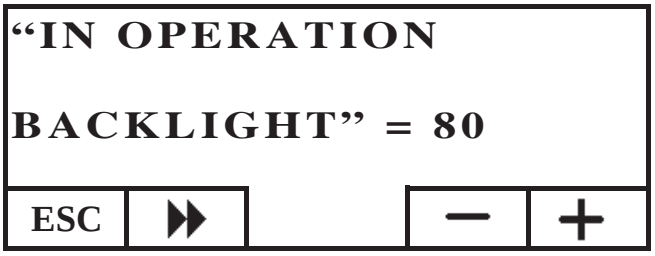

INSTRUCTIONS FOR USE

Press the ▶▶ key to move to the next setting, press the ESC key repeatedly to return to the HOME screen.

Duration of display brightness
This adjusts the time after which, if no key is pressed, the display brightness returns to that of stand-by mode.
Adjust this setting with the + and - keys.
The minimum setting is 5”, the maximum is 60”, the factory setting is 30”.

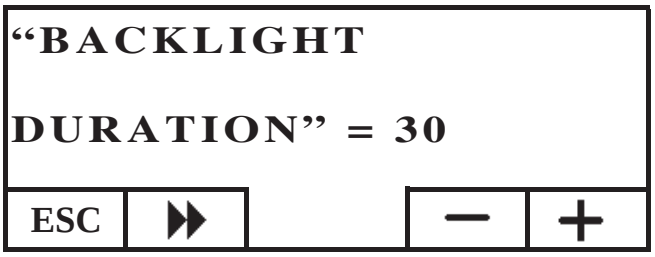

Press the ▶▶ key to move to the next setting, press the ESC key repeatedly to return to the HOME screen.

Correcting the temperature measurement
The internal temperature sensor is carefully calibrated and accurately checked in the factory.
However, if the position and location of the console does not allow for correct and precise measurement of the environmental temperature, the temperature detected by the sensor inside the console can be re-calibrated.
Change the set value with the + and - keys
The minimum setting is -5.0°C, the maximum is +5.0°C, the factory setting is 0.0°C.

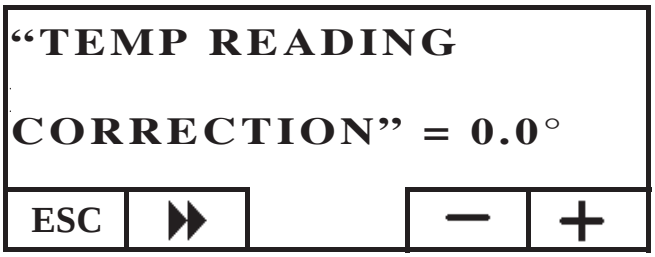

Press the ▶▶ key to move to the next setting, press the ESC key repeatedly to return to the HOME screen.

Firmware version (fw) only for technical assistance centre
This lets you check the version of the firmware in the console.

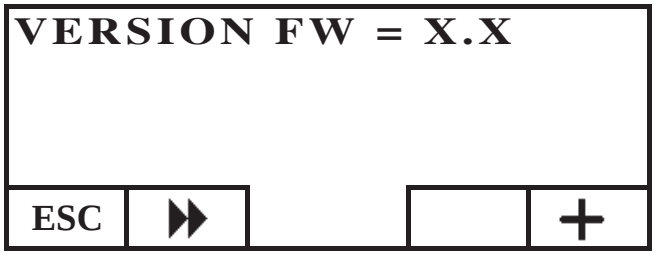

Technical menu
This menu is exclusively for use by the technical assistance centre.

REMOTE CONTROL OF THE BOILER

The first line of the HOME screen shows the temperature, in real time, of the output water produced by the boiler.
The second line shows the SET temperature of the output water set by the user.
The third line shows the working power automatically chosen by the boiler.
The fourth line shows the state of the boiler, which can be in stand-by, ignition, on, during shut-down, off, or blocked.

Switching the boiler on and off
To switch the boiler on/off, proceed as follows: from the HOME screen press any key and then the menu key, select BOILER and confirm the selection with the enter key ↵ .

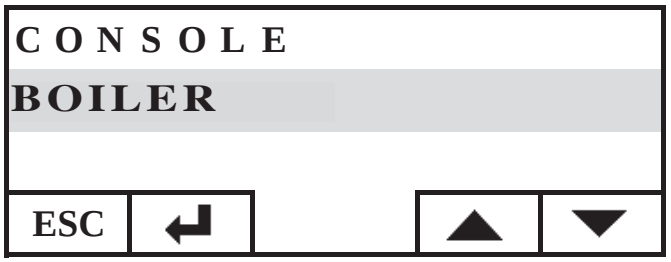

Go to the BOILER STATUS screen, press the ON key to switch it on or the OFF key to switch it off.

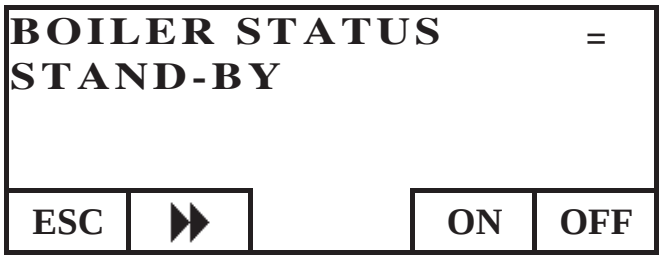

INSTRUCTIONS FOR USE

Boiler output setting

To reset the temperature of the boiler OUTPUT water, proceed as follows: from the HOME screen, press any key and then the menu key, select BOILER and confirm the selection with the enter key ↵ .:

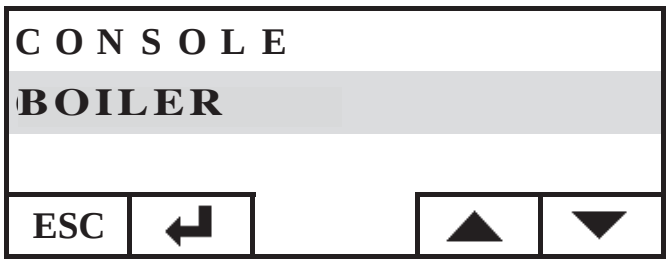

Go to the BOILER STATUS screen, press the key once, go to the SET BOILER screen, set the SET at the desired value using the + and - keys, the temperature can be set from a minimum of 50°C to a maximum of 80°C.

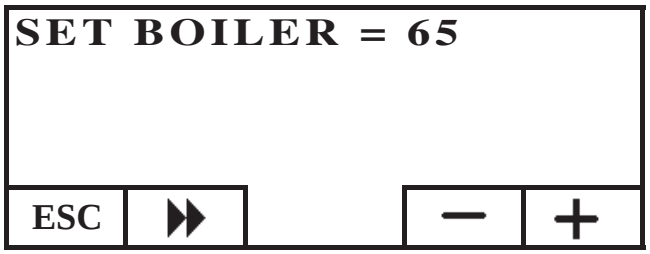

Press the ▶▶ key to move to the next setting, press the ESC key repeatedly to return to the HOME screen.

Boiler activation/deactivation

Navigating around the boiler menu with the ▶▶ key, the BOILER PELLET menu can be found; this setting is used if the boiler is part of a DOMOKLIMA home automation system, otherwise the factory setting must be maintained: ACTIVE

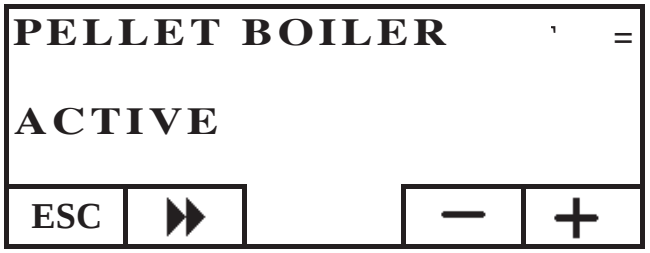

THE ELECTRONIC CIRCULATOR

The product you have purchased is equipped with a circulator with electronic motor.

Electronic control of operation:

a) Control mode Δp – c

In this mode, the electronic controller keeps the differential pressure generated by the pump at a constant set value of H s.

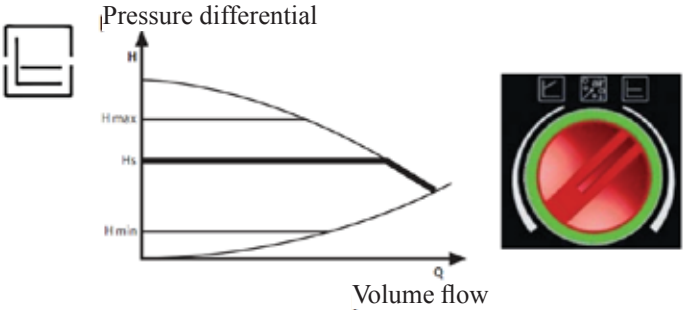

b) Control mode Δp – v

In this mode, the electronic controller varies the pressure differential between the set value Hs and 1/2 H s. The pressure differential varies with the volume flow.

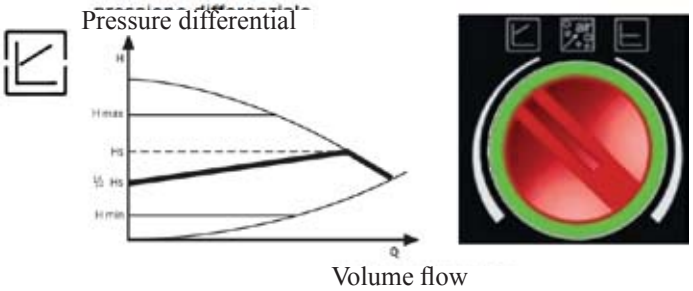

c) Venting procedure

This procedure allows the expulsion of air present in the hydraulic circuit. After manual selection of the “AIR” mode, the pump will automatically alternate between maximum and minimum speed for 10 minutes. At the end of the procedure, the circulator will go to the pre-set speed. You can then select the desired mode of operation

MAINTENANCE

Before performing any maintenance, disconnect the appliance from the mains.

Regular maintenance is at the basis of the good functioning of the boiler
Any problems resulting from lack of maintenance will immediately void the warranty.

WEEKLY CLEANING

Operations to be carried out with the boiler off, cold, and disconnected from the electricity supply

• Cleaning must be carried out with a vacuum cleaner.
• The whole procedure takes up a few minutes every day.
• Suction clean the door (Fig. A-1).
• Open the small door and remove and empty the ash tray (Fig. B-2) vacuum the fire bed.
• Clean the chamber with a vacuum cleaner or remove any encrustations with the spatula provided, remove any blockages from the holes in the sides (fig. 3-C).
• Vacuum around the electrical element 4 (fig. D).
• Move the pipe brushes (5 - fig. E) and tip any residue into the ash drawer.
• After a period of inactivity and, in any case, every 2/3 months, empty the pellet tank and vacuum the bottom.

NEVER VACUUM HOT ASH, it can make the vacuum cleaner breakdown and puts the household rooms at risk of fire.

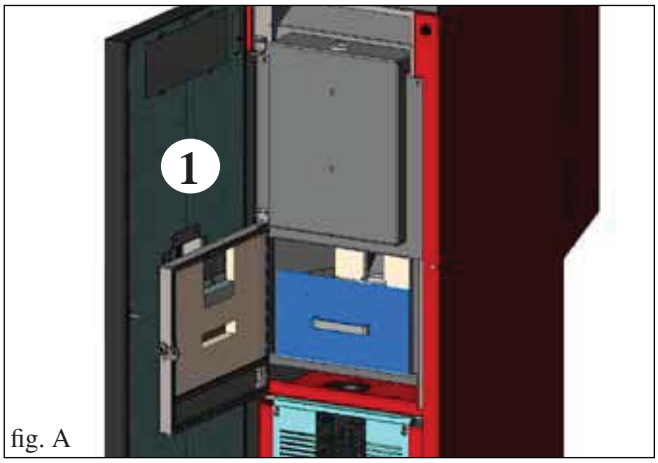

fig. A

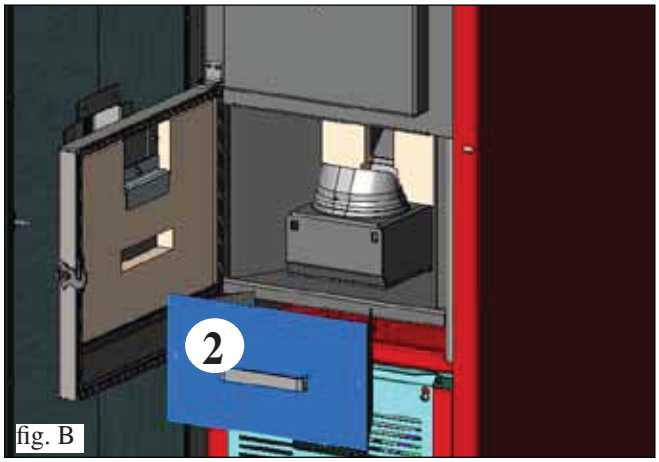

fig. B

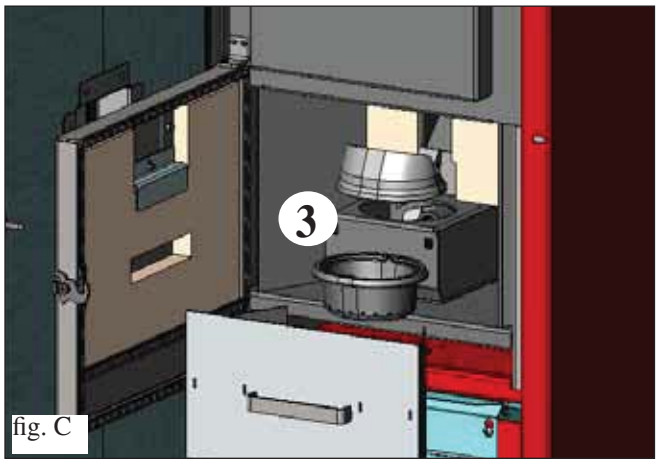

fig. C

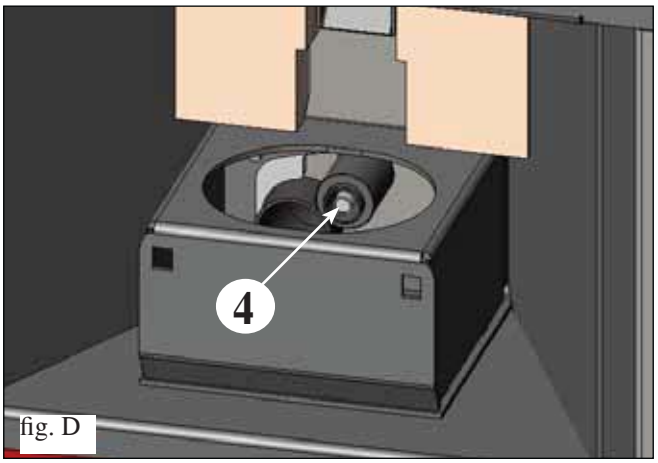

fig. D

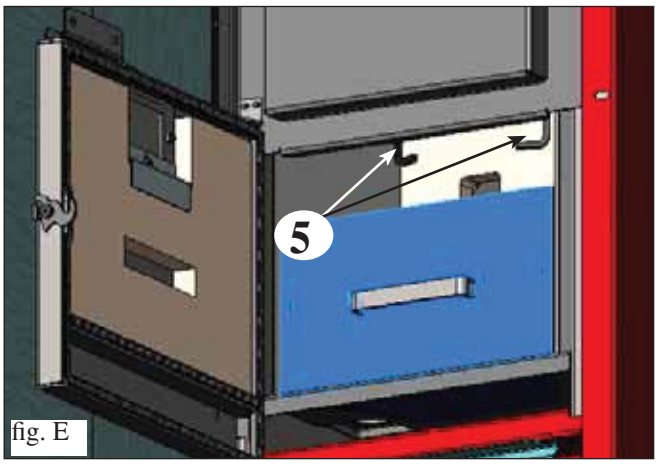

fig. E

MAINTENANCE

SEASONAL CLEANING (implemented by the dealer)

The Dealer will provide you, on the occasion of the first start up, with the stove maintenance book, where the steps for seasonal cleaning, outlined here below, are listed.

- Clean the boiler internally and externally
- Carefully clean the heat exchange tubes
- Carefully clean and remove dirt from the combustion chamber and the relative compartment
- Clean the motors, verify mechanical and clam loosening
- Clean smoke channel (replace seals on pipes) and smoke extraction fan chamber
- Check the expansion tank
- Check and clean the circulator
- Check the sensors
- Check and if necessary replace the clock battery on the control board
- Clean, inspect and scrape any residue from the ignition resistance compartment and if necessary, replace it
- Clean/check the Synoptic Panel
- Visually inspect the electrical wires, connections and power cable
- Clean the pellet hopper and check loosening of the feed screw - gear motor assembly
- Check and if necessary replace the door seal
- Functionality test: load the feed screw, ignite, let it run for 10 minutes and shutdown

If maintenance if not implemented, the warranty will be rendered null and void.

If the boiler is used very often, it is recommended to clean the smoke channel every 3 months.
When maintenance is implemented in the smoke channel, consider UNI 10847/2000 Individual chimney installations for generators running on liquid and solid fuel. Maintenance and control.

The chimney stacks and smoke ducts to which solid fuel appliances are connected should be cleaned once a year (verify whether in there are regulations in force in your country regarding this).
In the even that regular checks and cleaning are not performed the probability of a chimney fire increases.

ATTENTION!!

After normal cleaning, INCORRECT coupling of the upper chamber (A) (fig. 1) **with the lower chamber (B)** (fig. 1) **can compromise boiler functioning.**
Therefore, before igniting the boiler, make sure that the chambers are correctly coupled as indicated in (fig. 2) **without any ash or unburnt fuel on the contact edges.**

N.B.
- Any unauthorised modification is forbidden
- Use spare parts recommended by the manufacturer

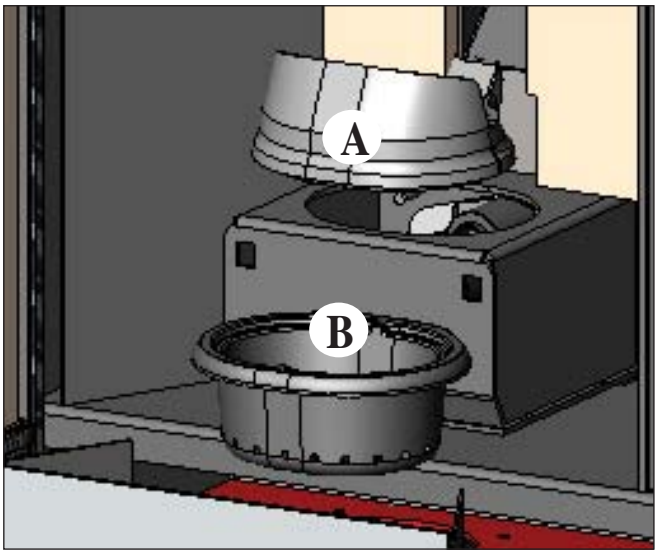

fig. 1

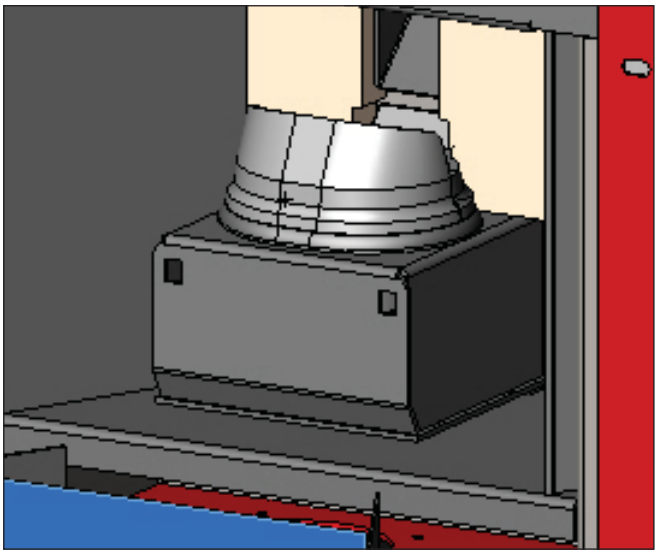
fig. 2

POSSIBLE TROUBLESHOOTING

In the event of problems the boiler stops automatically and runs the shutdown process and the display shows text regarding the motivation of the shutdown (see the various alarms below).

Never pull the plug during shutdown on account of malfunction.
To start the boiler up again after a shutdown, let the shutdown procedure end (10 minutes marked by a beep) tand then press the button ESC.

Do not turn the boiler on again before checking the cause of the malfunction and CLEANING/ EMPTYING the crucible.

INDICATION OF POSSIBLE CAUSES OF MALFUNCTION AND INDICATIONS AND REMEDIES (shown only on the control panel on board the boiler):

1) Signalling: **AL 01** (take action if the water temperature sensor is out of order or disconnected).
Problem: **Shuts down due to the water temperature sensor being broken or disconnected.**
Actions: - Check connection of the sensor to the control board.
- Verify functionality by means of a cold test

2) Signalling: **AL 02 Failure of fume expulsion motor** (this trips if the smoke extraction speed sensor detects a fault)
Problem: **Shutdown for smoke extraction speed fault detection**
Actions:
- Check smoke extractor function (devolution sensor connection) and board (DEALER).
- Check smoke channel for dirt
- Verify the electrical system and earthing system.
- Check eletronic circuit board (DEALER).

3) Signalling: **SF (H3) Stop/Flame:** (this trips if the thermocouple detects a smoke temperature lower than the value set, which it interprets as the absence of flames)
Problem: **Turns off due to drop in smoke temperature**
Flame may fail for any of the following reasons:
Actions: - lack of pellets
- too many pellets have suffocated the flame, check pellet quality (DEALER)
- Check whether the maximum thermostat has caused the problem (rare circumstance since this would correspond to over heated fumes (technical assistance centre)
- Check whether the pressure switch has cut off electricity to the gear motor because of a blocked flue or other problem.

4) Signalling: **AF (H4) Failed ignition** (intervenes if a flame fails to appear within a maximum of 15 minutes, or if ignition temperature is not reached).
Problem: **Turns off due to incorrect smoke temperature during ignition**
Distinguish either of the following cases:
Flame does NOT appear
Actions: Check: - combustion chamber position and cleanliness;
- arrival of combustion air in the combustion chamber;
- if the heating element is working (DEALER);
- room temperature (if lower than 3°C use a firelighter) and damp.
- Try to light with a firelighter.
Flames appear, but AF appears on the display after Ar.
Actions: Check: (only by the Dealer)
- if the thermocouple is working (DEALER);
- start-up temperature setting in the parameters (DEALER).

5) Signalling: **AL 05 black out stop** (not a defect of the boiler).
Problem: Turns off due to lack of electricity
Actions: • Check electricity connection and drops in voltage.

6) Signalling: **AL 06 broken or disconnected thermocouple**
Problem: **Turns off due to thermo coupling failed or disconnected**
Actions: • Check connection of thermo coupling to board: Check function in cold test (DEALER).

7) Signalling: **AL 07 over heated fumes** (turns off due to exceeding maximum smoke temperature).
Problem: **Switches off because of overheated fumes.**
Over heated fumes may depend on: type of pellets, anomalous fume extraction, blocked channel, incorrect installation, gear motor drift, lack of air vents in the room.

8) Signalling: **AL 08 H2O temp alarm** (this occurs if the water temperature sensor reads a temperature above 90°C)
Problem: **Shuts down due to water temperature being higher than 90 °C.**
An excessive temperature may occur because of the following:
- system too small: ask the DEALER to activate the ECO function
- blockage: clean the exchanger pipes, the combustion chamber and the smoke outlet.

POSSIBLE TROUBLESHOOTING

9) Signalling: **Verific./air flow:** (intervenes if the flow sensor detects insufficient combustion).
Problem: **Turns off for lack of depression**
Air flow may be insufficient because the door is open, the door does not close properly (e.g. bad seal), there is an air intake or smoke extraction problem, or the combustion chamber is clogged.
Actions: Check:
• door closure;
• combustion air intake duct (clean, paying attention to the flow sensor components);
• clean the flow sensor with dry air (like that used for PC keyboards);
• boiler location: it must not be installed against a wall;
• combustion chamber position and cleanliness (clean regularly according to the type of pellet);
• smoke duct (clean);
• installation (if it does not comply with regulations or the smoke outlet has more than 3 bends);
If you suspect the sensor is malfunctioning, carry out cold tests. If the conditions are changed (for example by opening the door) and the value does not change, there is a sensor problem.

N.B.: The no depression alarm may also occur during ignition, since the flow sensor starts monitoring 90 seconds after the ignition cycle begins.

10) Signalling: **AL C: H 10** (low current alarm)
Problem: **Boiler shut-down for anomalous absorption**
This occurs when the gear motor absorbs less current than normal or when the mechanical safety pressure switch has been triggered.
Actions: Check:
• that the fireplace door is correctly closed
• repeat ignition and observe the fall of the pellets into the chamber; otherwise contact the technical assistance centre.
• check and if necessary have the flue/chimney cleaned by a specialist cleaner.

11) Signalling: **AH C: H 11** (high current alarm)
Problem: **Boiler shut-down for anomalous absorption**
This intervenes when the gear motor absorbs more current than normal.
Actions: Check for any obstructions in the pellet loading channel (loading screw and slide) or for falling objects in the pellet hopper which block the rotation of the loading screw.
Repeat ignition and observe the fall of the pellets into the chamber; otherwise contact the technical assistance centre.

12) Signalling: **"Bat. 1"**
Problem: **The boiler does not stop but the error appears on the display.**
Actions: • The buffer battery of the control board needs changing (DEALER) (see page 32).

FAQ

The answers are listed below in summary form, for further details see the other pages of this document.

1) What do I need to prepare in order to install the boiler-fireplace?
Air vent of at least 80 cm² in the room or direct connection with the outside environment.
Smoke outlet that is at least 80 mm in diameter.
¾" G outlet and inlet fitting.
¾" G drains connection for overpressure valve.
¾" G load fitting.
A certified electrical connection with a thermal magnetothermic switch 230V +/- 10% 50 Hz.(assess the division of primary and secondary circuits).

2) Can the boiler work without water?
NO. Using the boiler without water will damage it.

3) Can I connect the inlet and outlet of the boiler-fireplace directly to a radiator?
NO. Practically all of the heat produced is transferred to the water.
It is advisable in any case to use a radiator in the same room.

4) Can I connect the inlet and outlet of the boiler directly to a radiator?
NO, just like other boilers, it must be connected to a collector from which the water is then distributed to the radiators.

5) Do boiler also supply hot sanitary water?
It is possible to produce hot sanitary water evaluating the power of the boiler and the water plant.

6) Can I discharge the smoke from the boiler along the wall?
NO, a discharge which is conform with standards (UNI 10683/2012) must reach the ridge of the roof, and in any case proper functioning requires a vertical stroke of at least 1.5 meters; avoiding that in case of power outage or wind, a slight amount of smoke forms in the installation environment.

7) Do I need an air inlet in the room where it is installed?
Yes, for restoring the air used by the boiler for combustion; or a direct connection with the outside environment.

FAQ

8) What settings are required on the boiler display?
The desired water temperature; the boiler will then adjust the power accordingly to obtain or maintain this.
For small systems, a mode can be set that ignites and shuts down the boiler accordingly, as the water temperature is reached.
(contact DEALER for initial start up)

9) Can I burn other fuel apart from pellets?
NO. The boiler has been designed to burn wood pellets that are 6/8 mm in diameter. Any other material can damage it.

10) How long must the fume extractor fan operate during shut-off?
It is normal for the fume extractor fan to continue running for 15 minutes after the boiler shut-off command.
This method lowers the temperature of the boiler and the fume extraction channel.

11) When does the pump (circulator) start working?
It starts up immediately after boiler ignition, to keep the temperature of the water uniform, and it stops after the shut-off procedure, when the water temperature has fallen below the SET value (factory setting: 40°C).

12) What operations can be carried out from the control panel, if I have installed the DOMOKLIMA GRAPHICA console?
You can set the ignition/shut-off timetable of the boiler (if the POWER MODULATION mode is enabled on the DOMOKLIMA GRAPHICA console), set manual ignition/shut-off of the boiler if the system stops and reset the alarm.

13) Can I release the alarms from the DOMOKLIMA GRAPHICA console?
No, in the case of a stoppage, you can only take action from the control panel on board the boiler. This is for safety and to check the state of the boiler before re-ignition.

CHECK LIST

To be integrated with a complete reading of the technical specifications

Positioning and installation

- Start up by authorised technical assistance centre which has issued the guarantee
- Room ventilation
- Only theboiler outlet passes through the smoke channel/chimney flue
- The smoke channel has: a maximum of 3 curves
  a maximum of 2 horizontal metres
- The exhaust pipes are made of suitable material (recommended: stainless steel)
- When using any flammable materials (e.g. wood), all precautions have been taken to prevent a fire hazard
- The heating capacity has been appropriately assessed considering radiator efficiency:
  how many kW have been estimated to be necessary???
- The hydraulic system has been declared to be compliant with the Ministerial Decree 37 ex Law No. 46/90 by a qualified technician.

Use

- Good quality, dry pellets are used
- The chimney pot and ash compartment are clean and well positioned.
- The door is closed properly
- The combustion chamber is inserted properly into the relevant compartment
- The exchanger tubes and internal parts of the hearth are clean.
- The bleeding process has been applied to the hydraulic system.
- Pressure (read on the pressure meter) is at least 1 bar.

REMEMBER TO VACUUM THE COMBUSTION CHAMBER BEFORE EACH IGNITION
Should ignition fail, DO NOT re-ignite until you have emptied the combustion chamber.

CLEANING ACCESSORIES

Ash vacuum cleaner without motor (code 275400)
Used for cleaning the hearth

Madame, Monsieur,
Nous vous remercions et nous vous félicitons d'avoir choisi notre produit. Avant de l'utiliser, nous vous demandons de lire attentivement cette fiche, afin de pouvoir profiter au mieux et en toute sécurité de toutes ses prestations.

Pour tout autre renseignement ou besoin, contactez le REVENDEUR chez lequel vous avez effectué votre achat ou visitez notre site internet www.edilkamin.com à la rubrique REVENDEUR.

NOTE
- Après avoir désemballé le thermopoêle, assurez-vous que le contenu est intègre et complet (poignée "main froide", livret de garantie, gant, fiche technique/CD, spatule, sels déshumidifiants).

En cas d'anomalies, adressezvous tout de suite au revendeur chez lequel vous avez effectué l'achat et remettez-lui une copie du livret de garantie et de la facture.

FRANÇAIS

- Mise en service/test
Elle doit absolument être effectuée par le - REVENDEUR sous peine de voir la garantie expirer. La mise en service ainsi qu'elle est décrite dans par la norme UNI 10683/2012 consiste en une série d'opérations de contrôle effectuées lorsque de chaudière est installé et qui ont pour but de vérifier que le système fonctionne bien et qu'il est en accord avec les règlementations.

- Des installations incorrectes, des entretiens mal effectués, une utilisation impropre du produit, déchargent l'entreprise productrice de tout dommage éventuel découlant de l'utilisation du produit.
- Le numéro du coupon de contrôle, nécessaire pour l'identification le chaudière, est indiqué:
- Sur le haut de l'emballage
- Sur le livret de garantie qui se trouve à l'intérieur du foyer
- sur la plaquette appliquée à l'avant, à l'intérieur de l'appareil ;

Cette documentation ainsi que la facture doivent être conservées pour l'identification, et les informations qu'elles contiennent devront être communiquées à l'occasion d'éventuelles demandes de renseignements et elles devront être mises à disposition pour une éventuelle intervention d'entretien;

- Les détails représentés sont indicatifs, du point de vue graphique et géométrique.

DECLARATION DE CONFORMITÉ'

La societé EDILKAMIN S.p.A. ayant son siège légal à Via Vincenzo Monti 47 - 20123 Milan - Code Fiscal P.IVA 00192220192

Déclare sous sa propre responsabilité:
que les chaudière à pellets de bois décrit ci-dessous est conforme à la Directive 89/106/CEE (Produits de Construction)

CHAUDIÈRE À PELLETS, avec marque commerciale EDILKAMIN, dénommé BERING

N° DE SÉRIE: Réf. Plaque des caractéristiques
ANNÉE DE FABRICATION: Réf. Plaque des caractéristiques

La conformité aux critères de la Directive 89/106/CEE est en outre déterminée par la conformité à la norme européenne: **EN 303-5:2012**

La société déclare également:
que les chaudière à pellets de bois **BERING** est conforme aux critères des directives européennes:
2006/95/CE – Directive Basse Tension
2004/108/CE – Directive Compatibilité Électromagnétique

EDILKAMIN S.p.a. décline toute responsabilité eu égard à tout dysfonctionnement de l'appareil en cas de remplacement, de montage et/ou de modifications qui ne seraient pas effectués par des personnels EDILKAMIN sans l'autorisation préalable de la société.

INFORMATIONS POUR LA SECURITE

BERING DOIT JAMAIS FONCTIONNER AVEC UNE INSTALLATION SANS EAU.

UN ÉVENTUEL ALLUMAGE “A SEC” POURRAIT COMPROMETTRE LE FONCTIONNEMENT DE LA CHAUDIÈRE.

DOIT FONCTIONNER AVEC UNE PRESSION DE 1,5 BAR ENVIRON.

• Le chaudière est conçu pour chauffer de l’eau à travers une combustion automatique de pellets dans le foyer.

• Les seuls risques découlant de l’emploi du chaudière sont liés à un non respect des détails d’installation, à un contact direct avec les parties électriques en tension (internes), à un contact avec le feu et les parties chaudes ou à l’introduction de substances étrangères.

• Si des composants ne fonctionnent pas les chaudière sont dotés de dispositifs de sécurité qui garantissent l’extinction, qui doit se faire sans intervenir.

• Pour un bon fonctionnement le chaudière doit être installé en respectant ce qui est indiqué sur cette fiche et pendant le fonctionnement la porte ne doit pas être ouverte : en effet la combustion est gérée automatiquement et ne nécessite aucune intervention.

• Utiliser uniquement du pellet de bois de 6/8 mm de diamètre comme combustible.

• En aucun cas des substances étrangères doivent être introduites dans le foyer ou dans le réservoir.

• Pour le nettoyage du conduit de fumées (segment de conduit qui relie le raccord de sortie des fumées du chaudière avec le conduit de cheminée) il ne faut pas utiliser des produits inflammables.

• Ne pas nettoyer à chaud.

• Les parties du foyer et du réservoir doivent être uniquement aspirées avec un aspirateur à FROID.

• S’assurer que le poêle soit positionné et allumé par un CAT autorisé Edilkamin (centre d’assistance technique) selon les indications de la présente fiche; conditions du reste indispensables pour la validation de la garantie.

• Pendant le fonctionnement du chaudière, les tuyaux d’évacuation et la porte interne atteignent des températures élevées (ne pas toucher sans le gant prévu à cet effet).

• Ne pas déposer d’objets non résistants à la chaleur tout près du chaudière.

• Ne JAMAIS utiliser de combustibles liquides pour allumer le chaudière ou raviver la braise.

• Ne pas obstruer les ouvertures d’aération dans la pièce d’installation, ni les entrées d’air du chaudière.

• Ne pas mouiller le chaudière, ne pas s’approcher des parties électriques avec les mains mouillées.

• Ne pas insérer de réductions sur les tuyaux d’évacuation des fumées.

• Le chaudière doit être installé dans des pièces adaptées à la sécurité contre les incendies et dotées de tous les services (alimentation et évacuations) dont l’appareil a besoin pour un fonctionnement correct et sûr

• Le chaudière doit être maintenu à une température ambiante supérieure à 0°C.

• Utiliser de manière opportune d’éventuels additifs antigel pour l’eau de l’installation.

• Si la dureté de l’eau de remplissage et d’appoint est supérieure à 35°F, employer un adoucisseur. Pour plus de conseils, se référer à la norme UNI 8065-1989 (Traitement de l’eau dans les installations thermiques à usage civil).

• si l’allumage échoue, NE PAS répéter l’allumage avant d’avoir vidé le creuset.

• ATTENTION:
LE PELLET QUI A ÉTÉ ENLEVÉ DU CREUSET NE DOIT PAS ÊTRE DÉPOSÉ DANS LE RÉSERVOIR.

FRANÇAIS

IMPORTANT !!!

Dans le cas où un début d’incendie se vérifierait dans la chaudière, dans le conduit de fumée ou dans la cheminée, procéder comme suit :
- Débranchez l’alimentation électrique
- Intervenez avec un extincteur à anhydride carbonique CO^2
- Demandez l’intervention des Sapeurs Pompiers

N’ESSAYEZ PAS D’ÉTEINDRE LE FEU AVEC DE L’EAU !

Demandez successivement la vérification de l’appareil de la part d’un Centre d’Assistance Technique Autorisé (CAT) et faîtes vérifier la cheminée par un technicien autorisé.

CARACTERISTIQUES

FRANÇAIS

Le chaudière utilise comme combustible le pellet, constitué de petits cylindres en matériau ligneux comprimé, et sa combustion est gérée électroniquement.
Le réservoir du combustible (A) est situé derrière le chaudière. Le remplissage du réservoir se fait à travers le couvercle présent dans la partie postérieure du dessus.
Le combustible (granulés) est prélevé du réservoir (A) et, au moyen d'une vis sans fin (B) activée par un motoréducteur (C), et il est ensuite transporté par celle-ci dans le creuset de combustion (D).
La combustion du pellet se fait grâce à l'air chauffé par une résistance électrique (E) et aspiré dans le creuset par un extracteur de fumées (F).
L'air pour la combustion est prélevé dans la pièce d'installation (où une prise d'air doit être présente) par l'extracteur de fumées (F).
Les fumées produites par la combustion sont extraites par le foyer au moyen du même extracteur de fumées (F), et expulsées par la bouche (G) située en bas derrière le chaudière.
Le foyer en acier, avec le fond et le plafond en vermiculite, est fermé à l'avant par une petite porte aveugle.
Un judas de sécurité est prévu sur la porte pour contrôler la flamme.
L'eau chaude produite par le chaudière est dirigée au moyen d'un circulateur intégré dans le chaudière même, vers le circuit de l'installation de chauffage.
La chaudière a une isolation sur toute sa structure et sur la porte, afin d'être plus performante, et de façon à ce que l'eau chaude produite par la chaudière ne soit pas dissipée dans la pièce d'installation mais transmise uniquement à l'installation hydraulique.
Le chaudière est conçu pour fonctionner avec un vase d'expansion fermé (I) et une soupape de sécurité de surpression tous deux intégrés.
À l'intérieur se trouve un kit hydraulique (P) composé de : pompe de circulation, soupape de sécurité, vase d'expansion.
La quantité de combustible, l'extraction des fumées/alimentation air comburant, et l'activation de la pompe, sont réglées par une carte électronique dotée d'un software avec système Leonardo® afin d'obtenir une combustion à rendement élevé et à basses émissions.
Elle est en outre pourvue d'une prise bipolaire prévue pour le raccordement à un panneau graphique externe (fourni en série) et/ou à Domoklima (système de gestion des installations intégrées d'Edilkamin).
Sur la porte se trouve le panneau synoptique (L) qui permet de gérer et de visualiser toutes les étapes du fonctionnement.
Le chaudière est doté d'une prise sérielle à l'arrière (avec câble cod. 640560) pour le raccordement avec des dispositifs d'allumage à distance (par exemple un combinateur téléphonique ou un thermostat d'ambiance)

Modalités de fonctionnement
(voir page 72 pour plus de détails)
On programme depuis le panneau la température de l'eau que l'on désire avoir dans l'installation (moyenne de 70°C conseillée) et le chaudière module manuellement ou automatiquement la puissance pour maintenir ou atteindre cette température.
Pour de petites installations on peut faire activer la fonction Eco (le chaudière s'éteint et se rallume en fonction de la température de l'eau demandée).

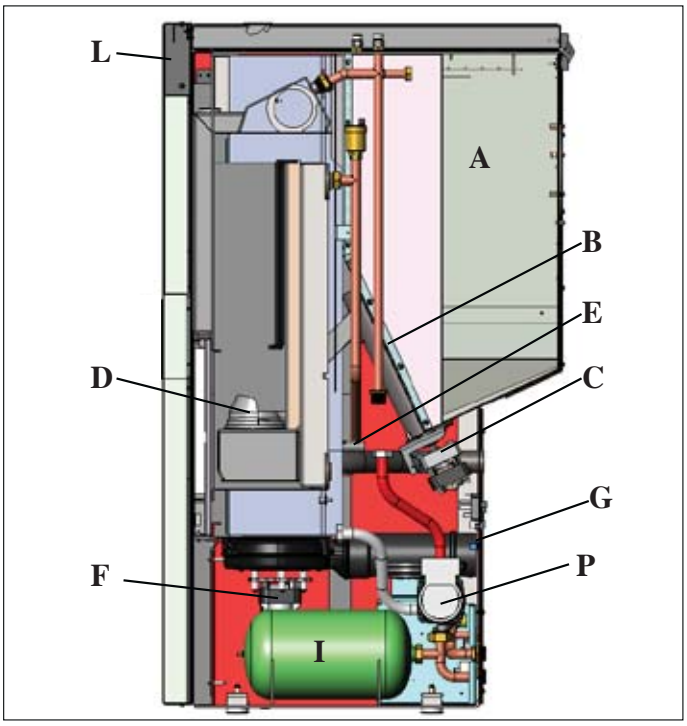

SYSTÈME LEONARDO®
LEONARDO® est un système de sécurité et de réglage de la combustion qui permet un fonctionnement optimal quelles que soient les conditions grâce à deux capteurs qui relèvent le niveau de pression dans la chambre de combustion et la température des fumées. Ces deux paramètres sont relevés et par conséquent optimisés en continu de manière à corriger en temps réel les éventuelles anomalies de fonctionnement. Le système LEONARDO® obtient une combustion constante en réglant automatiquement le tirage selon les caractéristiques du conduit de cheminée (courbes, longueur, forme, diamètre etc..) et les conditions environnementales (vent, humidité, pression atmosphérique, installation en haute altitude etc..). Il est nécessaire que les normes d'installation soient respectées. Le système LEONARDO® est, en outre, capable de reconnaitre le type de pellet et de régler automatiquement l'afflux pour garantir instant après instant le niveau de combustion demandé.

PORT SÉRIE
Sur le port AUX, (située sur la carte électronique) vous pouvez faire installer par le Revendeur un dispositif en option permettant le contrôle de l'allumage et de l'extinction (par exemple un combinateur téléphonique ou un thermostat d'ambiance), placé derrière le chaudière. Peut être connecter avec le chevalet fourni en prévu à cet effet (cod. 640560)

BATTERIE TAMPON
Une batterie tampon (type CR 2032 de 3 Volts) se trouve sur la carte électronique. Son dysfonctionnement (non considéré comme un défaut de produit, mais comme l'usure normale) est indiqué par "Bat. 1". Pour plus de références le cas échéant, contacter le Revendeur qui a effectué le 1er allumage

FUSIBLE * sur la prise avec interrupteur située à l'arrière de la chaudière, deux fusibles sont intégrés, l'un est opérationnel et l'autre est de réserve.

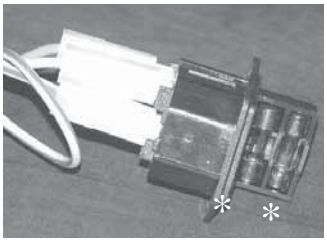

CARACTERISTIQUES

• DIMENSIONS D'ENCOMBREMENT ET POSITION DES ATTACHES

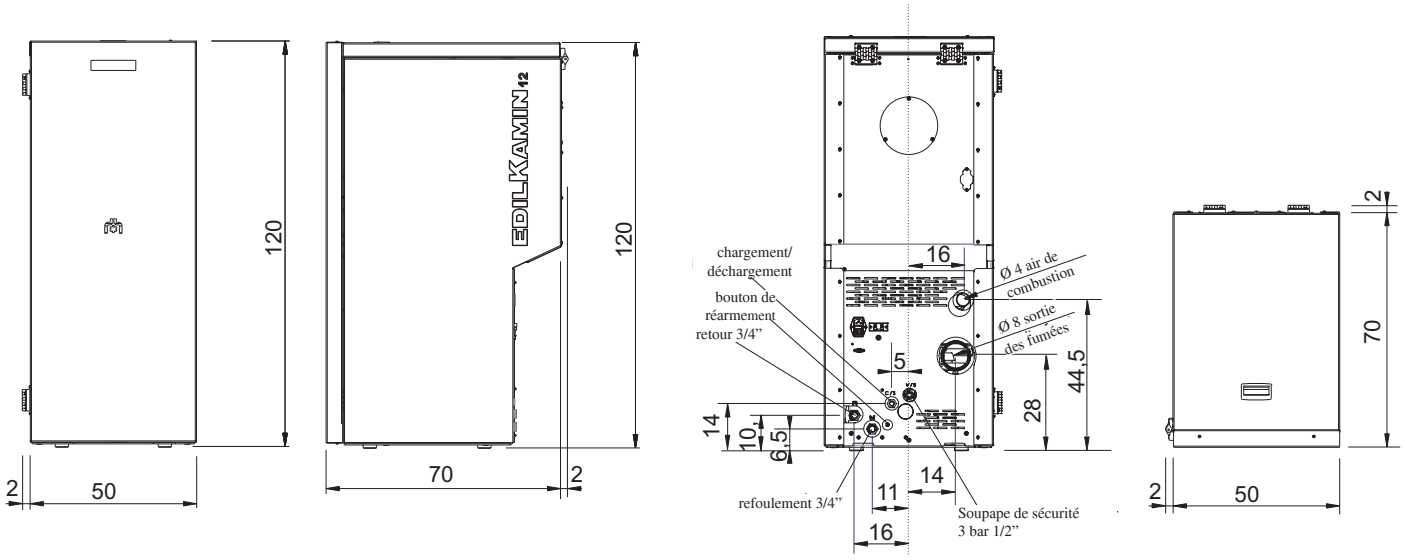

FRONT CÔTÉ RETOUR PLAN

• CARTE ELECTRONIQUE

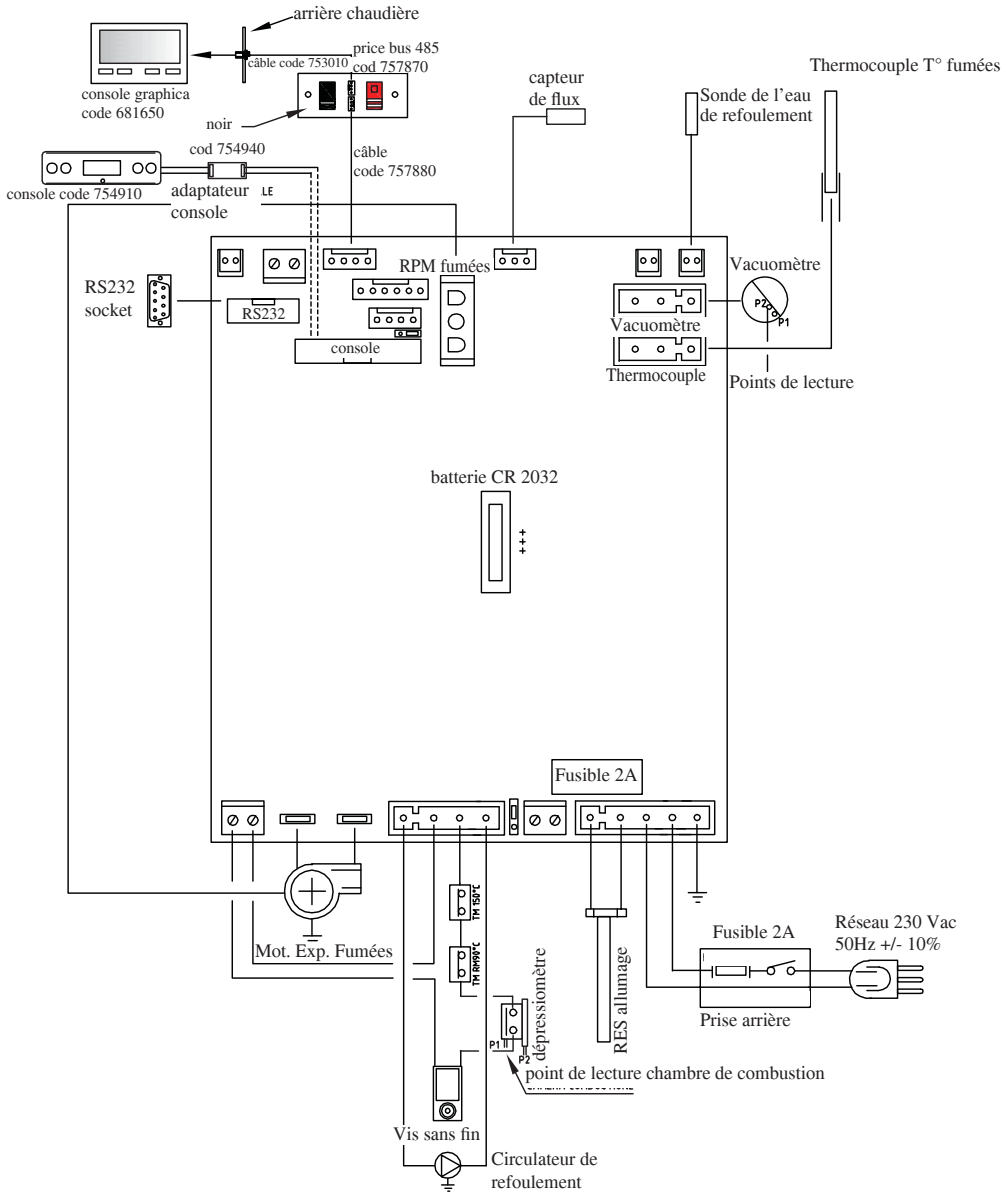

FRANÇAIS

CARACTERISTIQUES

FRANÇAIS

CARACTÉRISTIQUES THERMOTECHNIQUES		
Puissance nominale	12	kW
Puissance nominale à l'eau	12	kW
Rendement global environ	93	%
Emission de CO (13% O2)	0,006	%
Classe de rendement EN 303-5:2012	5	n°
Pression max	3	bar
Pression d'exercice	1,5	bar
Température sortie fumées attestée EN 4785/303/5	195	°C
Tirage minimum	12	Pa
Autonomie min/max	19 / 58	heures
Consommation combustible min/max	0,9 / 2,75	kg/h
Capacité réservoir	55	kg
Volume chauffable	315	m³
Poids avec emballage	195	kg
Diamètre du conduit des fumées raccord (mâle)	80	mm

* Le volume de chauffe est calculé compte tenu une isolation de la maison conforme à la Loi 10/91, et modifications successives et une demande de chaleur de 33 kcal/m³ par heure.

CARACTERISTIQUES ELECTRIQUES		
Alimentation	230Vac +/- 10% 50 Hz	
Puissance absorbée moyenne	150	W
Puissance absorbée à l'allumage	450	W
Protection sur alimentation générale (voir page 60)	Fusible 2AT, 250 Vac 5x20	
Protection sur carte électronique (voir page 61)	Fusible 2AT, 250 Vac 5x20	

N.B.
1) tenir compte que les appareils électriques peuvent provoquer des perturbations
2) attention : toute intervention sur des composants sous tension, tout entretien et/ou vérification doivent être effectués par du personnel qualifié. (Avant d'effectuer tout entretien, débrancher l'appareil du réseau d'alimentation électrique)

Les données reportées ci-dessus sont indicatives.
ED ILKAMIN s.p.a. se réserve le droit de modifier sans préavis ses produits et selon son jugement sans appel.

CARACTERISTIQUES

• COMPOSANTS - DISPOSITIFS DE SECURITE ET DE DETECTION

Thermocouple fumées
placé sur l'évacuation des fumées, il en lit la température. Il règle la phase d'allumage et, en cas de température trop basse ou trop haute, il lance une phase de blocage (SF o AL 07).

Capteur de flux
Situé dans le canal d'aspiration, il intervient en bloquant la chaudière quand le flux de l'air comburant n'est pas correct; cela entraine par conséquent un risque de problèmes de dépression dans le circuit des fumées.

Pressostat mécanique
Il intervient en bloquant la distribution des granulés dans le cas où la porte du foyer se serait ouverte ou si le conduit d'évacuation des fumées est obstrué

Thermostat de sécurité vis sans fin
placé à proximité du réservoir de pellets, il coupe l'alimentation électrique au motoréducteur si la température détectée est trop élevée.

Sonde de lecture température eau
elle détecte la température de l'eau dans le chaudière, en envoyant l'information à la carte, pour gérer la pompe et la modulation de puissance du chaudière. En cas de température trop élevée, elle lance une phase de blocage.

Thermostat de sécurité surchauffe eau
lit la température de l'eau dans le thermopoêle. En cas de température trop élevée, il lance une phase d'extinction en interrompant l'alimentation électrique au motoréducteur.
Si le thermostat s'est déclenché, il doit être réarmé en intervenant sur le bouton de réarmement situé derrière la chaudière, après avoir retiré le couvercle de protection (voir page 61).

Soupape de surpression
lorsque la pression de timbrage est atteinte elle fait évacuer l'eau contenue dans l'installation avec la nécessité de la réintégrer successivement. ATTENTION!!!! Il faut se rappeler d'effectuer le raccord avec le réseau d'égouts.

Résistance
Il provoque l'amorçage de la combustion des pellets. Il reste allumé tant que la flamme n'est pas allumée. Il s'agit d'un composant sujet à l'usure.

Extracteur de fumées
Il "chasse" les fumées dans le conduit de fumées et rappelle l'air comburant par dépression.

Motoréducteur
Il activent le vis sans fin en permettant de transporter le pellet du réservoir au creuset.

Vacuomètre (capteur de pression électronique):
Il relève la valeur de la dépression (par rapport à la pièce d'installation) dans la chambre de combustion.

Thermostat de sécurité réservoir
Situé sur le système de chargement du pellet du réservoir.
il intervient si la température à l'intérieur du chaudière est trop élevée. Il bloque le chargement du pellet en provoquant l'extinction du chaudière.

Pompe (circulateur)
"envoi " l'eau vers l'installation de chauffage.

Vase à expansion fermé
"absorbe" les variations de volume de l'eau contenue dans le chaudière, dues au réchauffement.
Il faut qu'un thermo-technicien évalue la nécessité d'intégrer le vase existant avec un autre selon le contenu total d'eau de l'installation!

Manomètre
Il se trouve à l'avant à l'intérieur de la chaudière (en ouvrant la porte); il permet de lire la pression de l'eau dans la chaudière. Lorsque la chaudière est en marche la pression conseillée est de 1,5 bar.

Robinet de vidange
Situé à l'arrière de la chaudière ; à ouvrir s'il est nécessaire de vider l'eau contenue dans la chaudière.

Purgeurs manuels
Situés sur la partie avant du dessus dans les positions V1-V2-, elle permet d' "évacuer " l'air éventuellement présent durant le remplissage de l'eau à l'intérieur du chaudière.

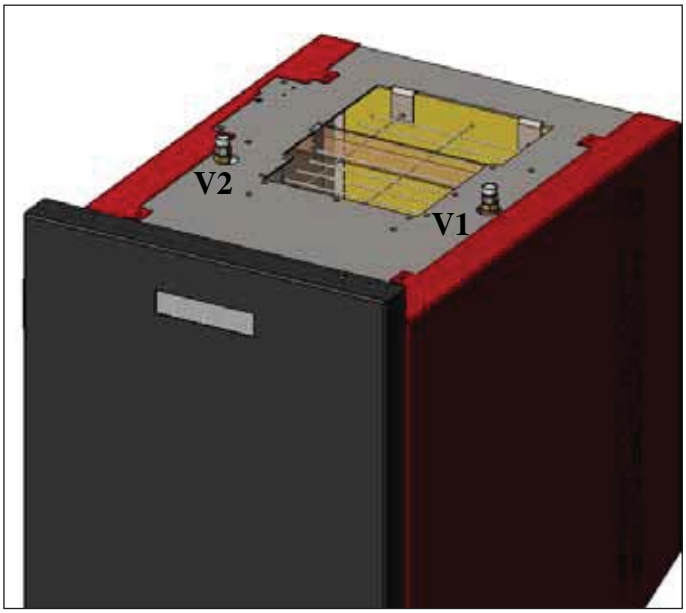

N.B.: EN CAS DE BLOCAGE LE CHAUDIÈRE SIGNALE LE MOTIF SUR LE DISPLAY ET MEMORISE LE BLOCAGE QUI S'EST PRODUIT.

INSTALLATION

FRANÇAIS

Le branchement hydraulique doit être effectué par du personnel qualifié pouvant délivrer une déclaration de conformité établie selon la loi italienne 46/90 et le Décret ministériel italien 37 suivant.
L'installation et l'utilisation de l'appareil doivent satisfaire toutes les lois locales et nationales et les Normes Européennes. En Italie, se référer à la norme UNI 10683/2012, et aux éventuelles indications régionales ou des ASL locaux. Il est toutefois indispensable de se référer aux lois en vigueur dans chaque pays. En cas d'installation en copropriété, demander un avis de prévention à l'administrateur.

VERIFICATION DE COMPATIBILITE AVEC D'AUTRES DISPOSITIFS

La chaudière NE doit PAS être installée dans la même pièce que les appareils de chauffage au gaz de type B (par ex. chaudières à gaz, poêles et appareils reliés à une hotte aspirante) dans la mesure où la chaudière pourrait être influencée ou créer une dépression dans la pièce compromettant ainsi le fonctionnement de ces appareils.

VERIFICATION BRANCHEMENT ELECTRIQUE (placer la fiche à un endroit accessible)

Le chaudière est pourvu d'un câble d'alimentation électrique à brancher à une prise de 230 V 50 Hz, de préférence avec interrupteur magnétothermique.
Des variations de tension supérieures à 10% peuvent compromettre le bon fonctionnement de la chaudière.
S'il n'est pas déjà installé, prévoir un interrupteur différentiel adapté.
L'installation électrique doit être aux normes; érifier en particulier l'efficacité du circuit de terre.
La ligne d'alimentation doit avoir une section adaptée à la puissance de l'appareil.
Le mauvais état de marche du circuit de terre provoque un mauvais fonctionnement qu'Edilkamin ne peut prendre en charge.

DISTANCES DE SÉCURITÉ POUR ANTI-INCENDIE ET POSITIONNEMENT

Pour un fonctionnement correct, le chaudière doit être positionné perpendiculairement au sol.
Vérifier la capacité portante du sol.
Le chaudière doit être installé dans le respect des conditions de sécurité suivantes:
- tenir tout matériau inflammable à une distance minimum de 10 cm autour de la chaudière.
- si le chaudière est installé sur un sol inflammable, intercaler une plaque de matériel calorifuge dépassant d'au moins 20 cm des côtés et 40 cm de la partie frontale.
Les objets en matériau inflammable ne peuvent pas être placés sur le chaudière et à des distances inférieures aux distances de sécurité.
En cas de liaison à travers des parois en bois ou autre matériau inflammable, il faut calorifuger le conduit d'évacuation des fumées avec de la fibre céramique ou un autre matériau avec les mêmes caractéristiques.

PRISE D'AIR: à réaliser obligatoirement.

Il est nécessaire que la pièce où se trouve le chaudière ait une prise d'air de section d'au moins 80 cm² afin de garantir que l'air consommé pour la combustion sera rétabli.
Dans l'alternative, l'air pour le chaudière pourra être prélevé directement de l'extérieur à travers le prolongement en acier du tuyau de 4 cm de diamètre.
Dans ce cas, des problèmes de condensation pourraient se présenter et il faudra protéger l'entrée de l'air avec un filet, dont il faudra garantir une section libre d'au moins 12 cm².
Le tuyau doit avoir une longueur inférieure à 1 mètre et il ne doit présenter aucun coude.
Le tuyau doit terminer avec un élément d'extrémité à 90° degrés vers le bas ou avec une protection contre le vent.

EVACUATION DES FUMEES

Le système d'évacuation doit être unique pour le chaudière (des conduits d'évacuation dans un conduit de cheminée commun à d'autres dispositifs n'est pas acceptable).
L'évacuation des fumées se fait par le tuyau de 8 cm de diamètre situé sur le couvercle. Prévoir un raccord en T avec un bouchon de collecte de la vapeur de condensation au début du segment vertical. Le conduit d'évacuation des fumées doit être relié avec l'extérieur en utilisant des tuyaux en acier ou noirs certifiés EN 1856. Le tuyau doit être scellé hermétiquement. Pour l'étanchéité des tuyaux et leur isolation éventuelle il faut utiliser des matériaux aux températures élevées (silicone ou mastics pour températures élevées).
Les segments horizontaux peuvent avoir une longueur jusqu'à 2 m. On peut avoir jusqu'à 3 coudes avec une amplitude maximum de 90°.
Il est nécessaire (si le tuyau d'évacuation ne s'insère pas dans un conduit de cheminée) d'avoir un segment vertical et un terminal contre le vent (référence UNI 10683/2012). Le conduit vertical peut être interne ou externe. Si le conduit de fumées est à l'extérieur il doit être calorifugé de manière adéquate. Si le conduit de fumées s'insère dans un conduit de cheminée, celui-ci doit être autorisé pour les combustibles solides et s'il fait plus de 150 mm de diamètre, il faut l'assainir en le tubant avec des tuyaux de section et de matériaux adaptés (ex. acier 80 mm de diamètre). Tous les segments du conduit de fumées doivent pouvoir être inspectés. S'il n'est pas démontable il doit avoir des ouvertures d'inspection pour le nettoyage.
La chaudière est conçue pour fonctionner quelles que soient les conditions climatiques. En cas de conditions particulières, comme du vent fort, les systèmes de sécurité peuvent éventuellement intervenir et entrainer l'arrêt de la chaudière. Dans ce cas, ne pas faire fonctionner l'appareil avec les sécurités désactivées ; si le problème persiste, contacter le Centre d'Assistance Technique.

CAS TYPIQUES

Fig. 1 **Fig. 2**

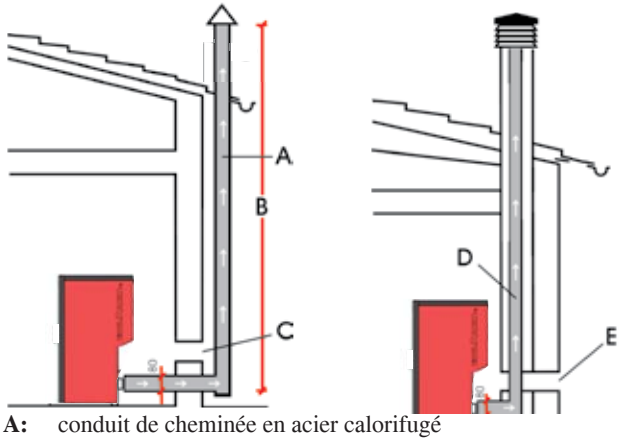

A: conduit de cheminée en acier calorifugé
B: hauteur minimum 1,5 m, et quoiqu'il arrive au-delà de la gouttière du toit
C-E: prise d'air depuis l'extérieur (section passante d'au moins 80 cm²)
D: conduit de cheminée en acier, à l'intérieur du conduit de cheminée existant en maçonnerie.

CHEMINEE

Les caractéristiques fondamentales sont:
- section interne à la base égale à celle du conduit de cheminée
- section de sortie non inférieure au double de celle du conduit de cheminée
- position en plein vent, au-dessus du toit et en-dehors des zones de reflux.

INSTALLATION

• RACCORDEMENTS HYDRAULIQUES:
INSTALLATION DE CHAUFFAGE AVEC CHAUDIÈRE COMME UNIQUE SOURCE DE CHALEUR.

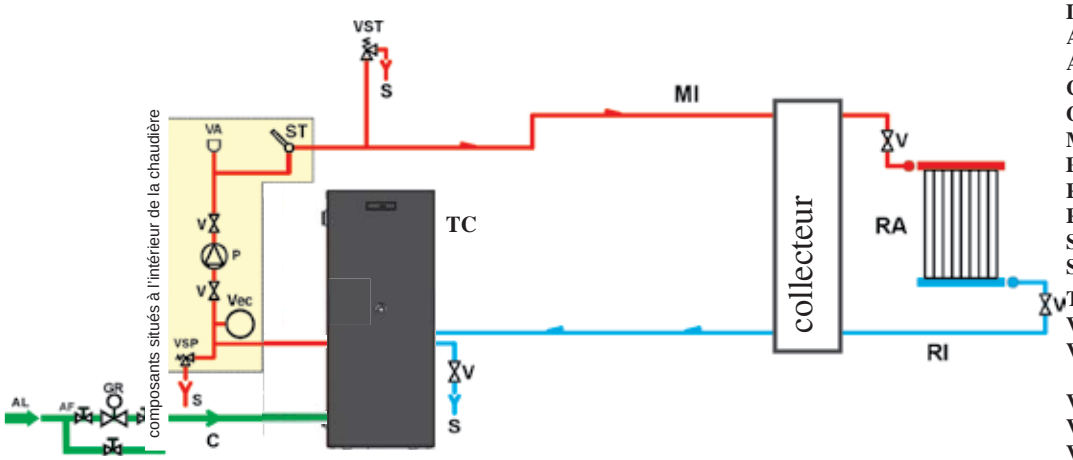

LEGENDE
AF: eau froide
AL: alimentation réseau hydrique
C: Chargement/Réintégration
GR: réducteur de pression
MI: refoulement installation
P: pompe (circulateur)
RA: radiateurs
RI: retour installation
S: évacuation
ST: sonde température
TC: Chaudière
V: soupape à bille
VA: soupape automatique évacuation air
Vec: vase à expansion fermé
VSP: soupape de sécurité
VST: soupape d'échappement thermique

INSTALLATION DE CHAUFFAGE ASSOCIÉE A UN CHAUFFE-EAU.

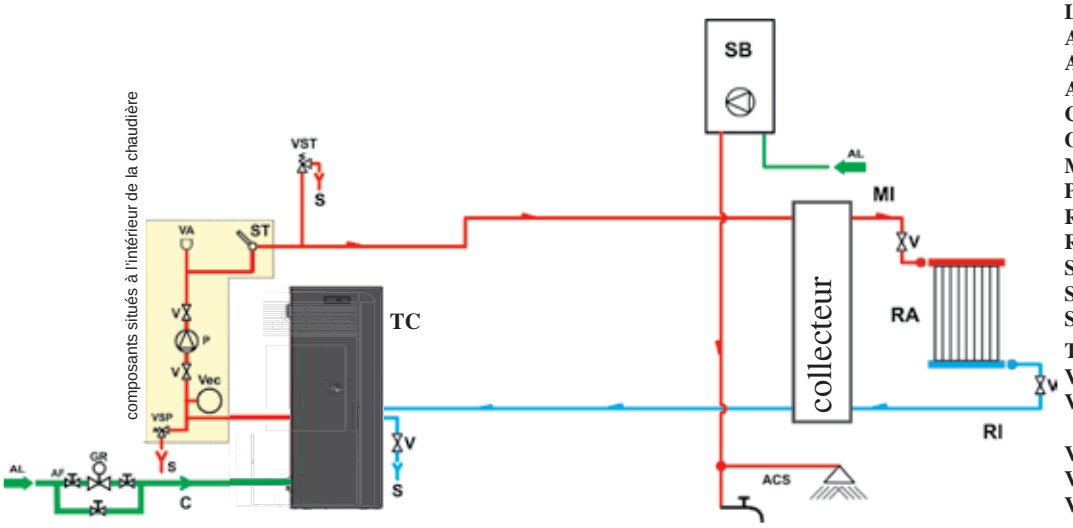

LEGENDE
ACS: eau chaude sanitaire
AF: eau froide
AL: alimentation réseau hydrique
C: Chargement/Réintégration
GR: réducteur de pression
MI: refoulement installation
P: pompe (circulateur)
RA: radiateurs
RI: retour installation
S: évacuation
SB: chauffe-bain
ST: sonde température
TC: Chaudière
V: soupape à bille
VA: soupape automatique évacuation air
Vec: vase à expansion fermé
VSP: soupape de sécurité
VST: soupape d'échappement thermique

INSTALLATION DE CHAUFFAGE AVEC CHAUDIÈRE COMME UNIQUE SOURCE DE CHALEUR ET AVEC PRODUCTION D'EAU CHAUDE SANITAIRE AU MOYEN D'UN BOUILLEUR.

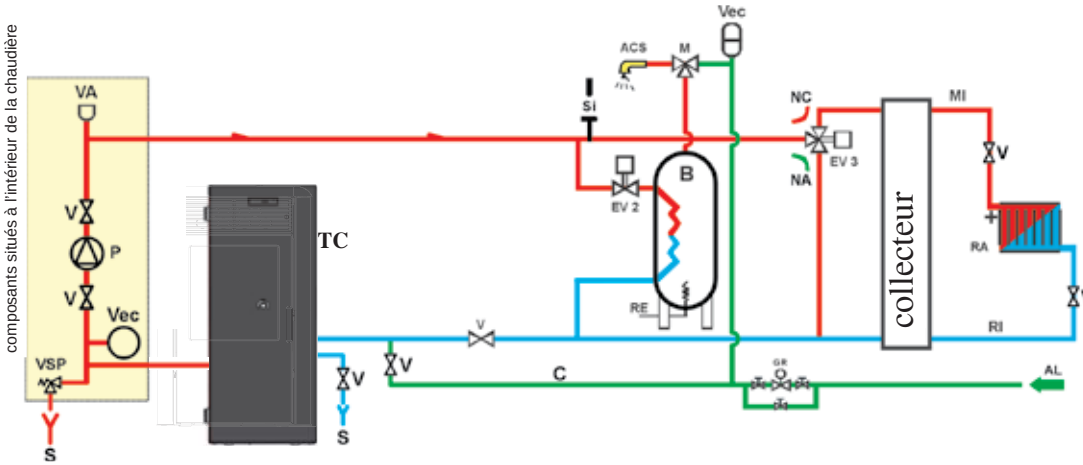

LEGENDE
ACS: eau chaude sanitaire
AL: alimentation réseau hydrique
B: chauffe-eau
C: Chargement/Réintégration
EV2: électrosoupape à 2 voies
EV3: électrosoupape à 3 voies
NA: normalement ouverte
NC: normalement fermée
GR: réducteur de pression
MI: refoulement installation
P: pompe (circulateur)
RA: radiateurs
RI: retour installation
S: évacuation
TC: Chaudière
V: soupape à bille
Vec: vase à expansion fermé
VSP: soupape de sécurité

Ce schéma est indicatif, l'installation correcte est aux soins du plombier.

ACCESSOIRES : Dans les schémas pour lesquels a été prévu aux pages précédentes l'utilisation d'accessoires disponibles sur le catalogue Edilkamin.
En outre des éléments au détail sont disponibles (échangeur, soupapes, etc...). Pour toute information s'adresser à son revendeur.

FRANÇAIS

INSTALLATION

DOMOKLIMA est un système domotique destiné au chauffage qui permet de gérer les différents composants d'une installation de chauffage : panneaux solaires, panneaux rayonnants au sol, ballon tampon, bouilleur pour eau chaude sanitaire etc.
Il est possible de réaliser les configurations suivantes :

• RACCORDEMENTS HYDRAULIQUES: SCHÉMA INSTALLATION : "TYPE A.C.S. (EAU CHAUDE SANITAIRE)"

Installation intégrée avec bouilleur pour la production d'eau chaude sanitaire, avec combinaison de panneaux solaires.

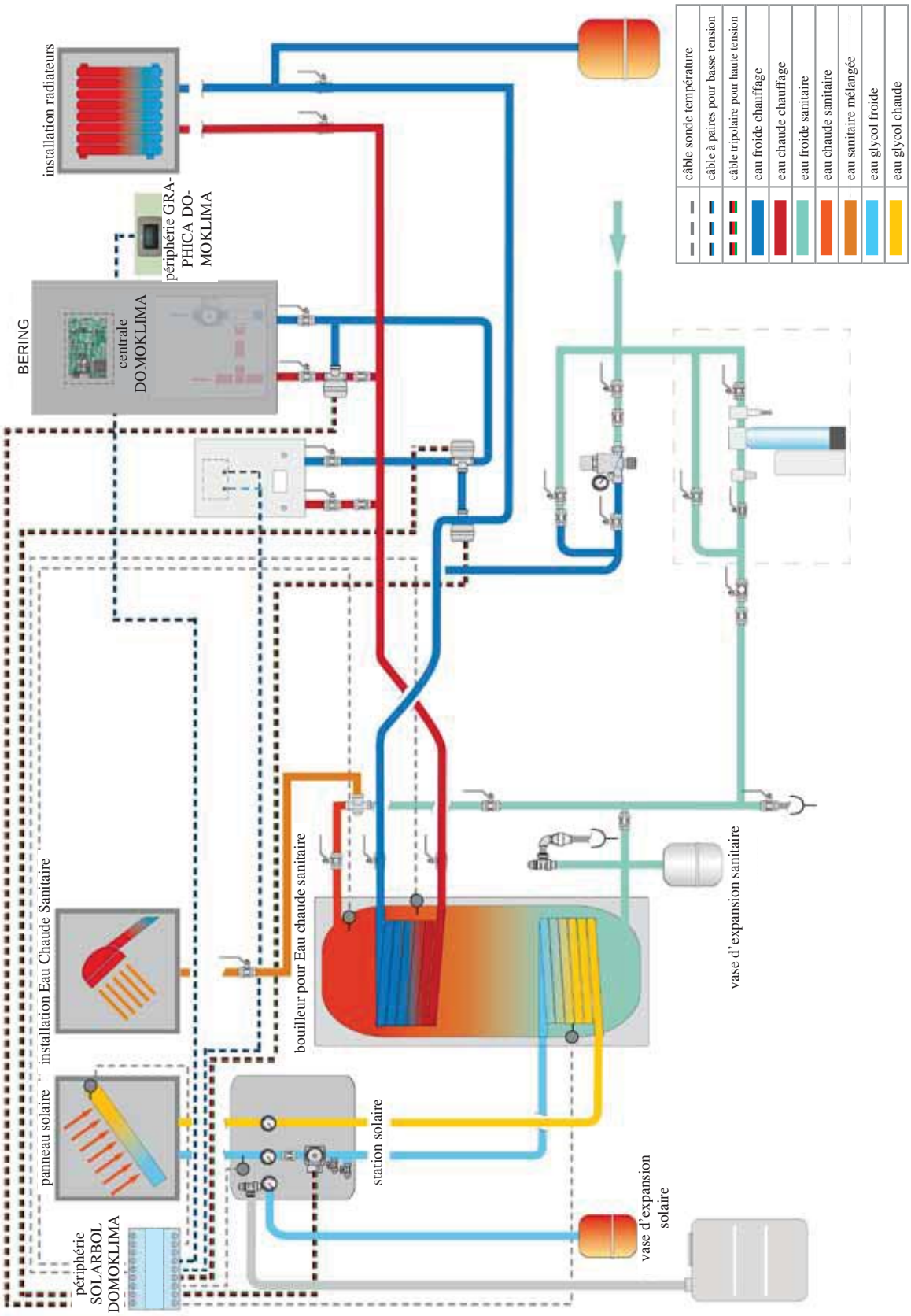

Ce schéma est indicatif, l'installation correcte est aux soins du plombier.

INSTALLATION

• RACCORDEMENTS HYDRAULIQUES: SCHÉMA INSTALLATION COMPOSÉE DE : « COMBI A + B »

Installation intégrée avec ballon tampon pour alimenter simultanément les radiateurs et les panneaux radiants, en plus du réseau d'eau chaude sanitaire associé aux panneaux solaires.

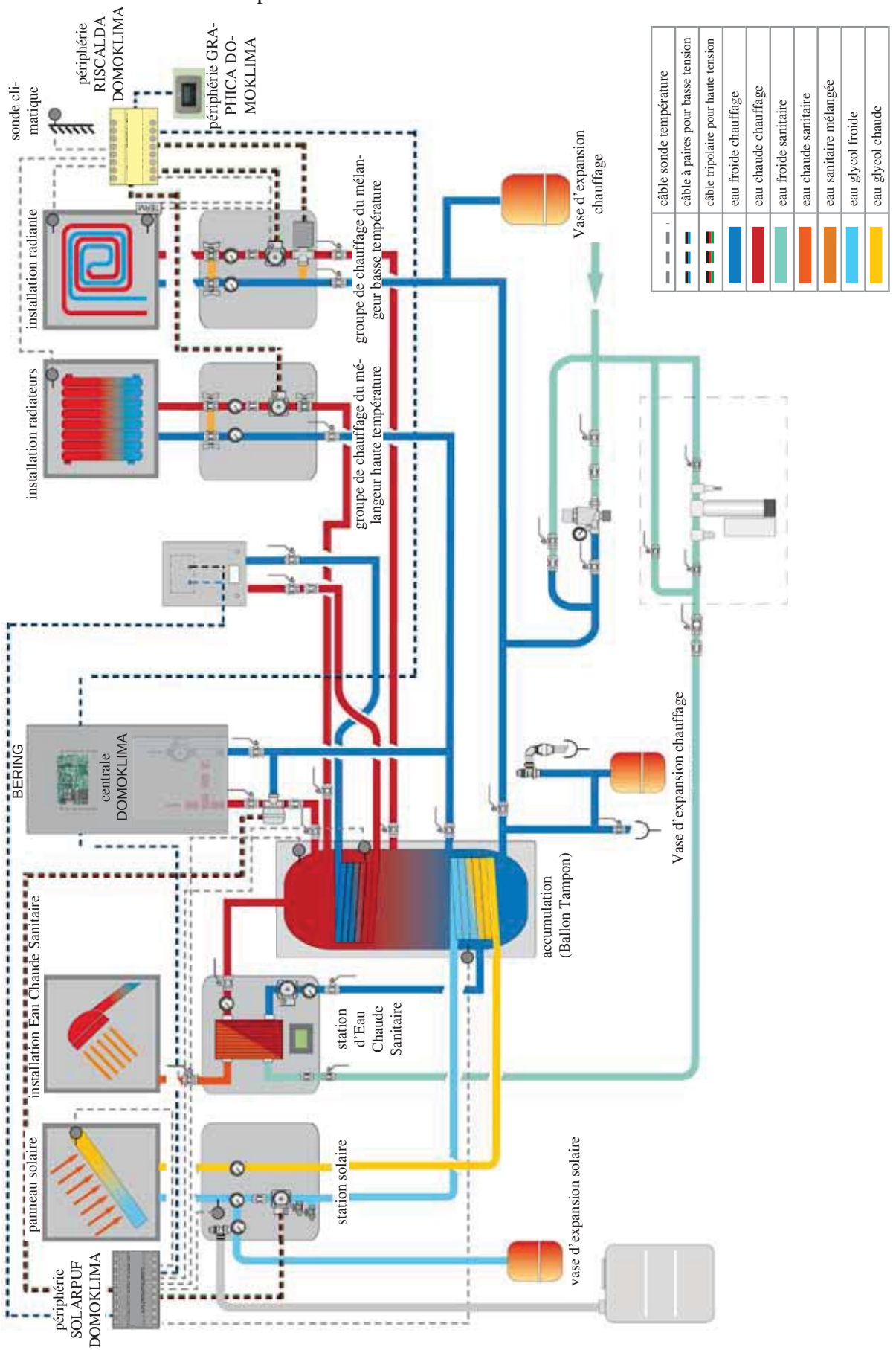

Ce schéma est indicatif, l'installation correcte est aux soins du plombier.

CONSOLE GRAPHIQUE DOMOKLIMA code 741180

Bering utilise un écran graphique (DOMOKLIMA GRAPHICA) qui permet d'afficher l'état de la chaudière et la variation des paramètres de fonctionnement.

Il s'agit d'un panneau graphique doté de tous les accessoires nécessaires à la fixation murale ouverte ou encastrée. Edilkamin met aussi à disposition aussi une plaque esthétique de finition qui peut être changée en l'achetant auprès d'un revendeur quelconque de matériel électrique.

La console GRAPHICA est livrée dans une boîte en carton contenant les composants illustrés dans la fig.1 a page 69 :

Il est nécessaire qu'un boîtier de dérivation rectangle simple 3 modules soit fixé au mur, à l'endroit de l'installation.

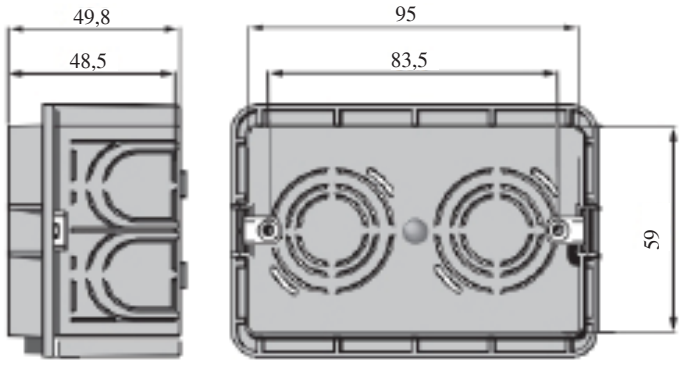

De plus, il convient d'installer un tube spécifique pour la pose des fils électriques de connexion entre le boîtier de dérivation et la chaudière.

Exemple d'écran DOMOKLIMA intégré pour alimentation simultanée de radiateurs et panneaux rayonnants associés à des panneaux solaires.

Exemple d'écran d'installation avec chaudière sans DOMOKLIMA

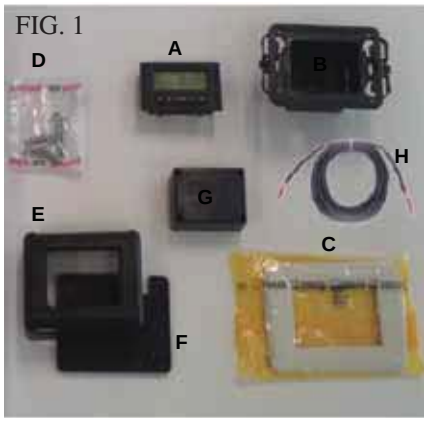

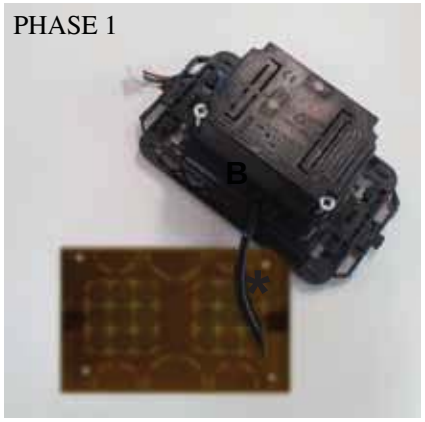

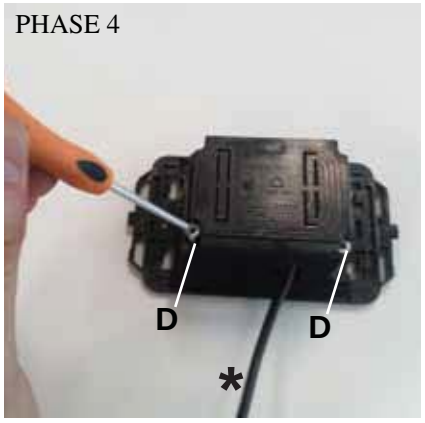

INSTALLATION CONSOLLE DOMOKLIMA GRAPHICA ENCASTRÉE DANS LE MUR

Matériel nécessaire (fig. 1) :

- Panneau de commandes avec écran (A)
- Enveloppe en plastique pour encastrement (B)
- Plaque esthétique de finition (C)
- 2 vis autotaraudeuses et chevilles murales (D)
- Enveloppe esthétique en plastique murale (E)
- Fond en plastique mural (F)
- Couvercle de protection mural (G)
- Câble de raccordement BUS (H)

PHASE 1
Le kit est fourni avec un fil gainé d'un diamètre d'environ 4,5 mm avec un connecteur de 6,8 mm x 9,7 mm x 4,5 mm d'une longueur totale d'environ 10 m.
Amener le câble provenant du périphérique ou de la chaudière jusqu'au compartiment à encastrer dans le mur de la console. Enfiler le câble (*) dans l'ouverture prévue à cet effet dans l'enveloppe en plastique (B).

PHASE 2
Après avoir placé le câble, le raccorder au connecteur (Y) situé sur la partie postérieur du panneau de commande avec écran.
(faire attention au positionnement correct du connecteur)

PHASE 3
Placer le panneau de commandes avec écran (A) dans le logement de l'enveloppe en plastique.
(N.B.: faire attention aux branchements électriques)
Le côté avec les touches devra se trouver du côté de l'ouverture qui permet le passage du câble.

PHASE 4
Fixer le panneau de commandes avec écran à l'aide des 2 vis (D) fournies.
(N.B. : uniquement du côté de l'ouverture qui permet le passage du câble).

PHASE 5
Fixer ce qui a déjà été assemblé dans le logement pour encastrement mural à l'aide de deux vis (non fournies).

PHASE 6
Encastrer la plaque esthétique de finition (C) en l'enfonçant sur l'enveloppe en plastique.

PHASE 7
Le panneau de commandes ainsi installé est prêt à l'usage (après avoir relié le câble à la chaudière elle-même).

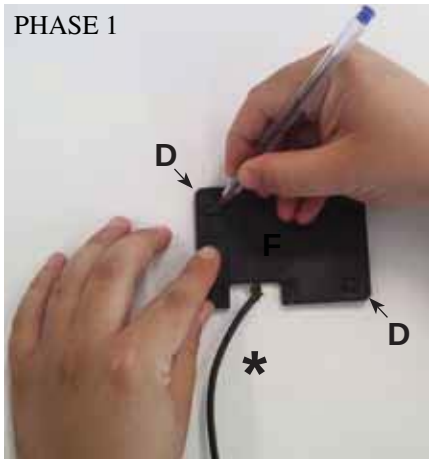

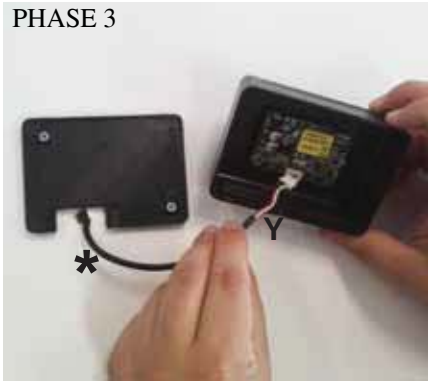

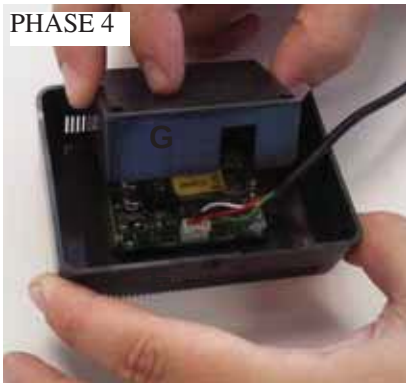

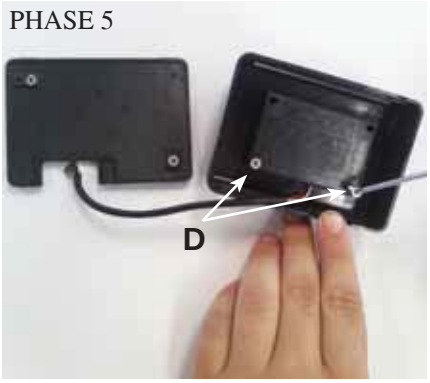

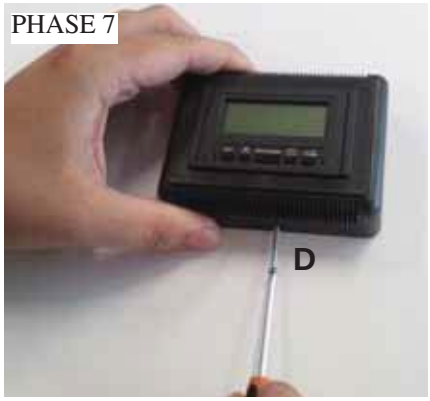

INSTALLATION CONSOLE DOMOKLIMA GRAPHICA EN EXTÉRIEURE SUR LE MUR

Matériel nécessaire (fig. 1 page 69) :

PHASE 1
Amener le câble (*) provenant de la chaudière jusqu'à l'endroit où on souhaite placer la console. Placer le fond pour la fixation murale (F) à proximité du câble provenant de la chaudière.
Faire une marque sur le mur aux endroits où on placera les chevilles de fixation du fond (F).
Faire des trous adaptés dans le mur, placer les 2 chevilles (D) et fixer, à l'aide de 2 vis (D) le fond en plastique (F) (faire coïncider le câble en sortie du mur avec la fenêtre prévue à cet effet sur le fond).

PHASE 2
Placer le panneau de commandes avec écran (A) dans le logement de l'enveloppe en plastique (E).
(N.B. : le côté avec les touches devra être tourné vers le trou dans la partie centrale de l'enveloppe en plastique).
En l'enfonçant jusqu'à insertion complète.

PHASE 3
Relier le câble au connecteur (Y) situé sur la partie postérieure du panneau de commandes avec écran.
(N.B. : faire attention au positionnement correct du connecteur)

PHASE 4
Placer sur le rétro de l'enveloppe (E) le couvercle de protection en plastique (G), en faisant attention aux branchements électriques.

PHASE 5
Fixer le couvercle de protection en plastique avec 2 vis autotaraudeuses fournies (D) (uniquement du côté vers l'ouverture qui permet le passage du câble).

PHASE 6
Appliquer l'enveloppe en plastique (E) avec le panneau de commandes, en l'enfonçant sur le fond déjà vissé au mur et le fixer par encastrement.

PHASE 7
Dans la partie inférieure, visser la vis autotaraudeuse fournie (D) pour fixer l'enveloppe en plastique (E) avec panneau de commandes avec le fond au mur (F).

PHASE 8
Le panneau de commandes ainsi installé est prêt pour être utilisé.

INSTALLATION

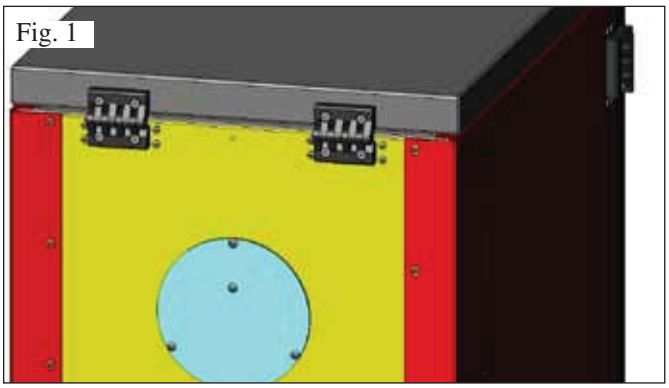
Fig. 1

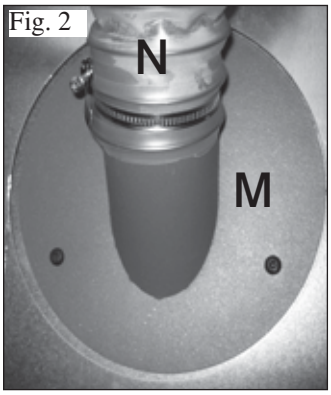

Fig. 2

Fig. 3

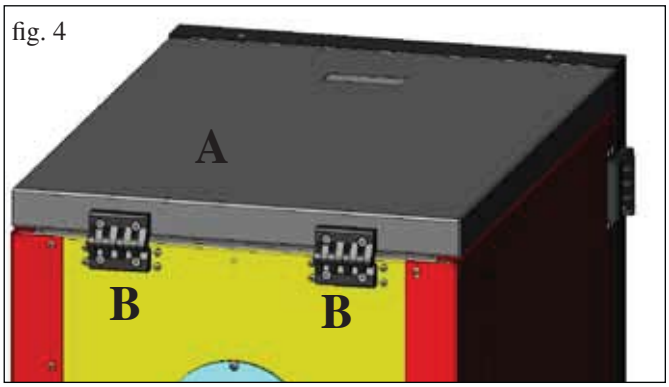

fig. 4

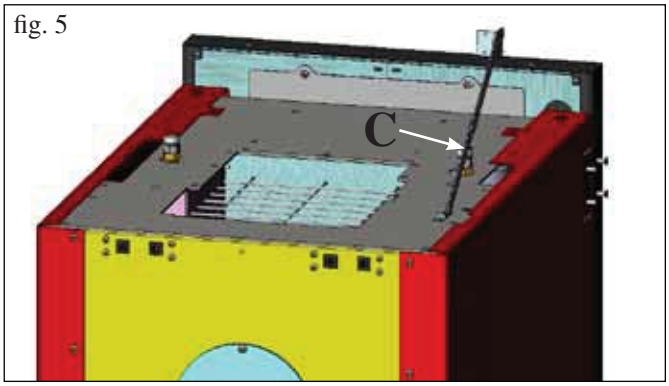

fig. 5

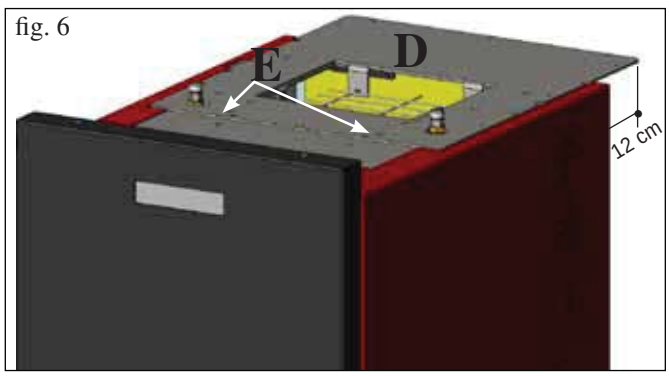

fig. 6

PRÉPARATION POUR SYSTÈME DE CHARGEMENT DES GRANULÉS A VIS SANS FIN (en option)

La chaudière est prédisposée pour le chargement du pellet au moyen d'un système d'alimentation avec vis sans fin.

ATTENTION : la chaudière doit être à une distance d'au moins 30 cm du mur situé derrière.

Pour l'installation du système, procéder de la manière suivante :

N.B. :
avant de procéder, éteindre la chaudière et débrancher le câble d'alimentation électrique.

Fig 1 - 2
• Retirer le couvercle vissé sur la partie arrière de la chaudière (fig. 1) et le remplacer par la bride de raccordement de tube flexible contenue dans l'emballage du système d (M -fig. 2).

• Le tube flexible d'alimentation de granulés devra être raccordé à la bride (M) (voir fiche technique du système)**.**

Fig. 3
• Insérer le capteur de niveau à l'endroit prévu à cet effet à l'arrière de la chaudière en retirant le bouchon fixé avec deux vis.

PRÉPARATION POUR SYSTÈME DE CHARGEMENT DES GRANULÉS PNEUMATIQUE (en option)

La chaudière est prédisposée pour le chargement du pellet au moyen d'un système d'alimentation pneumatique.

L'activation pour le chargement se fait manuellement par l'utilisateur.

ATTENTION : la chaudière doit être à une distance d'au moins 12 cm du mur situé derrière.

Pour l'installation du système, procéder de la manière suivante :

N.B. :
avant de procéder, éteindre la chaudière et débrancher le câble d'alimentation électrique.

Fig. 4 - 5 :
Retirer le couvercle (A) en tôle en démontant les deux charnières (B) et la tige à mouvement circulaire (C).

Fig. 6:
Placer la plaque (D) contenue dans l'emballage du système et la fixer à l'aide de deux vis (E) fournies.

Fig. 7:
L'unité extérieure servant à l'aspiration des granulés devra être fixée à la plaque (D) (voir fiche technique du système).

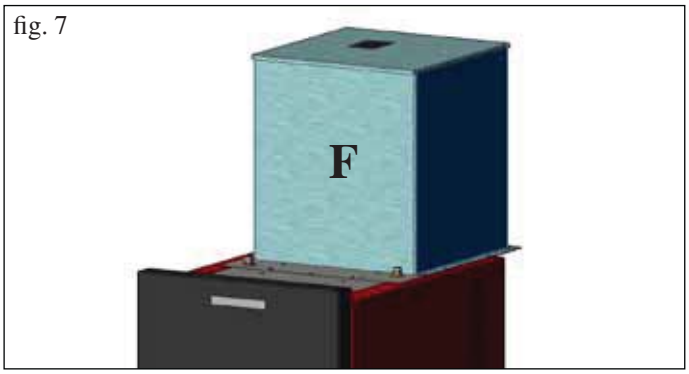

fig. 7

FRANÇAIS

INSTRUCTIONS D'UTILISATION

FRANÇAIS

1° Allumage/Test effectué par le Revendeur
La mise en service doit être effectuée comme le prescrit la norme UNI 10683/2012.
Cette norme indique les opérations de contrôle à effectuer sur place ayant pour but d'établir le fonctionnement correct du système.

L'assistance technique Edilkamin (CAT) sera aussi chargée de régler la chaudière en fonction du type de pellet et des conditions d'installation.

La mise en marche de la part du CAT est indispensable pour l'activation de la garantie.

Le REVENDEUR devra aussi :
- Vérifier que l'installation hydraulique est effectuée correctement et qu'elle est dotée d'un vase à expansion suffisant pour garantir la sécurité.
La présence du vase incorporé dans le chaudière **NE garantit PAS une protection adaptée contre les dilatations thermiques subies par l'eau de l'installation toute entière.**
L'installateur devra donc évaluer l'éventuelle nécessité de mettre un vase à expansion supplémentaire, en fonction du type d'installation exploité.
- Alimenter le chaudière en électricité et effectuer l'essai à froid (par le revendeur).
- Effectuer le remplissage de l'installation à travers le robinet de chargement (il est recommandé de ne pas dépasser la pression de 1,5 bars).
Pendant la phase de chargement faire " purger " la pompe et le robinet de purge.

Pendant les premiers allumages de légères odeurs de peinture peuvent se dégager et elles disparaitront en peu de temps.

Avant d'allumer il est nécessaire de vérifier:
• L'installation correcte
• L'alimentation électrique
• La fermeture de la porte, qui doit être étanche
• Le nettoyage du creuset
• La présence sur le display de l'indication de stand-by (heure et température réglée)

N.B.: Durant la phase de production d'eau chaude sanitaire la puissance des radiateurs diminue temporairement.

ATTENTION:
En phase de premier allumage, effectuer l'opération d'évacuation de l'air/eau au moyen des purgeurs manuels (V1 - V2) situés sur la partie avant du dessus.
L'opération doit être répétée également durant les premiers jours d'utilisation et si l'installation a été, même partiellement, rechargée. La présence d'air dans les conduits ne permet pas le bon fonctionnement de l'appareil.
Afin de faciliter les opérations de purge, des petits tuyaux en caoutchouc sont fournis pour les soupapes V1 et V2.

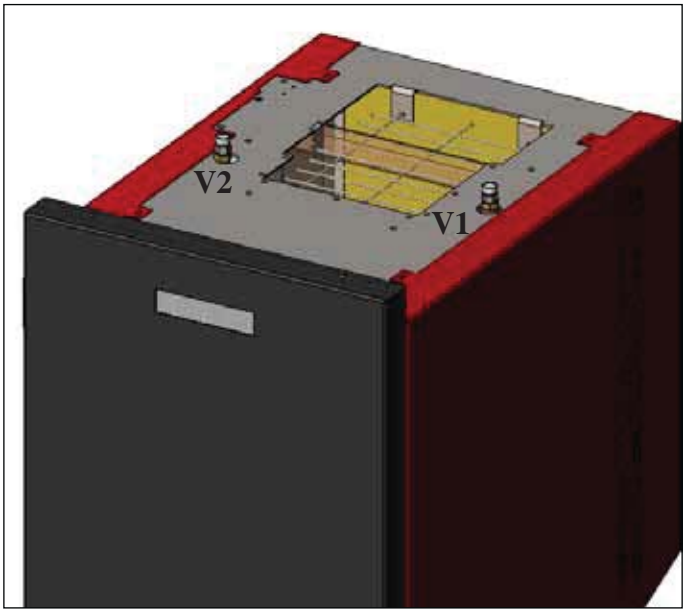

NOTE sur le combustible
BERING est conçu et programmées pour bruler du pellet.
Le pellet est un combustible qui se présente sous forme de petits cylindres, obtenus en comprimant de la sciure, à des valeurs élevées, sans utilisation de liants ou autres matériaux étrangers. Il est commercialisé dans des sacs de 15 kg.
Pour NE PAS compromettre le fonctionnement des chaudière il est indispensable de NE PAS bruler autre chose.
L'emploi d'autres matériaux (bois compris), qui peut être relevé avec des analyses en laboratoire, entraine l'expiration de la garantie.
Edilkamin a conçu, testé et programmé ses produits afin qu'ils garantissent les meilleures prestations avec du pellet aux caractéristiques suivantes :
- diamètre : 6/8 mm ;
- longueur maximum : 40 mm ;
- humidité maximum : 8% ;
- rendement calorifique : 4300 kcal/kg au moins
L'utilisation de pellets avec des caractéristiques différentes implique la nécessité d'un nouvel étalonnage des chaudière, analogue à celui que fait le revendeur au 1er allumage. L'utilisation de pellets non adaptés peut provoquer : diminution du rendement ; anomalies de fonctionnement ; blocages par obstruction, saleté sur la vitre, non brulés...
Une simple analyse du pellet peut être faite visuellement :
Bonne qualité: lisse, longueur régulière, peu poudreux.
Mauvaise qualité: fentes longitudinales et transversales, très poudreux, longueur très variable et avec présence de corps étrangers.

INSTRUCTIONS D'UTILISATION

ALLUMAGE

Lorsque la chaudière est en stand-by, (après avoir vérifié que le creuset est propre), enfoncer la touche pour démarrer la procédure d'allumage.
L'écran affiche le message "**ON AC**" (démarrage combustion); une fois les cycles de contrôle et après que l'allumage des granulés se soit ensuite vérifié, sur l'écran affiche le message "**ON AR**" (allumage chauffage).
Cette phase durera quelques minutes afin de permettre l'allumage complet et le réchauffement de l'échangeur de la chaudière.
Après quelques minutes, la chaudière passera en phase de chauffe et l'écran affichera le message "**burn**" et ensuite, pendant la phase de fonctionnement, l'écran indiquera la température de l'eau de refoulement programmée par l'utilisateur et la puissance choisie par le système de régulation automatique.

FRANÇAIS

ARRÊT

En enfonçant la touche , lorsque la chaudière est allumée, on lance la phase d'arrêt qui prévoit :
• Interruption de la chute des granulés
• Épuisement des granulés présents dans le creuset en maintenant le ventilateur fumées en fonctionnement (généralement pendant 10 mn)
• Refroidissement du corps de la chaudière en maintenant la pompe en fonctionnement jusqu'à avoir atteint la température d'arrêt
• L'indication "OF" s'affiche sur l'écran avec les minutes manquant pour arriver à l'arrêt complet.

Pendant la phase d'arrêt, il ne sera pas possible de rallumer la chaudière. Une fois la phase d'arrêt terminée, le système se remet automatiquement en stand-by.

FONCTIONNEMENT AUTOMATIQUE

Il est nécessaire que l'utilisateur configure la température de l'eau de refoulement de l'installation, la température qui sera évaluée par rapport au type et à la dimension de l'installation, en tenant compte aussi de la température atmosphérique liée au caractère saisonnier de l'utilisation.
La chaudière, de manière autonome, régule les puissances en fonction de la différence entre la température programmée (programmée sur l'écran) et la température détectée par la sonde d'eau. Une fois la température souhaitée atteinte, le poêle fonctionnera au minimum en se mettant en puissance 1.
Il est possible d'augmenter la température de l'eau de refoulement souhaitée en enfonçant la touche , ou de la diminuer en enfonçant la touche .

L'écran affiche alternativement la température souhaitée et la puissance qui est choisie automatiquement par le système électronique de régulation.

FONCTION ECONOMY

La fonction adaptée dans les cas où la chaudière est intégrée à des installations de petite taille et quoiqu'il en soit dans les cas où le fonctionnement à la puissance minimale procure en tous les cas un chauffage excessif.
Cette fonction, commandée automatiquement, permet d'arrêter la chaudière lorsque la température de refoulement programmée est dépassée. L'écran affichera le message "**EC OF**" indiquant les minutes restantes jusqu'à l'arrêt.
Lorsque la température de refoulement redescend en-dessous de la valeur programmée, la chaudière se rallume automatiquement.
Couper l'éventuelle activation de cette fonction au niveau du CAT au moment du premier allumage.

FONCTION ACTIVATION A DISTANCE (port AUX)

Grâce à un câble de raccordement spécifique (code 640560), il est possible d'allumer/-éteindre la chaudière à l'aide d'un dispositif à distance comme une télécommande téléphonique GSM, un thermostat d'ambiance, une vanne de zones ou en tous les cas un dispositif avec contact sec ayant la logique suivante :
Contact ouvert = chaudière éteinte
Contact fermé = chaudière allumée

L'activation et la désactivation se fait avec 10 secondes de retard par rapport à la transmission de la dernière commande.

En cas de raccordement du port d'activation à distance, il sera tout de même possible d'allumer et d'éteindre la chaudière à partir du tableau de commande ; la chaudière s'activera toujours en respectant le dernier ordre reçu, allumage et arrêt.

INSTRUCTIONS D'UTILISATION

FRANÇAIS

PANNEAU SYNOPTIQUE

Touche ALLUMAGE/ARRÊT
elle sert aussi à confirmer/quitter

Touche de sélection : allumage menu réglages (enfoncer pendant 2 secondes)

Touche pour DIMINUTION de la température et défilement derrière la donnée sélectionnée

Touche pour AUGMENTATION de la température et défilement vers l'avant de la donnée sélectionnée

Indique le fonctionnement de la pompe de circulation.

Indique le fonctionnement du motoréducteur chargement granulés

Indique ce qui se passe dans le menu paramètres (uniquement CAT)

Indique que le timer est actif, qu'on a choisi une programmation horaire automatique

INDICATION DE L'ÉCRAN

OF	Phase d'arrêt en cours, durée environ 10 minutes alors que la pompe tourne jusqu'à avoir atteint la température d'arrêt programmée (généralement 40°C)
ON AC	Chaudière en première phase d'allumage, chargement des granulés et attente allumage flamme
ON AR	Chaudière en deuxième phase d'allumage, chauffe corps de chaudière et démarrage combustion
Burn	Chaudière en phase de chauffage échangeur eau
P1-P2-P3-P4-P5	Niveau de puissance régulé automatiquement
50….80°C	Niveau température eau souhaité au refoulement installation
Pu	Nettoyage automatique du creuset en cours
PROG	Menu timer pour la programmation hebdomadaire
SET	Menu pour configuration horloge
SF	Arrêt Flamme : blocage fonctionnement pour épuisement probable des granulés
AF	Échec allumage : blocage fonctionnement en raison de l'absence d'allumage
CP-TS-PA	Menu de contrôle uniquement à disposition des CAT (Centres d'Assistance Technique)
H1……H9	Système en condition d'alarme, le numéro identifie la cause de l'alarme

Lorsque la chaudière est en stand-by, l'écran affiche le message OF et la température configurée.

REMPLISSAGE VIS SANS FIN.

Le rechargement du conduit d'acheminement des granulés (vis sans fin) est nécessaire dans le cas d'une chaudière neuve (en phase de premier allumage) ou si la chaudière est restée complètement sans granulés.

Pour activer ce rechargement, enfoncer simultanément les touches , un écran s'affiche avec le message "**RI**".

La fonction de rechargement se termine automatiquement après 240 secondes ou en appuyant sur la touche .

CONFIGURATION : HORLOGE ET PROGRAMMATION HEBDOMADAIRE

Enfoncer la touche SET pendant 2 secondes afin d'entrer dans le menu de programmation, puis un écran affiche le message "**TS**".

Enfoncer les touches jusqu'à l'affichage de "**Prog**" et appuyer sur SET.

En enfonçant les touches , il est possible de sélectionner les configurations suivantes :

• **Pr OF**: Active ou désactive complètement l'utilisation du timer.

Pour activer le timer, enfoncer la touche SET et configurer "**On**" à l'aide des touches , pour le désactiver, configurer "**OFF**"; confirmer les configurations à l'aide de la touche SET ; pour quitter la programmation, enfoncer la touche ESC.

• **Set**: permet de configurer l'heure et le jour courant.

Pour configurer l'heure, sélectionner sur l'écran le sigle "**SET**" ; confirmer la sélection à l'aide de la touche SET, configurer l'heure cour

rante; à l'aide de la touche on augmente l'horaire de 15 minutes à chaque pression; avec la touche on diminue l'horaire d'1 minute à chaque pression.

Confirmer la configuration à l'aide de la touche SET, configurer le jour de la semaine courante à l'aide des touches (Par ex., Lundi =Day 1), confirmer la programmation avec la touche SET, une fois l'heure /le jour saisis, l'écran affichera '**Prog**', pour poursuivre la programmation pour Pr1/Pr2/Pr3, enfoncer SET ou enfoncer 'ESC' pour sortir de la programmation.

• **Pr 1**: Il s'agit du programme n° 1, dans cette tranche, on configure 1 horaire d'allumage, 1 horaire d'arrêt et les jours auxquels cette tranche horaire **Pr 1**doit être appliquée.

N.B. : Si on installe la console DOMOKLIMA GRAFICA et si on configure la modalité ON/OFF (voir page suivante), la programmation est désactivée. La programmation s'effectue directement à partir de la console DOMOKLIMA GRAFICA.

Pour configurer la tranche **Pr 1**, sélectionner, à l'aide des touches "**Pr 1**", confirmer la sélection avec la touche SET, un message apparait brièvement à l'écran "**On P1**"; configurer, avec les touches , l'heure d'allumage de la tranche **Pr 1** et confirmer avec la touche SET ; un message apparait brièvement à l'écran "**OFF P1**", ensuite, configurer avec les touches l'heure d'arrêt de la tranche **Pr 1** et confirmer avec la touche SET.

Continuer pour attribuer la tranche qui vient d'être programmée aux différents jours de la semaine ; à l'aide de la touche SET faire défiler les jours de day 1 à day 7 , où day 1 est Lundi et day 7 est Dimanche, avec les touches on active ou on désactive le programme **Pr 1** au niveau du jour sélectionné à l'écran (Par exemple : On d1=activé ou Of d1 =désactivé).

Une fois la programmation terminée, l'écran affichera '**Prog**'; pour continuer la programmation **Pr 2/Pr 3** enfoncer '**set**' et répéter la procédure décrite ci-dessus ou enfoncer la touche 'ESC' pour quitter la programmation.

Exemple de programmation Pr 1 On 07:00 / OF 09:00: rouge=activé vert=désactivé

Day 1	Day 2	Day 3	Day 4	Day 5	Day 6	Day 7
On	On	On	On	On	Off	Off

• **Pr 2 :**

Il permet de configurer une seconde tranche horaire. Pour les procédures de programmation, suivre les mêmes instructions que celles du programme Pr1.

Exemple de programmation Pr 2 On 17:00 / OF 23:00: rouge=activé vert=désactivé

Day 1	Day 2	Day 3	Day 4	Day 5	Day 6	Day 7
On	On	On	On	On	Off	Off

Pr 3:

Il permet de configurer une troisième tranche horaire. Pour les procédures de programmation, suivre les mêmes instructions que celles des programmes Pr1 et Pr2.

Exemple de programmation Pr 3 On 09:00 / OF 22:00: rouge=activé vert=désactivé

Day 1	Day 2	Day 3	Day 4	Day 5	Day 6	Day 7
Off	Off	Off	Off	Off	On	On

INSTRUCTIONS D'UTILISATION

MANUEL D'UTILISATION DE LA CONSOLE DOMOKLIMA GRAPHICA

CONFIGURATION DE LA LANGUE

Pour configurer la langue, procéder comme suit :
à partir de la page ACCUEIL, enfoncer une touche quelconque et ensuite la touche menus puis sélectionner CONSOLE et conformer le choix à l'aide de la touche envoi ↵ :

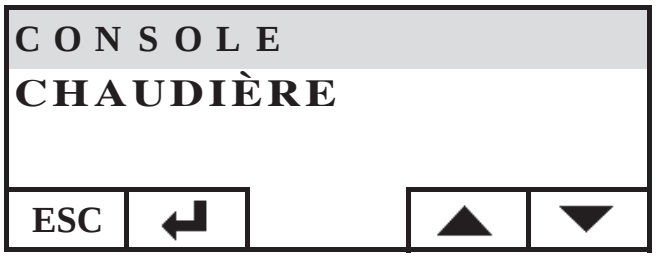

Sélectionner LANGUE et confirmer avec la touche envoi ↵ :

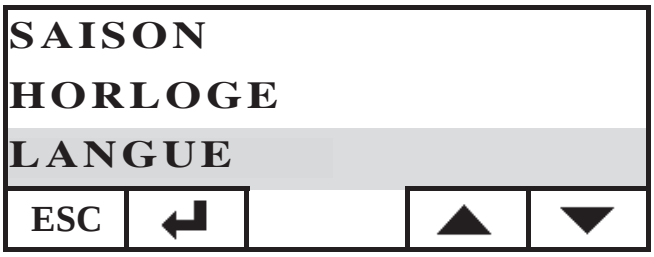

On accède ainsi à l'écran de configuration de la langue interne de la console ; sélectionner la langue souhaitée en appuyant sur les touches + et la confirmer avec la touche ↵ :

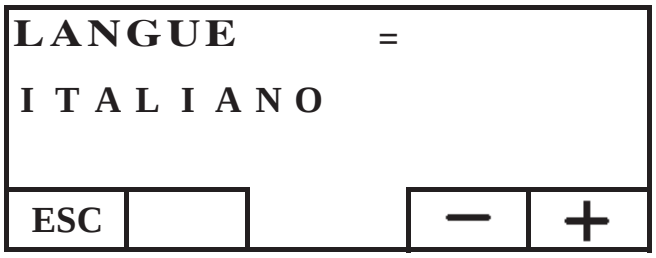

Une fois la configuration terminée, quitter en appuyant sur la touche ESC à plusieurs reprises jusqu'à retourner à la page d'ACCUEIL.
Il est possible de choisir parmi les langues suivantes : Italien, Anglais, Français, Espagnol, Allemand, Danois, Grec, Néerlandais et Portugais.

PAGE D'ACCUEIL

La page d'ACCUEIL récapitule et permet de contrôler les conditions de fonctionnement. Grâce à la console, il est possible de transmettre des ordres d'allumage, d'arrêt, de changement de température ou de programmation horaire. Il est également possible d'afficher la température de refoulement de l'eau, la température de fonctionnement configurée, la puissance de fonctionnement sélectionnée par la système, les différentes phases d'allumage, de fonctionnement, de stand-by ou de blocage.

Affichage des écrans

Il est possible de maintenir l'affichage de différents écrans à partir de la page d'ACCUEIL en choisissant tout simplement les plus intéressantes ; la console maintient la dernière sélection configurée.
En cas de coupure d'électricité, la console retourne automatiquement à l'écran d'ACCUEIL.
Si on souhaite éliminer l'affichage périodique de la date et de l'heure pour afficher sur l'écran ACCUEIL uniquement l'état de la chaudière, procéder comme suit :
- aller à la page d'ACCUEIL, enfoncer simultanément la première touche à droite et la première touche à gauche ; enfoncer les deux touches situées aux extrémités du clavier pendant que l'écran d'état de la chaudière s'affiche (exercer une pression rapide et synchronisée, dans le cas contraire, la commande n'est pas reconnue) ;
- pour rétablir l'affichage de la date et de l'heure, enfoncer de nouveau les deux touches situées aux extrémités du clavier.

FONCTION THERMOSTAT

En plus de contrôler la chaudière à distance, la console peut être raccordée à cette dernière et fonctionner comme thermostat de zone en en gérant la régulation de puissance ou l'arrêt/démarrage en fonction de la température ambiante configurée (il convient de configurer dans les paramètres la manière dont on souhaite faire fonctionner la chaudière, dans RÉGULATION PUISSANCES ou dans ON/OFF, configuration effectuée par les CAT).
En enfonçant une touche quelconque de la console, on accède à la configuration du thermostat interne ; enfoncer les touches + et - pour configurer la température de SET (réglage) souhaitée dans la pièce.

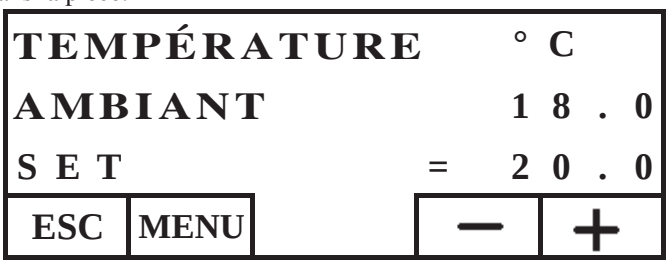

FONCTION CHRONOTERMOSTAT

En plus de contrôler la chaudière à distance, la console peut être connectée à cette dernière pour servir de chronothermostat de zone en en gérant la régulation ou l'arrêt/l'allumage en fonction de la température ambiante et de la programmation horaire configurée. Programmer les paramètres des modes de fonctionnement de la chaudière dans RÉGULATION-PUISSANCES ou dans ON-OFF, configuration effectuée par les CAT.
En mode ON-OFF, la programmation de la console désactive la programmation effectuée à partir du panneau synoptique.
En mode RÉGULATION-PUISSANCES, il est possible de configurer, à partir de la console, les régimes «confort» et «economy» comme décrit ci-après (la chaudière régule son fonctionnement afin de maintenir des régimes de températures souhaités en évitant d'arrêter cette dernière).
Si on souhaite éteindre la chaudière, configurer les phases ON-OFF à partir du panneau synoptique comme décrit à la page précédente. Pour utiliser le chronothermostat, il convient de l'activer ; à partir de la page ACCUEIL, enfoncer une touche quelconque, puis enfoncer la touche menus et sélectionner CONSOLE et confirmer en appuyant sur la touche envoi ↵ :

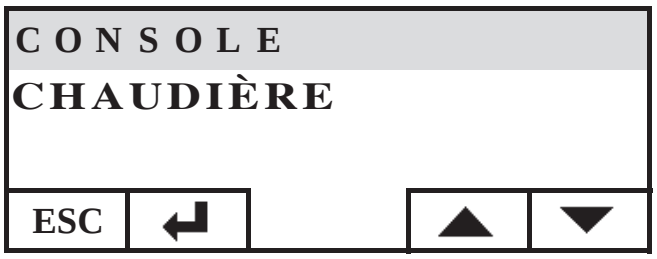

Sélectionner PROGRAMMATEUR et enfoncer la touche ↵ envoi :

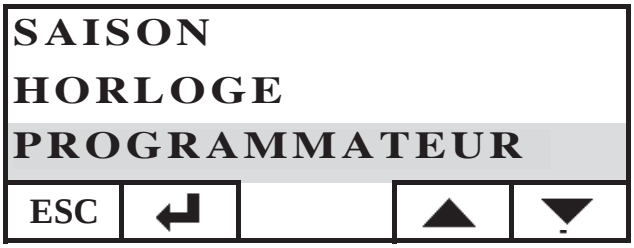

Activer le programmateur en configurant la première ligne pour sélectionner l'état ON car le programmateur est fourni désactivé (OFF).

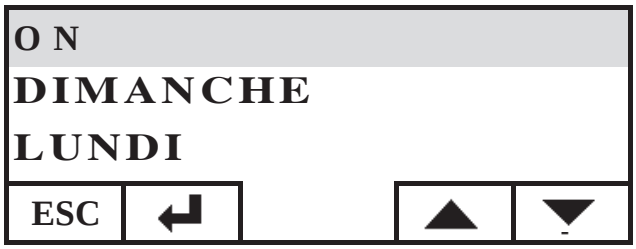

Sélectionner le jour que l'on souhaite programmer (par ex. LUNDI) et le confirmer en enfonçant la touche envoie; on accède ainsi à l'écran de configuration des tranches horaires. Configurer le régime « comfort » ☼ ou «economy» ☾ en l'associant à chaque tranche horaire.
Pour défiler avec le curseur parmi les tranches horaires, utiliser les touches flèches :

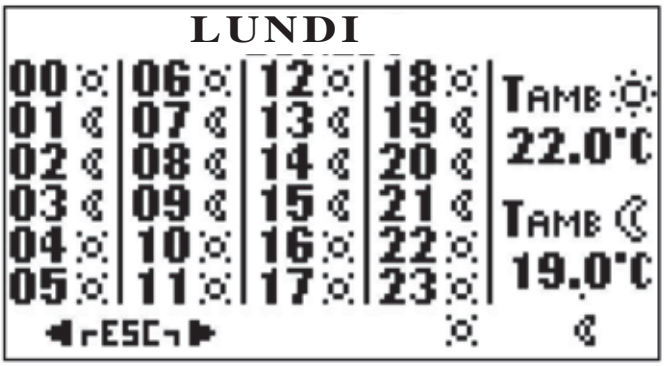

La programmation en usine prévoit la configuration «economy» pour toutes les heures et pour tous les jours de la semaine ; lorsqu'on active le programmateur horaire, il est nécessaire d'exécuter une programmation adaptée à ses habitudes et aux présences dans les pièces. L'utilisation du programmateur horaire permet de réaliser une importante ÉCONOMIE D'ÉNERGIE.
Une fois terminée la programmation des 24 heures du jour sélectionné, se placer, à l'aide du curseur, sur la configuration de la température «comfort» ☼ et economy ☾, pour modifier la température utiliser les touches + et - :

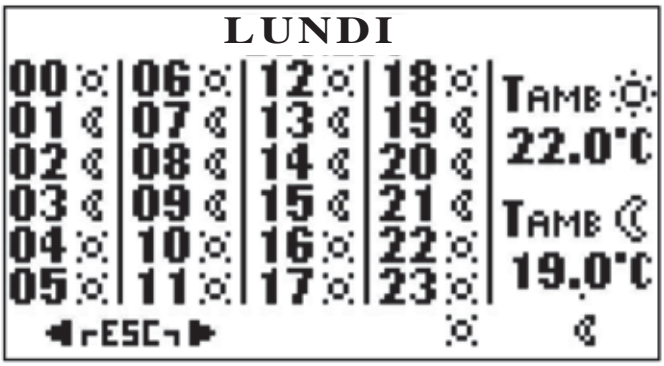

Une fois la configuration terminée, quitter en appuyant sur les deux touches simultanément, répéter la configuration souhaitée pour tous les jours de la semaine.
Pour quitter la configuration du programmateur horaire, appuyer sur ESC plusieurs fois jusqu'au retour à la page d'ACCUEIL.

Configuration Horloge
Pour configurer l'horloge, procéder comme suit : à partir de la page d'ACCUEIL, enfoncer une touche quelconque et ensuite la touche menus puis sélectionner CONSOLE et confirmer la sélection à l'aide de la touche envoi ↵ :

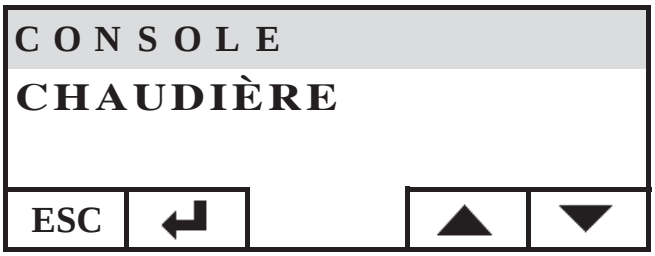

Sélectionner HORLOGE et confirmer avec la touche envoi ↵ :

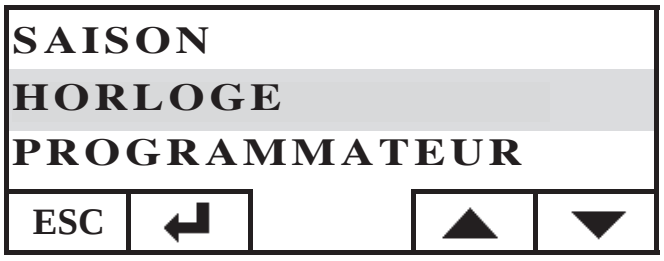

On accède ensuite à la page de configuration de l'horloge interne de la console :

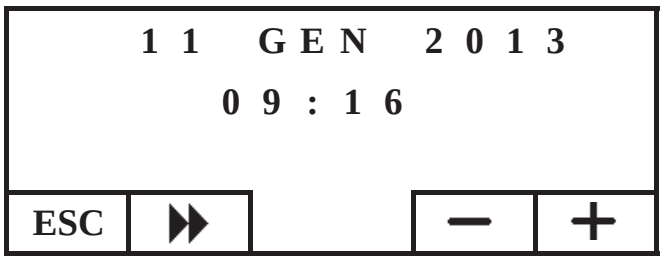

Déplacer le curseur (▶▶) pour régler la date et l'heure avec les touches + et - ; une fois la configuration terminée, quitter la page en appuyant sur la touche ESC plusieurs fois jusqu'au retour à la page d'ACCUEIL.

Configuration de la saison
Cette configuration est nécessaire lorsque le système domotique DOMOKLIMA a été installé; dans le cas contraire, conserver la configuration d'usine en HIVER.
Pour configurer la saison, procéder comme suit : à partir de la page d'ACCUEIL, enfoncer une touche quelconque et ensuite la touche menus puis sélectionner CONSOLE et confirmer la sélection à l'aide de la touche envoi ↵ :

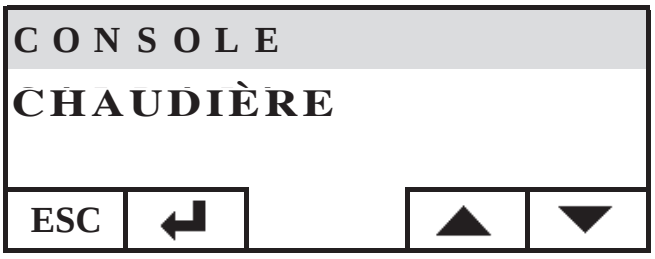

FRANÇAIS

Sélectionner SAISON et conformer la configuration à l'aide de la touche ↵ :

SAISON
HORLOGE
PROGRAMMATEUR
ESC ↵ ▲ ▼

Sélectionner la configuration de la saison souhaitée (ÉTÉ-HIVER) à l'aide des touches + et - :

SAISON
HIVER
ESC − +

Une fois la configuration terminée, quitter en appuyant sur la touche ESC à plusieurs reprises jusqu'à retourner à la page d'ACCUEIL.

MENU UTILISATEUR
Le MENU UTILISATEUR permet de personnaliser et de vérifier certaines configurations de fonctionnement de la console.
Pour accéder au MENU UTILISATEUR, procéder comme suit : à partir de la page d'ACCUEIL, enfoncer une touche quelconque et ensuite la touche menus puis sélectionner CONSOLE et confirmer la sélection à l'aide de la touche envoi ↵ :

CONSOLE
CHAUDIÈRE
ESC ↵ ▲ ▼

Sélectionner MENU UTILISATEUR en descendant avec la touche ▼ , confirmer la sélection avec la touche ↵

HORLOGE
PROGRAMMATEUR
MENU UTILISATEUR
ESC ↵ ▲ ▼

Une série de configurations sera mise en évidence ; celles-ci permettront de personnaliser le contraste, la luminosité, la durée du rétro-éclairage de l'écran, la correction de la température relevée par la console et la vérification de la version du micro-logiciel.

Réglage du contraste
Il permet de régler le contraste de l'écran.
En fonction de l'endroit où la console a été installée (recommandé à 1,50 m du plancher) , il pourrait être nécessaire de corriger la contraste pour un affichage plus net.
Diminuer le contraste dans le cas où le fond de l'écran est trop sombre ; augmenter le contraste dans le cas où les textes à l'écran s'avèrent transparents.
Régler le contraste à l'aide des touches + et -, le contraste minimum est de 120 points et le maximum est de 200; celui configuré en usine est de 140.

CONTRASTE
AFFICHEUR = 140
ESC ▶▶ − +

Enfoncer la touche ▶▶ pour passer à la configuration suivante; appuyer plusieurs fois sur la touche ESC pour retourner à la page d'ACCUEIL.

Rétro-éclairage stand-by
Réglage de la luminosité de l'écran en veille (stand-by).
Avec ce réglage, il est possible de choisir la luminosité de l'écran lorsqu'on ne l'utilise pas.
Pour modifier la valeur configurée, utiliser les touches + et -.
La configuration minimum correspond à 0% (lumière éteinte), la maximale est de 100% et celle programmée en usine est de 30%.

RÉTROÉCLAIR.
STAND-BY = 140
ESC ▶▶ − +

Enfoncer la touche ▶▶ pour passer à la configuration suivante; appuyer plusieurs fois sur la touche ESC pour retourner à la page d'ACCUEIL.

Rétro-éclairage activé
Réglage de la luminosité de l'écran pendant l'utilisation de la console de la part de l'utilisateur.
Pour modifier la valeur configurée, utiliser les touches + et -.
La configuration minimum correspond à 0% (lumière éteinte), la maximale est de 100% et celle programmée en usine est de 80%.

RÉTROÉCLAIR.
ACTIF = 80
ESC ▶▶ − +

Enfoncer la touche ▶▶ pour passer à la configuration suivante; appuyer plusieurs fois sur la touche ESC pour retourner à la page d'ACCUEIL.

Durée du rétro-éclairage
Il permet de régler la durée au-delà de laquelle, en l'absence de pression sur les touches, l'écran passe à la luminosité de veille (stand-by).
Pour modifier la configuration, utiliser les touches + et -.
La configuration minimum correspond à 5 secondes et celle maximum à 60 secondes ; la configuration en usine est de 30 secondes.

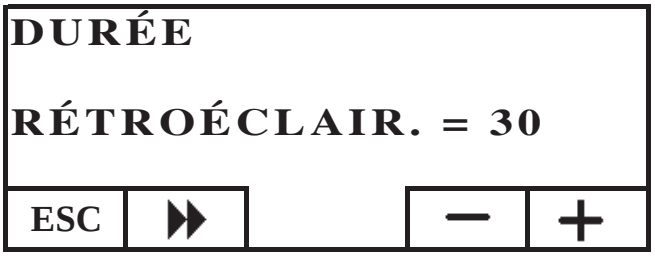

Enfoncer la touche ▶▶ pour passer à la configuration suivante; appuyer plusieurs fois sur la touche ESC pour retourner à la page d'ACCUEIL.

Correction mesure de la température
La sonde de température interne a été étalonnée et contrôlée avec soin en usine.
Si les emplacements et les positionnements de la console ne permettent pas un relevé correct et précis de la température ambiante, il est possible d'exécuter un étalonnage en corrigeant la température relevée par le capteur interne de la console.
Pour modifier la valeur configurée, utiliser les touches + et -.
La configuration minimum correspond à - 5,0°C, la configuration maximale est de + 5,0 °C et la configuration en usine est sur 0,0°C.

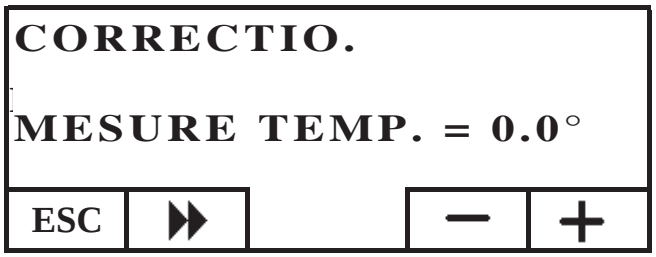

Enfoncer la touche ▶▶ pour passer à la configuration suivante; appuyer plusieurs fois sur la touche ESC pour retourner à la page d'ACCUEIL.

Version Micrologiciel (fw) uniquement par CAT
Ce paramètre permet de vérifier la version de mise à jour du micrologiciel présente à l'intérieur de la console.

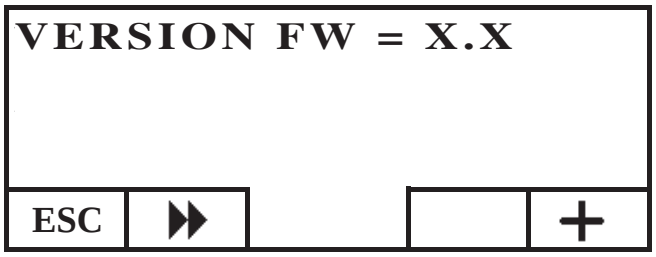

Menu Technicien
Ce menu est utilisé exclusivement par le centre d'assistance technique (CAT).

GESTION A DISTANCE DE LA CHAUDIÈRE

La première ligne de la page d'ACCUEIL indique, en temps réel, la température de l'eau de refoulement produite par la chaudière.
La deuxième ligne indique la température de SET (réglage) de refoulement de l'installation configurée par l'utilisateur.
La troisième ligne affiche la puissance de fonctionnement choisie automatiquement par la chaudière.
La quatrième ligne indique l'état de la chaudière qui peut être en stand-by (arrêtée), allumée, en fonctionnement, éteinte ou bloquée.

Allumage/arrêt de la chaudière
Pour allumer/éteindre la chaudière, procéder comme suit : à partir de la page d'ACCUEIL, enfoncer une touche quelconque et ensuite la touche menus puis sélectionner CHAUDIÈRE et confirmer la sélection à l'aide de la touche envoi ↵ :

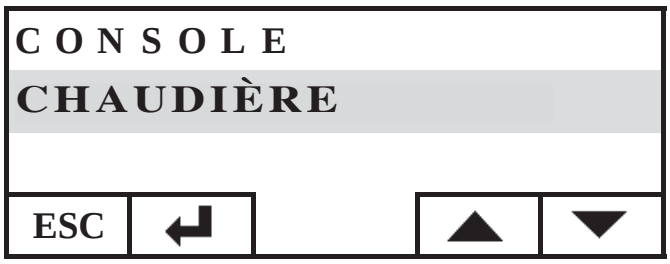

On accède ainsi à la page ÉTAT CHAUDIÈRE ; sur cet écran, enfoncer la touche ON pour l'allumer ou la touche OFF pour l'éteindre.

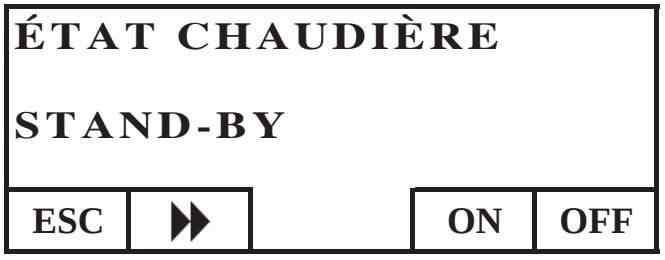

FRANÇAIS

INSTRUCTIONS D'UTILISATION

Configuration réglage refoulement chaudière
Pour configurer le SET (réglage) de température de REFOULEMENT de l'eau de la chaudière, procéder comme suit : sur la page d'ACCUEIL, enfoncer une touche quelconque et ensuite la touche menus ; sélectionner CHAUDIÈRE et confirmer la sélection à l'aide de la touche envoi ↵ :

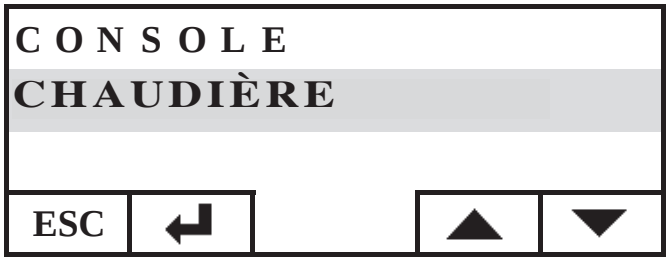

On accède ainsi à la page ÉTAT CHAUDIÈRE, sur cet écran, enfoncer une fois la touche pour accéder à la page SET (RÉGLAGE) CHAUDIÈRE, configurer le RÉGLAGE souhaité à l'aide des touches + et -, la température va d'un minimum de 50°C à un maximum de 80°C.

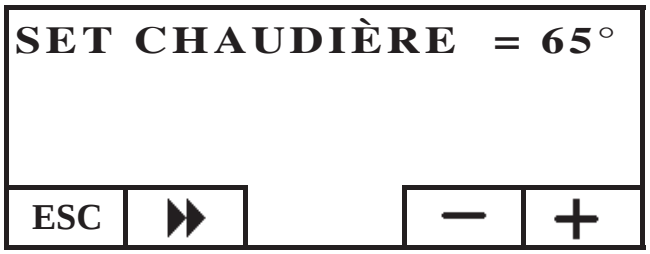

Enfoncer la touche ▶▶ pour passer à la configuration suivante; appuyer plusieurs fois sur la touche ESC pour retourner à la page d'ACCUEIL.

Activation/désactivation de la chaudière
En naviguant dans le menu Chaudière, avec la touche ▶▶ on trouve le menu CHAUDIÈRE PELL. Il est nécessaire de configurer ce paramètre si on utilise la chaudière dans le cadre d'une installation domotique DOMOKLIMA, dans le cas contraire, conserver la configuration effectuée en usine : ACTIVE

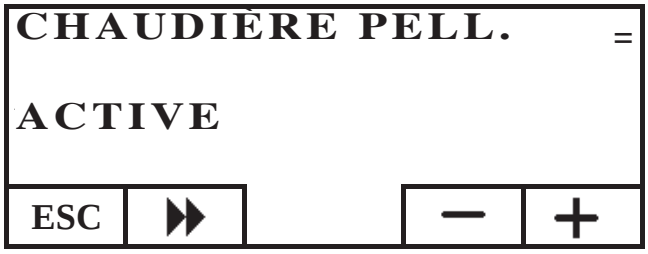

LE CIRCULATEUR ELECTRONIQUE
Le produit que vous avez acheté est équipé d'un circulateur avec moteur électronique.

Contrôle électronique des prestations :
a) Mode de contrôle Δp – c
Avec cette modalité, le contrôleur électronique maintient la pression différentielle générée de la pompe constante à la valeur de réglage Hs configuré.e

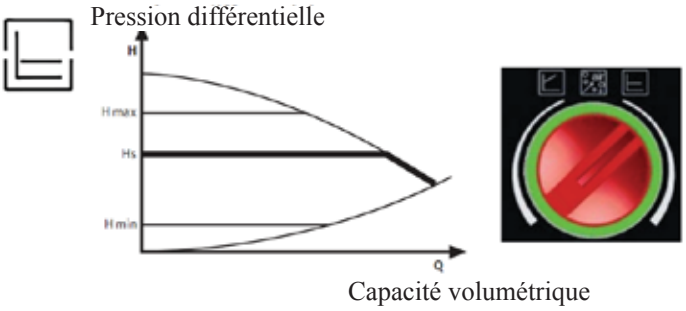

b) Mode de contrôle Δp – c
Avec cette modalité, le contrôleur électronique fait varier la pression différentielle entre la valeur de réglage configurée Hs et 1/2 Hs. La pression différentielle varie avec la capacité volumétrique

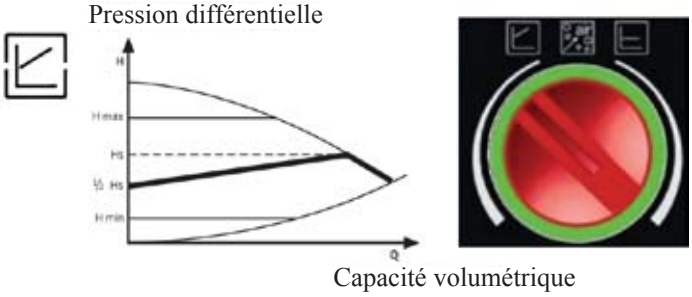

c) Procédure de purge
Cette procédure permet d'évacuer l'air présent dans le circuit hydraulique. Après avoir sélectionné manuellement le mode "AIR", en automatique pendant 10 minutes, la pompe ira alternativement à la vitesse maximum et à la vitesse minimum. A la fin de cette procédure, le circulateur ira à la vitesse configurée préalablement. Il est donc possible de sélectionner le mode de fonctionnement souhaité.

ENTRETIEN

Avant d'effectuer toute manutention, débrancher l'appareil du réseau d'alimentation électrique.

Un entretien régulier est la base du bon fonctionnement de la chaudière.
D'éventuels problèmes dus à l'absence d'entretien entraineront l'expiration de la garantie.

NETTOYAGE HEBDOMADAIRE

Opérations à effectuer lorsque la chaudière est éteinte, froide et hors tension

• Il doit être effectué au moyen d'un aspirateur.
• Le déroulement de la procédure prend seulement quelques minutes.
• Aspirer la porte (fig. A-1).
• Ouvrir la porte et extraire le bac à cendres pour le vider (fig. B-2), aspirer la surface du compartiment du feu.
• Aspirer le creuset ou le décaper avec la spatule fournie, nettoyer les éventuelles occlusions des trous présents sur tous les côtés (fig. C-3).
• Aspirer à proximité de la résistance (fig. D-4).
• Retirer les écouvillons (fig. E-5) et verser les résidus dans la tiroir à cendres.
• Après une période d'inactivité du chaudière et quoiqu'il en soit tous les 2/3 mois, vider le réservoir à granulés et aspirer le fond.

NE JAMAIS ASPIRER LES CENDRES CHAUDES, car cela compromet l'aspirateur utilisé et il y a un risque d'incendie des pièces de la maison

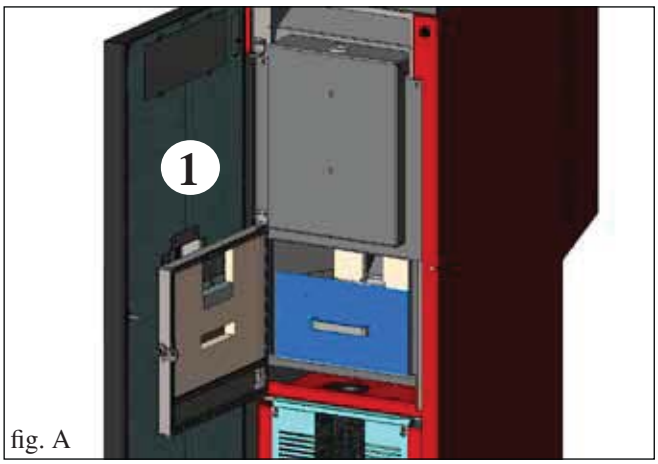

fig. A

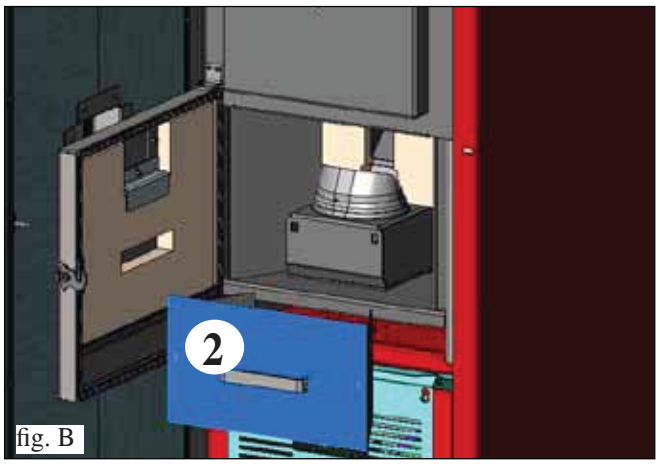

fig. B

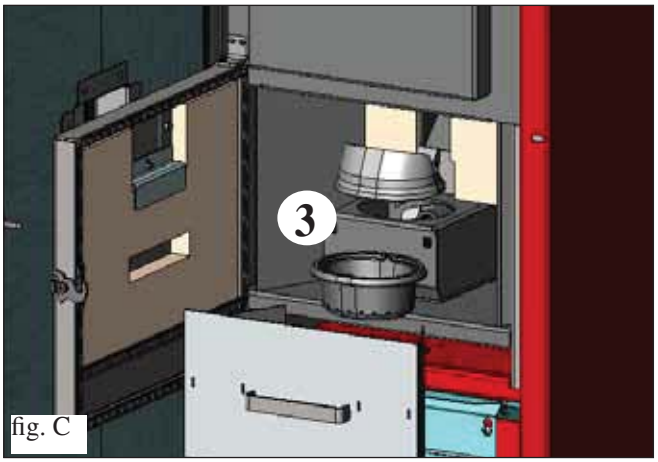

fig. C

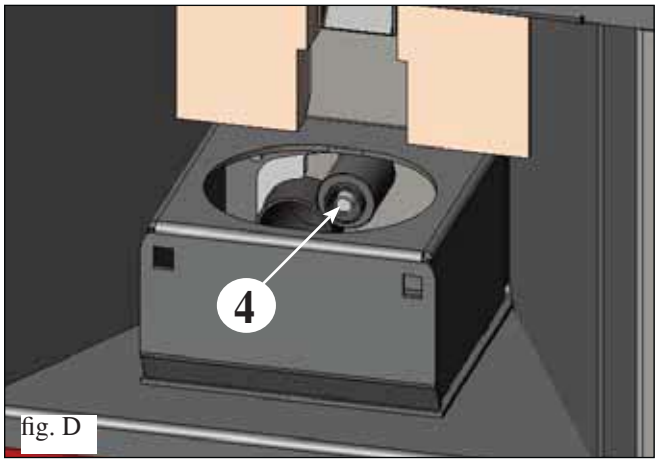

fig. D

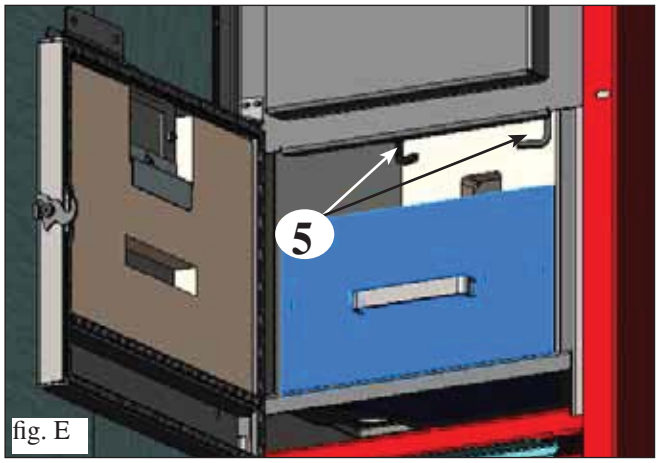

fig. E

FRANÇAIS

ENTRETIEN

FRANÇAIS

NETTOYAGE SAISONNIER (aux soins du Revendeur)

Le Revendeur autorisé livrera, lors du premier allumage, le manuel d'entretien du thermopoêle où sont expliquées les opérations indiquées ci-dessous et celles à effectuer pour l'entretien saisonnier.

- Nettoyage général interne et externe
- Nettoyage soigneux des conduits d'échange
- Nettoyage soigneux et désincrustation du creuset et de sa niche
- Nettoyage des moteurs, vérification mécanique des jeux et des fixations
- Nettoyage du conduit de fumées (remplacement des garnitures sur les tuyaux) et de la niche du ventilateur extraction fumées
- Vérification du vase à expansion
- Vérification et nettoyage du circulateur
- Contrôle sondes
- Vérification et remplacement éventuel de la pile de l'horloge sur la carte électronique
- Nettoyage, inspection et désincrustation de la niche de la résistance d'allumage, remplacement de celle-ci si nécessaire.
- Nettoyage/contrôle du Panneau Synoptique
- Inspection visuelle des câbles électriques, des branchements et du câble d'alimentation
- Nettoyage du réservoir pellet et vérification des jeux de l'ensemble vis sans fin-motoréducteur
- Vérification et remplacement éventuel des joints de la porte
- Test de fonctionnement, chargement vis sans fin, allumage, fonctionnement pendant 10 minutes et extinction.

Le manque d'entretien entraine l'expiration de la garantie.

Si vous utilisez très fréquemment le chaudière, il est conseillé de nettoyer le conduit de fumées tous les 3 mois.
Pour la modalité d'entretien du conduit de cheminée, tenir compte également de UNI 10847/2000 Equipements de fumée simples pour générateurs alimentés avec des combustibles liquides et solides. Maintenance et contrôle.

Les cheminées et conduits de fumée auxquels sont reliés les appareils utilisant des combustibles solides doivent être nettoyés une fois dans l'année (vérifier si dans votre pays il existe une norme à ce propos).

En cas de contrôle et de nettoyages réguliers non effectués, la probabilité d' incendie de la cheminée augmente.

ATTENTION !!!

Après le nettoyage normal, l'accouplement INCORRECT du creuset supérieur (A) (fig. 1) **avec le creuset inférieur (B)** (fig. 1) **peut compromettre le fonctionnement de la chaudière.**
Par conséquent avant l'allumage de la chaudière, il convient de s'assurer que les creusets sont accouplés correctement comme indiqué dans la (fig. 2) **et qu'il n'y pas de cendres ou de résidus non brûlés sur le périmètre de contact.**

N.B. :
- Toute modification non autorisée est interdite
- Utilisez des pièces de rechange conseillées par le constructeur

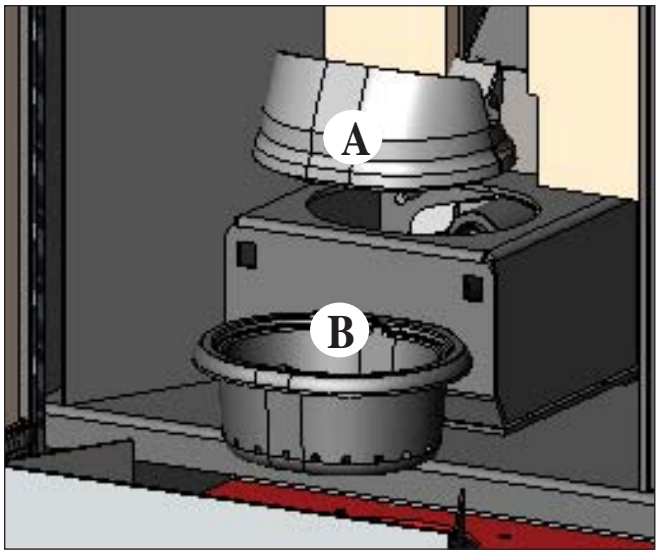

fig. 1

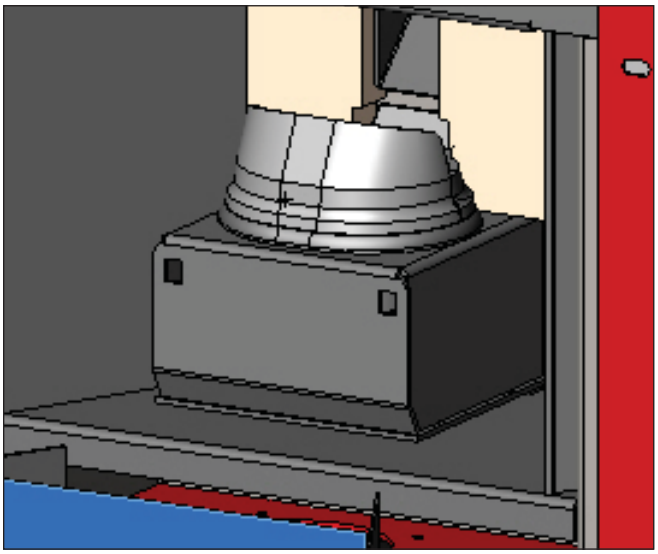
fig. 2

INCONVENIENTS POSSIBLES

In cas de problème, chaudière s'arrête automatiquement en effectuant l'opération d'extinction, et à l'écran s'affiche une indication relative à la raison de l'extinction (voir les divers signalements ci-dessous).

Ne jamais débrancher la fiche durant la phase d'extinction pour motif de blocage.

En cas de blocage, pour redémarrer le chaudière, il faut le laisser s'arrêter (600 secondes avec signal sonore) puis appuyer sur la touche ESC.

Ne pas rallumer le chaudière avant d'avoir vérifié la cause du blocage et avant d'avoir NETTOYÉ/VIDÉ le creuset.

SIGNALEMENTS DES ÉVENTUELLES CAUSES DE BLOCAGE, INDICATIONS ET SOLUTIONS (affichés uniquement sur le panneau synoptique situé sur la chaudière)

1) Signalisation: **AL 01** (intervient si la sonde de lecture de la température est en panne ou débranchée).
Inconvénient: **extinction pour cause de sonde de lecture température de l'eau en panne ou débranchée.**
Actions: - Vérifier le branchement de la sonde à la carte
- Vérifier le fonctionnement avec un test à froid.

2) Signalisation: **AL 02 Avarie moteur expulsion des fumées** (l'alarme intervient si le capteur de tours de l'extracteur de fumées détecte une anomalie).
Inconvénient: **Extinction pour relèvement d'anomalie des tours de l'extracteur de fumées**
Actions:
- Contrôler la fonctionnalité de l'extracteur de fumées (connexion capteur de tours) et la fiche (Revendeur)
- Contrôler nettoyage conduit de fumées
- Controler l'installation électrique et la mise à la terre.
- Contrôler carte électronique (Revendeur)

3) Signalisation: **SF (H3) Stop flamme** (intervient si le thermocouple relève une température des fumées inférieure à la valeur programmée, en interprétant cela comme une absence de flamme)
Inconvénient: **arrêt pour chute de la température des fumées.**
Actions: La flamme peut être absente parce que:
- il n'y a plus de pellet,
- il y a trop de pellet et celui-ci a étouffé la flamme, vérifier la qualité du pellet (Revendeur)
- Vérifier si le thermostat de maximum est intervenu (cas rare, car il n'intervient qu'en cas de température excessive des fumées) (CAT)
- Vérifier le pressostat si il a interrompu l'alimentation électrique au motoréducteur parce que le conduit d'évacuation des fumées obstrué ou pour une autre raison.

4) Signalisation: **AF (H4) Échec allumage** (L'allumage échoue si, dans un délai maximum de 15 minutes, la flamme n'apparaît pas et la température de démarrage n'est pas atteinte)
Inconvénient: **arrêt à cause de la température des fumées qui n'est pas correcte en phase d'allumage.**
Distinguer les deux cas suivants:
La flamme NE s'est PAS allumée
Actions:
- Vérifier:
  - le positionnement et la propreté du creuset;
  - l'arrivée d'air comburant au creuset;
  - le bon fonctionnement de la résistance (Revendeur);
  - la température ambiante (si inférieure à 3°C utiliser un allume-feu) et l'humidité
  Essayer d'allumer avec un allume feu.

La flamme s'est allumée, mais après l'inscription Ar, le sigle AF s'est affiché
Actions:
- Vérifier (Revendeur):
  - le bon fonctionnement du thermocouple;
  - la température de démarrage programmée dans les paramètres.

5) Signalisation: **AL 05 blocage coupure électrique** (ce n'est pas un défaut de chaudière)
Inconvénient: **Arrêt pour manque d'énergie électrique**
Actions: Vérifier le branchement électrique et les chutes de tension.

6) Signalisation: **AL 06 thermocouple en panne ou débranché**
Inconvénient: **Arrêt à cause du thermocouple qui est en panne ou déconnecté**
Actions:
- Vérifier que le thermocouple est bien connecté à la carte: vérifier la fonctionnalité au cours du test à froid (Revendeur)

7) Signalisation: **AL 07 température excessive des fumées** (extinction pour température excessive des fumées)
Inconvénient: **Arrêt pour dépassement de la température maximum des fumées.**
Une température excessive des fumées peut dépendre du type de granulés, d'une anomalie au niveau de l'extraction des fumées, du conduit obstrué, d'une installation incorrecte, d'une «dérive» du motoréducteur, de l'absence d'une prise d'air dans la pièce.

8) Signalisation: **AL 08 Alarm temp H2O** (intervient uniquement si la sonde de lecture de l'eau relève une température supérieure à 90°C)
Inconvénient: **extinction pour cause de température de l'eau supérieure à 90°C**
Une température excessive peut dépendre de :
- Installation trop petite : faire activer par le Revendeur la fonction ECO
- Engorgement : nettoyer les conduits d'échange, le creuset et l'évacuation des fumées.

INCONVENIENTS POSSIBLES

9) Signalisation: **AL 09 Verific. flux air** (il intervient si le capteur de flux détecte le flux d'air comburant insuffisant).
Inconvénient: **arrêt pour manque dépression**
Le flux peut être insuffisant si la porte est ouverte, si l'étanchéité de la porte n'est pas parfaite (ex. joint), s'il y a un problème d'aspiration de l'air ou d'évacuation des fumées, ou si le creuset est encrassé.
Actions: Contrôler:
• la fermeture de la porte;
• le canal d'aspiration de l'air comburant (nettoyer en faisant attention aux éléments du capteur de flux);
• nettoyer le capteur de flux à l'air sec (type pour clavier de PC);
• position du chaudière: le poêle ne doit pas être adossé à un mur;
• position et nettoyage du creuset (avec une fréquence liée au type de pellets);
• canal de fumée (nettoyer);
• installation (si l'installation n'est pas aux normes et qu'elle présente de nombreux coudes, l'évacuation des fumées n'est pas régulière);
Si vous suspectez un dysfonctionnement du capteur, faire un essai à froid. Par exemple, si en variant les conditions ou en ouvrant la porte, la valeur affichée ne change pas, c'est un problème de capteur.
N.B.: L'alarme dépression peut aussi se vérifier durant la phase d'allumage, car le capteur de flux commence à contrôler 90" après le start cycle d'allumage

10) Signalisation: **A LC: H 10** (alarme courant faible)
Inconvénient: **Arrêt de la chaudière en raison d'une absorption anormale**
Intervient quand le courant absorbé par le motoréducteur est inférieur à la normale ou quand le pressostat mécanique de sécurité est intervenu.
Actions : Contrôler :
• si la porte du foyer est fermée correctement
• effectuer un nouvel allumage et observer la chute des granulés dans le creuset, s'ils ne tombent pas, contacter le CAT.
• vérifier et si nécessaire faire nettoyer le conduit d'évacuation des fumées par un ramoneur.

11) Signalisation: **A HC: H 11** (alarme courant élevé)
Inconvénient: **Arrêt de la chaudière en raison d'une absorption anormale**
Il intervient quand le courant absorbé par le motoréducteur est supérieur à la normale.
Actions : Contrôler les éventuelles obstructions des canaux de chargement des granulés (vis sans fin de chargement et toboggan) ou la chute d'objets à l'intérieur du réservoir qui bloquent la rotation de la vis sans fin de chargement. Effectuer un nouvel allumage et observer la chute des granulés dans le creuset, s'ils ne tombent pas, contacter le CAT.

12) Signalisation: **"Bat. 1"**
Inconvénient: **chaudière ne s'arrête pas, mais le message s'affiche sur le display.**
Actions: • La batterie tampon sur la carte doit être remplacée (voir page 60).

FAQ

Les réponses sont indiquées ci-dessous sous forme synthétique ; pour plus de détails, consulter les autres pages de ce document.

1) Que dois-je préparer pour pouvoir installer le chaudière?
Prise d'air dans la pièce d'au moins 80 cm² ou raccordement direct avec l'extérieur.
Conduit d'évacuation des fumées d'au moins 80 mm de diamètre.
Fixation refoulement et retour au collecteur ¾" G
Évacuation à l'égout pour la soupape de surpression ¾" G
Prise pour chargement ¾" G
Branchement électrique à l'installation, aux normes, avec interrupteur magnétothermique 230V +/- 10%, 50 Hz.
(contrôler la division du circuit primaire au circuit secondaire).

2) Est-ce que je peux faire fonctionner le chaudière sans eau ?
NON. Un usage sans eau risque d'endommager le chaudière.

3) Les chaudière émettent-ils de l'air chaud ?
NON. La quasi-totalité de la chaleur produite est transférée à l'eau.
Nous conseillons toutefois de prévoir un radiateur dans cette même pièce.

4) Est-ce que je peux connecter le refoulement et le retour du chaudière directement à un radiateur?
NON, comme pour toutes les autres chaudières, il est nécessaire de se connecter à un collecteur, d'où l'eau est ensuite distribuée aux radiateurs.

5) Le chaudière fournissent aussi de l'eau chaude sanitaire ?
On pourra produire de l'eau chaude sanitaire en évaluant la puissance du chaudière et l'installation hydraulique.

6) Est-ce que je peux évacuer les fumées de chaudière directement au mur ?
NON, l'évacuation effectuée dans les règles de l'art (UNI 10683/2012) doit atteindre le sommet du toit, et toutefois pour un bon fonctionnement, il est nécessaire d'avoir un segment vertical d'au moins 1,5 mètre ; cela pour éviter qu'en cas de black-out ou de vent, se forme une légère fumée dans la pièce d'installation.

7) Est-ce qu'une prise d'air est nécessaire dans la pièce ?
Oui, pour un rétablissement de l'air utilisé par la chaudière pour la combustion ou un raccordement direct avec l'extérieur.

FAQ

8) Que dois-je programmer sur le display du chaudière?
La température de l'eau désirée; le chaudière modulera en conséquence la puissance pour l'obtenir et la maintenir.
Pour des petites installations il est possible de programmer une modalité de travail qui prévoit des allumages et des extinctions du chaudière en fonction de la température de l'eau atteinte. (contacter le Revendeur pour le premier allumage).

9) Puis-je bruler un autre combustible que le pellet ?
NON . Le chaudière est conçu pour bruler du pellet de bois de 6/8 mm de diamètre, un autre matériau peut l'endommager.

10) Combien de temps l'extracteur de fumées doit-il tourner en phase d'arrêt ?
Il est normal que l'extracteur de fumées continue de fonctionner pendant 15 minutes après avoir donné la commande d'arrêt de la chaudière.
Cette procédure permet de diminuer la température de la chaudière et du conduit d'évacuation des fumées.

11) Quand la pompe de circulation démarre-t-elle?
La pompe fonctionne dès l'allumage de la chaudière afin de maintenir la température de l'eau uniforme et elle s'arrête peu de temps après la phase d'arrêt ; quand la température de l'eau descend en dessous de la valeur de SET (réglage) configuré (40°C en usine).

12) Quelle opération puis-je exécuter à partir du panneau synoptique si j'ai installé la console DOMOKLIMA GRAPHICA ?
Je peux configurer l'heure d'allumage et d'arrêt de la chaudière (si j'ai activé la mode RÉGULATION-PUISSANCES sur la console DOMOKLIMA GRAPHICA), configurer l'allumage/arrêt manuel de la chaudière et dans le cas d'un éventuel blocage, je peux acquitter l'alarme.

13) Puis débloquer les alarmes à partir de la console DOMOKLIMA GRAPHICA ?
Non, en cas de blocage éventuel, je peux intervenir uniquement à partir du panneau synoptique monté sur la chaudière, ceci pour des raisons de sécurité et pour pouvoir vérifier l'état de la chaudière avant le nouvel allumage.

CHECK LIST

A intégrer avec la lecture complète de la fiche technique

Pose et installation
- Mise en service effectuée par le CAT autorisé qui a délivré la garantie
- Aération dans la pièce
- Le conduit de fumées/conduit de cheminée reçoit seulement l'évacuation du chaudière
- Le conduit de fumées présente : maximum 3 courbes,
  maximum 2 mètres en horizontal
- Les tuyaux d'évacuation sont en matériau adéquat (conseillé acier inox)
- En cas de traversée d'éventuels matériaux inflammables (ex. bois) toutes les précautions ont été prises pour éviter des incendies.
- Le volume chauffable a été évalué de manière opportune en considérant l'efficacité des radiateurs : combien de kW ontété estimés nécessaires ???
- L'installation hydraulique a été déclarée conforme D.M. 37 ex L. 46/90 par un technicien habilité.

Utilisation
- Le pellet de bois (diamètre 6 mm) utilisé est de bonne qualité et non humide (humidité max autorisée 8%).
- Le creuset et la niche cendres sont propres et bien positionnés.
- La porte est bien fermée.
- Le creuset est bien inséré dans sa niche
- Les tuyaux d'échange et les parties internes au foyer sont propres.
- L'installation hydraulique a été purgée.
- La pression (lue sur le manomètre) est d'au moins 1 bar.

SE RAPPELER D'ASPIRER LE CREUSET AVANT CHAQUE ALLUMAGE
Si l'allumage échoue, NE PAS répéter l'allumage avant d'avoir vidé le creuset.

ACCESSOIRES POUR LE NETTOYAGE

Bidon pour aspirer les cendres sans moteur (code 275400)
Utile pour le nettoyage du foyer

Estimado Sr./Sra.
Le agradecemos y le felicitamos por haber elegido un producto nuestro. Antes de utilizarlo, le pedimos que lea atentamente esta ficha con el fin de poder disfrutar de manera óptima y con total seguridad de todas sus características.

Para más aclaraciones o en caso de necesidad diríjase a su DISTRIBUIDOR donde ha efectuado la compra o visite nuestro sitio internet www.edilkamin.com en la opción DISTRIBUIDOR.

NOTA
- Después de haber desembalado la termoestufa, asegúrese de que el aparato esté íntegro y completo (manija "manofría", libro de garantía, guante, ficha técnica/CD, espátula, sales deshumidificadoras)

En caso de anomalías contacte rápidamente el distribuidore donde lo ha comprado al que entregará copia del libro de garantía y del documento fiscal de compra.

- Puesta en servico/ensayo
Deberá ser efectuada absolutamente por el DISTRIBUIDOR de lo contrario decaerá la garantía. La puesta en servicio como lo describe por la norma UNI 10683/2012 consiste en una serie de operaciones de controlcon la caldera instalado y con el objetivo de asegurar el funcionamiento correcto del sistema y la conformidad del mismo a las normativas.

- instalaciones incorrectas, mantenimientos realizados incorrectamente, el uso impropio del producto, exoneran a la empresa fabricante de cualquier daño que deriva del uso.
- El número de cupón de control, necesario para la identificación de caldera, está indicado:
- en la parte alta del embalaje
- en el libro de garantía dentro del hogar
- en la etiqueta aplicada en la parte frontal interna del aparato;

Dicha documentación debe ser conservada para la identificación junto con el documento fiscal de compra cuyos datos deberán comunicarse en ocasión de posibles solicitudes de informaciones y puestos a disposición en caso de posible intervención de mantenimiento;

- las piezas representadas son gráfica y geométricamente indicativas.

DECLARACIÓN DE CONFORMIDAD

El abajo firmante EDILKAMIN S.p.A. con sede legal en Via Vincenzo Monti 47 - 20123 Milano - Código fiscal P.IVA 00192220192

Declara bajo la propia responsabilidad que:
La calderas de pellet de leña descrita a continuación cumple la Directiva 89/106/CEE (Productos de Construcción)

CALDERA DE PELLET, de marca comercial EDILKAMIN, denominada BERING
N° de SERIE: Ref. Etiqueta datos
AÑO DE FABRICACIÓN: Ref. Etiqueta datos

La conformidad de los requisitos de la Directiva 89/106/CEE ha sido además determinada por la conformidad a la norma europea: **EN 303-5:2012**

Asimismo declara que:
La caldera de pellet BERING respeta los requisitos de las directivas europeas:
2006/95/CE – Directiva Baja Tensión
2004/108/CE – Directiva Compatibilidad Electromagnética

EDILKAMIN S.p.a. no se responsabiliza del mal funcionamiento del aparato en caso de sustitución, montaje y/o modificaciones efectuadas por personal ajeno a EDILKAMIN sin autorización de la bajo firmante.

INFORMACIONES DE SEGURIDAD

BERING NO DEBE FUNCIONAR NUNCA SIN AGUA EN LA INSTALACIÓN.

UN EVENTUAL ENCENDIDO “EN SECO” PODRÍA DAÑAR LA CALDERA.

BERING DEBE FUNCIONAR UNA PRESIÓN DE CERCA DE 1,5 BAR.

• BERING sha sido diseñada para calentar agua a través de una combustión automática de pellet en el hogar.

• Los únicos riesgos que derivan de su uso están unidos al incumplimiento de las especificaciones de instalación a una chimenea directa con partes eléctricas en tensión, (internas), a un contacto con fuego y partes calientes o a la introducción de sustancia extrañas.

• Si no funcionasen los componentes, la caldera está dotada de dispositivos de seguridad que garantizan su apagado, que se efectuará sin intervenir en ningún momento.

• Para un funcionamiento regular la caldera ha de ser instalada respetando lo indicado en esta ficha y durante su funcionamiento la puerta no deberá abrirse: de hecho la combustión es controlada automáticamente y no necesita ninguna intervención.

• Usar como combustible solo pellet de leña de 6/8 mm.

• En ningún caso han de introducirse en el hogar o en el depósito sustancias extrañas.

• Para la limpieza del canal de humo (tramo de tubo que conecta la boca de salida de humos de la caldera con el tubo de humos) no deben utilizarse productos inflamables.

• No limpie en caliente.

• Las partes del hogar y del depósito han de aspirarse exclusivamente en FRÍO.

• Asegurarse de que la caldera es colocada y encendida por el VENDEDOR habilitado Edilkamin (según las indicaciones de esta ficha; condiciones indispensables para la validez de la garantía.

• Durante el funcionamiento de la caldera, los tubos de descarga y la puerta interna alcanzan altas temperaturas (no toque sin el guante apropiado).

• No deposite objetos no resistentes al calor cerca de la caldera

• No utilice NUNCA combustibles líquidos para encender la caldera o para reavivar las brasas.

• No obstruya las aperturas de aireación del local de instalación, ni las entradas de aire de la misma caldera.

• No moje la caldera, no se acerque a las partes eléctricas con las manos mojadas.

• No introduzca reducciones en los tubos de descarga de humos.

• La caldera debe ser instalada en locales adecuados para la seguridad contra incendios y dotados de todos los servicios (alimentación y descargas) que el aparato requiere para un correcto y seguro funcionamiento.

• La caldera debe mantenerse en ambiente a temperatura superior a 0°C.

• Usar oportunamente posibles aditivos anticongelantes para el agua de la instalación.

• En el caso que el agua de llenado y rellenado tenga una dureza superior a 35°F, utilizar un reblandecedor. Hacer referencia a la norma UNI 8065-1989 (Tratamiento del agua en las instalaciones térmicas de uso civil).

• en caso de encendido fallido, no repetir el encendido antes de haber vaciado el crisol.

ATENCIÓN:
EL PELLET VACIADO DEL CRISOL NO DEBE COLOCARSE EN EL DEPÓSITO.

ESPAÑOL

¡IMPORTANTE!

En caso de que se manifieste un principio de incendio en la caldera, en el canal de humo o en la chimenea, seguir los pasos siguientes:
- **Cerrar la alimentación eléctrica.**
- **Apagar con un extintor de anhídrido carbónico CO^2.**
- **Llamar a los Bomberos.**

¡NO INTENTAR APAGAR EL FUEGO CON AGUA!

Todo seguido, contactar al SAT autorizado que le corresponda para una verificación y comprobación del aparato.

CARACTERÍSTICAS

La caldera utiliza como combustible el pellet, constituido por pequeños cilindros de material leñoso prensado, cuya combustión se gestiona electrónicamente.
El depósito del combustible (A) está ubicado en la parte posterior de la caldera. El llenado del depósito se realiza a través de la tapa, en la parte posterior de la encimera.
El combustible (pellet) se recoge del depósito (A) mediante una cóclea o rosca de Arquímedes (B), activada con motorreductor (C) y después va de ésta al crisol de combustión (D).
El encendido del pellet se efectúa por medio de aire caliente producido por una resistencia eléctrica (E) y aspirado en el crisol por un extractor de humos (F).
El aire para la combustión se recoge en el local (donde tiene que haber una toma de aire) por el extractor de humos (F).
Los humos producidos por la combustión se extraen del hogar a través del mismo extractor de humos (F), y se expulsan a través de la boca (G) ubicada en la zona baja de la parte posterior de la caldera.
El hogar de acero, con fondo y tope de vermiculita, está cerrado frontalmente con una puerta ciega.
En la puerta se ha introducido una mirilla de seguridad para el control de la llama.
El agua caliente producida por la caldera es enviada por medio del circulador incorporado en la misma caldera, al circuito de la instalación de calefacción.
La caldera tiene un aislamiento de toda la caldera y del portillo que la hace más efectiva, de modo que el agua caliente producida por la caldera no es disipada en el local de instalación sino que se transmite solo en la instalación hidráulica.
En la puerta se ha serigrafiado una mirilla de seguridad (marca Edilkamin) para el control de la llama.
La caldera está proyectada para funcionar con vaso de expansión cerrado (I) y válvula de seguridad de sobrepresión ambos incorporados.
A bordo se ha colocado un kit hidráulico (P) formado por: circulador (bomba), válvula de seguridad, vaso de expansión.
La cantidad de combustible, la extracción de humos/alimentación aire comburente, se regulan por medio de la ficha electrónica dotada de software con sistema Leonardo® con el fin de obtener una combustión de alto rendimiento y bajas emisiones.
Además, se ha dotado de una toma bipolar para la conexión a un panel gráfico externo (de serie) y/o a Domoklima (sistema de gestión de instalaciones integradas de Edilkamin).
En la tapa está instalado el panel sinóptico (L) que permite la gestión y la visualización de todas las fases de funcionamiento.
La caldera está equipada en la parte posterior con una toma de serie para la conexión (con cable cód. 640560) a dispositivos de encendido remoto (p. ej. conmutador telefónico, termostato ambiente).

Modalidad de funcionamiento
(para más información ver pág. 100)
La temperatura del agua que se desea en el sistema se ajusta desde el panel y la caldera modula manual o automáticamente la potencia para mantener o alcanzar dicha temperatura. Para pequeños sistemas es posible activar la función Eco (la caldera se apaga y se reenciende según la temperatura del agua).

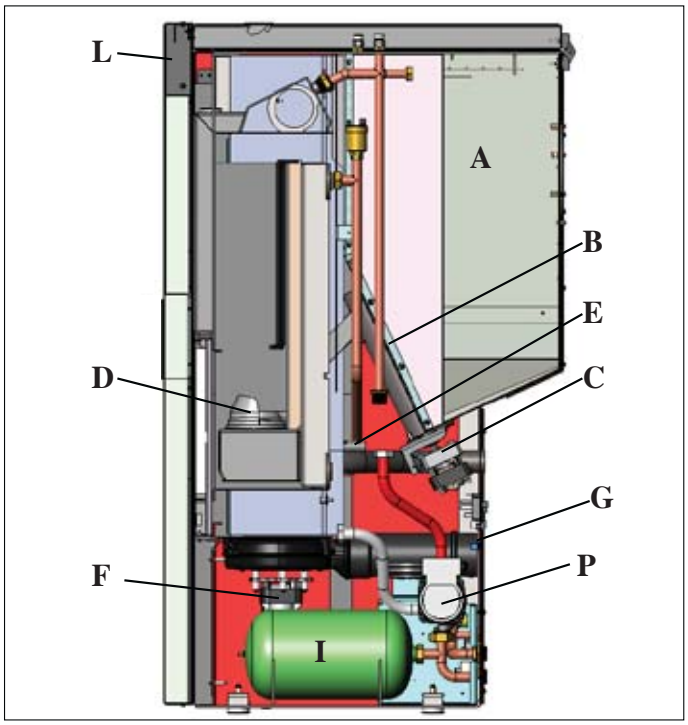

SISTEMA LEONARDO®
LEONARDO® es un sistema de seguridad y regulación de la combustión que permite un funcionamiento óptimo en cualquier condición gracias a dos sensores que detectan el nivel de presión en la cámara de combustión y la temperatura de los humos. La detección y la consiguiente optimización de los dos parámetros se efectúan en continuo para corregir en tiempo real posibles anomalías de funcionamiento. El sistema LEONARDO® obtiene una combustión constante regulando automáticamente el tiro según las características del tubo de humos (curvas, longitud, forma, diámetro etc.) y las condiciones ambientales (viento, humedad, presión atmosférica, instalaciones en alta cota, etc.).
Es necesario que se respeten las normas de instalación. Además, el sistema LEONARDO® puede reconocer el tipo de pellet y regular automáticamente el aflujo para garantizar a cada momento el nivel de combustión solicitado.

PUERTA DE SERIE
En la puerta AUX (colocada en la ficha electrónica) el Distribuidor puede instalar una pieza opcional para controlar los encendidos y apagados (p. ej. conmutador telefónico, termostato ambiente), el puerto está situado en la parte de atrás de la caldera. Se conecta con un puente (cód. 640560).

BATERÍA COMPENSADORA
En la tarjeta electrónica hay una batería compensadora (tipo CR 2032 de 3 Volt). Su mal funcionamiento (no considerado como defecto del producto, sino como desgaste normal) se señala con las indicaciones “Bat. 1”. Para mayores informaciones al respecto, contactar con el distribuidor que ha efectuado el primer encendido.

FUSIBLE * en la toma con interruptor situada en la parte trasera de la caldera se introducen dos fusibles, uno de ellos funcional y el otro de repuesto.

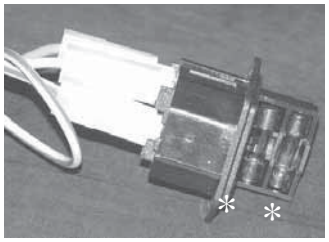

ESPAÑOL

CARACTERÍSTICAS

• DIMENSIONES Y POSICIÓN DE CONEXIONES

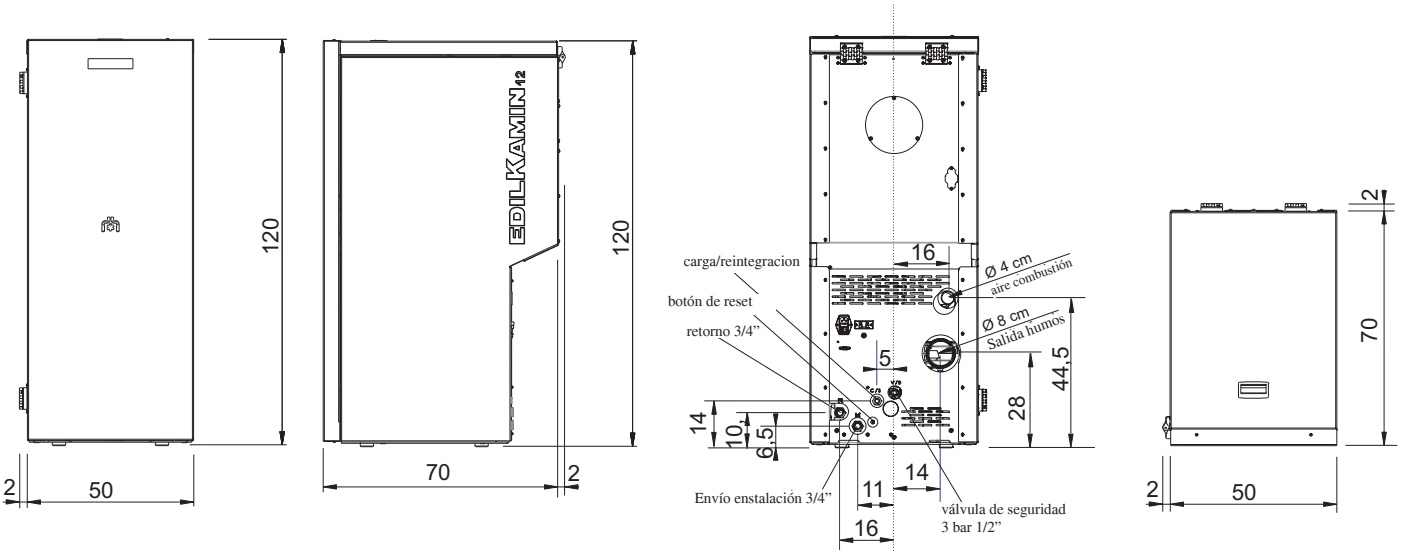

FRENTE LADO PARTE TRASERA PLANTA

• FICHA ELECTRÓNICA

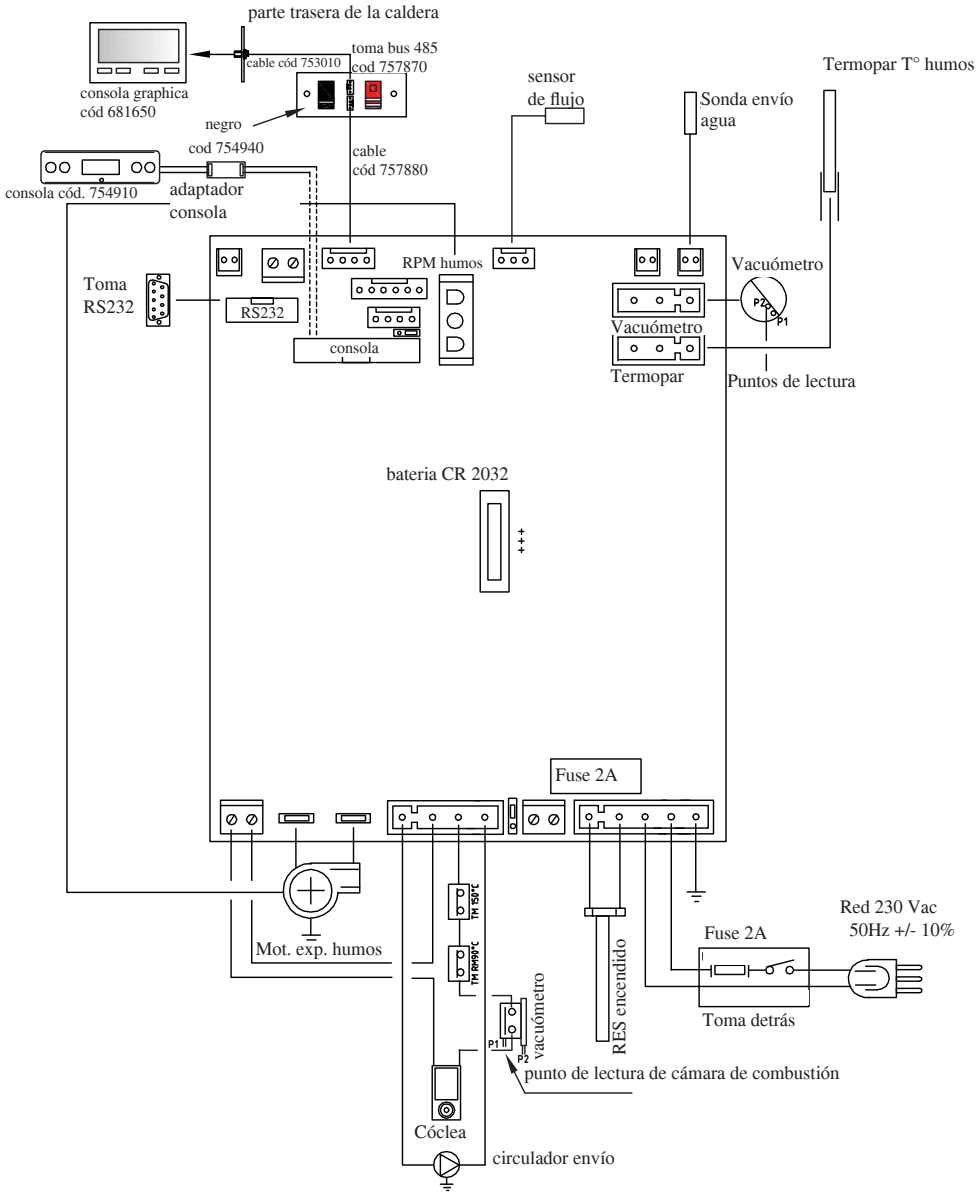

ESPAÑOL

CARACTERÍSTICAS

CARACTERÍSTICAS TERMOTÉNCNICAS		
Potencia nominal	12	kW
Potencia nominal al agua	12	kW
Rendimiento global aprox	93	%
Emisión de CO (13% O2)	0,006	%
Clase de rendimiento EN 303-5:2012	5	n°
Presión máx	3	bar
Presión ejercicio	1,5	bar
Temperatura salida humos de prueba EN 4785/303/5	195	°C
Tiro mínimo	12	Pa
Autonomía mín/máx	19 / 58	horas
Consumo combustible mín/máx	0,9 / 2,75	kg/h
Capacidad del depósito	55	kg
Volumen calentable	315	m³
Peso con embalaje	195	kg
Diámetro conducto de humos macho	80	mm

ESPAÑOL

* El volumen calentable se calcula considerando un aislamiento de la casa tal y como establece la L 10/91, y sucesivas modificaciones y una solicitación de calor de 33 Kcal/m³ hora

CARACTERÍSTICAS ELÉCTRICAS		
Alimentación	230Vac +/- 10% 50 Hz	
Potencia media absorbida	150	W
Potencia absorbida en encendido	450	W
Protección en alimentación general (ver pág. 88)	Fusible 2AT, 250 Vac 5x20	
Protección en ficha electrónica (ver pág. 89)	Fusible 2AT, 250 Vac 5x20	

ADVERTENCIA:
1) Tener en cuenta que aparatos externos pueden provocar anomalías en el funcionamiento.
2) Atención: intervenciones en componentes en tensión, mantenimientos y/o controles deben ser efectuados por VENDEDOR (Antes de efectuar cualquier mantenimiento, desconectar el aparato de la red de corriente eléctrica)

Los datos indicados arriba son indicativos.
EDILKAMIN s.p.a. se reserva modificar sin previo aviso los productos y a su entero juicio.

CARACTERÍSTICAS

• COMPONENTES - DISPOSITIVOS DE SEGURIDAD Y ALERTA

Termocupla humos
situada en la descarga de humos, lee su temperatura. Regula la fase de encendido y en caso de temperatura demasiado baja o demasiado alta lanza una fase de bloqueo (SF o AL 07).

Sensor de flujo
Situado en el canal de aspiración, interviene bloqueando la caldera cuando el flujo del aire comburente no es correcto y, por tanto, con el consiguiente riesgo de problemas de depresión en el circuito de humos.

Presostato mecánico
Interviene bloqueando el suministro de pellet en caso de que se abra la puerta del hogar o se obstruya el tubo de humos.

Termostato de seguridad cóclea
situado en proximidad del depósito de pellet, interrumpe la alimentación eléctrica al motorreductor si la temperatura detectada es demasiado alta.

Sonda de lectura temperatura agua
lee la temperatura del agua en la caldera, enviando a la ficha la información, para gestionar la bomba y la modulación de potencia de la caldera.
En caso de temperatura demasiado alta, se lanza una fase de bloqueo.

Termostato de seguridad de exceso de temperatura del agua de rearme manual
lee la temperatura del agua en la chimenea de agua. En caso de temperatura demasiado alta, interrumpir la alimentación eléctrica al motorreductor. Si el termostato ha intervenido, deberá restablecerse interviniendo en el pulsador de rearme detrás de la caldera después de haber extraído el capuchón de protección.

Válvula de exceso de presión 3 bar
cuando se alcanza la presión de la placa hace descargar el agua contenida en el sistema con la consiguiente necesidad de reintegración
ATENCIÓN: recuerde efectuar la conexión con red de alcantarillado.

Resistencia
Provoca el encendido de la combustión del pellet. Queda encendida hasta que se enciende la llama. Es un componente sujeto a desgaste

Extractor de humos
“empuja” los humos en el tubo de humos y solicita por depresión aire de combustión.

Motorreductor
activanla cóclea permitiendo transportar el pellet del depósito al crisol.

Vacuómetro (sensor de presión electrónico):
Detecta el valor de la depresión (con respecto al ambiente de instalación) en la cámara de combustión.

Termostato de seguridad del depósito
Colocado en el sistema de carga del pellet del depósito. interviene si la temperatura es demasiado elevada dentro de la caldera. Bloquea la carga del pellet provocando el apagado de la caldera.

Bomba (circulador)
“empuja” el agua hacia la instalación de calefacción.

Vaso de expansión cerrado
“absorbe” las variaciones de volumen del agua contenida en la , por efecto del calentamiento.
¡Es necesario que un termotécnico valore la necesidad de integrar el vaso existente con otro según el contenido total de agua del sistema!

Manómetro
situado en la parte frontal interna de la caldera (abriendo la puerta), permite leer la presión del agua en la caldera.
Con la caldera en funcionamiento la presión aconsejada es de 1,5 bar.

Grifo de descarga
Posicionado en la parte trasera de la caldera; abrir si fuera necesario vaciar el agua contenida en la caldera.

Pequeñas válvulas de descarga manuales
Colocadas en la parte anterior de la tapa en las posiciones V1-V2, permiten “evacuar” aire eventualmente presente durante la carga del agua dentro de la caldera

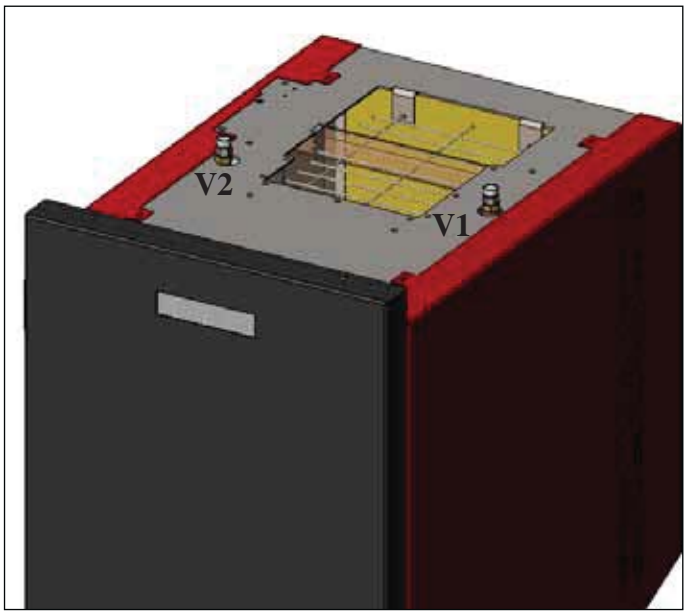

N.B.: EN CASO DE BLOQUEO LA CALDERA **SEÑALA EL MOTIVO EN LA PANTALLAY MEMORIZAEL BLOQUEO EFECTUADO.**

ESPAÑOL

INSTALACIÓN

La conexión hidráulica debe ser realizada por personal cualificado que pueda expedir declaración de conformidad según el Decreto Ministerial italiano 37 ex Ley 46/90.
Todas las leyes locales y nacionales y las Normas Europeas deberán ser respetadas en el momento de la instalación y uso del aparato. En Italia haga referencia a la norma UNI 10683/2012, así como a posibles indicaciones regionales o de las ASL locales. En todo caso, es indispensable cumplir las leyes vigentes en cada país. En caso de instalación en comunidad de propietarios, solicite el visto bueno previo al administrador.

VERIFICACIÓN DE COMPATIBILIDAD CON OTROS DISPOSITIVOS

La caldera NO se debe instalar en el mismo ambiente en el que se encuentran aparatos de calefacción a gas del tipo B (ej. calderas de gas, estufas y aparatos dotados de campana de aspiración), ya que la caldera podría provocar bajadas de presión ambiental, comprometiendo el funcionamiento de dichos aparatos, o recibir su influencia.

CONTROL CONEXIÓN ELÉCTRICA (posicionar el enchufe en un punto accesible)

La caldera está dotada de un cable de alimentación eléctrica que se conectará a una toma de 230V 50 Hz, preferiblemente con interruptor magnetotérmico. Las variaciones de presión superiores al 10% pueden comprometer el funcionamiento regular de la caldera.
Si no lo hay ya, es necesario hacerse con un interruptor diferencial adecuado.
El sistema eléctrico debe ser según norma de ley, comprobar de manera particular la eficiencia del circuito de tierra. La línea de alimentación debe tener una sección adecuada a la potencia del aparato. La ineficiencia del circuito de tierra provoca el mal funcionamiento del cual Edilkamin no se hace responsable.

DISTANCIAS DE SEGURIDAD PARA ANTI-INCENDIO Y POSICIONAMIENTO

Para el correcto funcionamiento la caldera ha de ser colocada en posición estándar. Verificar la capacidad portadora del suelo. La caldera ha de ser instalada respetando las siguientes condiciones de seguridad:
- distancia mínima de 10 cm de los materiales medianamente inflamables alrededor de la caldera.
-si la chimenea de agua está instalada encima de un suelo inflamable ha de ser interpuesta una lámina de material aislante al calor que sobresalga al menos 20 cm en los lados y 40 cm en frente.
En la caldera y a distancias inferiores a las de seguridad no pueden ser colocados objetos de material inflamable.
En caso de conexión con pared de madera u otro material inflamable, es necesario aislar el tubo de descarga de humos con fibra cerámica u otro material de similares características.

TOMA DE AIRE: que realizar necesariamente

Es necesario que el local donde la caldera está colocada tenga una toma de aire de sección de al menos 80 cm² que garantice el restablecimiento del aire consumido por la combustión.
Como alternativa, es posible coger el aire para la caldera directamente del exterior a través de una prolongación del tubo, en acero, y con un diámetro de 4 cm. En este caso pueden existir problemas de condensación y es necesario proteger con una red la entrada de aire, garantizando una sección libre de al menos 12 cm². El tubo tiene que tener un largo inferior a 1 metro y no tiene que tener curvas. Tiene que acabar con un tramo de 90º hacia abajo o con una protección para el viento.

DESCARGA DE HUMOS

El sistema de descarga de humos debe ser único para la chimenea de agua (no se admiten descargas en salida de humos común a otros dispositivos).
La descarga de humos se realiza desde el tubo de diámetro 8 cm situado en la parte posterior. Hay que prever un T con tapón de recogida de condensaciones al principio del tramo vertical.
La descarga de humos debe conectarse con el exterior utilizando apropiados tubos de acero certificados EN 1856. El tubo debe estar sellado herméticamente. Para el cierre hermético de los tubos y su eventual aislamiento es necesario utilizar materiales resistentes a altas temperaturas (silicona o masilla de altas temperaturas). El único tramo horizontal admitido puede tener un longitud de hasta 2 m. Es posible un número de hasta 3 curvas con amplitud máx 90°.
Es necesario (si la descarga no se introduce en un tubo de salida de humos) un tramo vertical y un terminal antiviento (referencia UNI 10683/2012). El conducto vertical puede ser interior o exterior. Si el canal de humo está en el exterior debe estar aislado adecuadamente. Si el canal de humo se introduce en un tubo de salida de humos, éste debe estar autorizado para combustibles sólidos y si tiene el diámetro más grande de 150 mm es necesario sanearlo entubándolo con tubos de sección y materiales idóneos (por ej: acero 80 mm de diámetro).
Todos los tramos del conducto de humos deben ser accesibles. En el caso que no se pudiera desmontar debe presentar aperturas de inspección para su limpieza.
La caldera está diseñada para funcionar con cualquier condición climática. En caso de condiciones especiales, como viento fuerte, podrían intervenir sistemas de seguridad que apagan la caldera. En este caso no ponga en funcionamiento el aparato con las protecciones desactivadas, si no se solucionara el problema contacte con su Vendedor.

CASOS TÍPICOS

Fig. 1

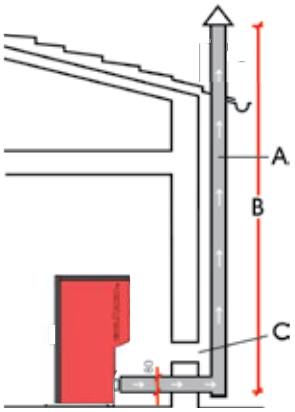

Fig. 2

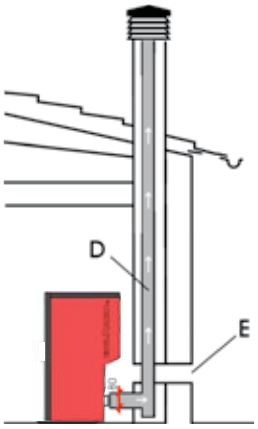

A: tubo de salida de humos de acero aislado
B: altura mínima 1,5m, y en todo caso no más allá del alero del techo
C-E: toma de aire desde el exterior(sección de paso mínimo 80 cm²)
D: tubo de salida de humos de acero, interior al tubo de salida de humos existente en obra.

CHIMENEA

Las características fundamentales son:
- sección interna en la base igual que la del tubo de humos
- sección de salida no menor que el doble de la del tubo de humos
- posición a todo viento, por encima del techo y fuera de las zonas de reflujo.

INSTALACIÓN

• CONEXIONES HIDRÁULICAS:
INSTALACIÓN DE CALEFACCIÓN CON CALDERA COMO ÚNICA FUENTE DE CALOR.

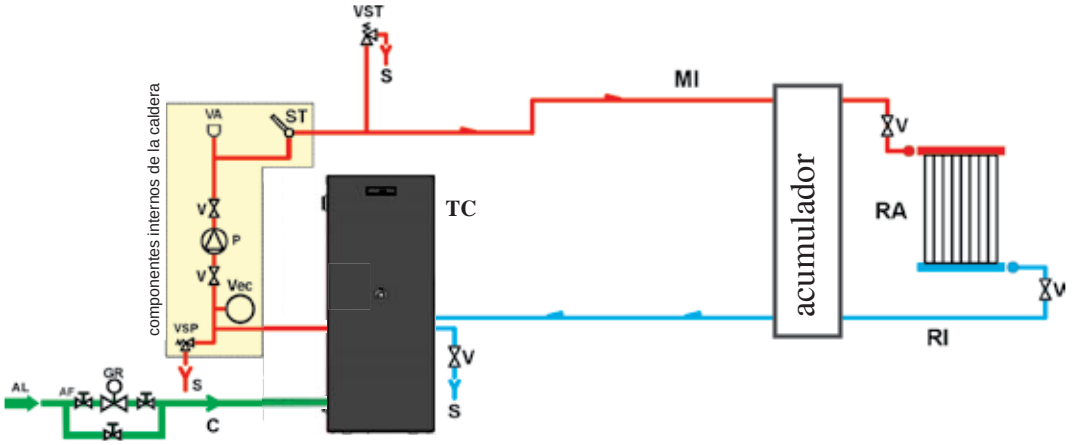

LEYENDA

AF: Agua fría
AL: Alimentación red hídrica
C: Carga/Reintegración
GR: Reductor de presión
MI: Envío Instalación
P: Bomba (circulador)
RA: Radiadores
RI: Retorno instalación
S: Descarga
ST: Sonda Temperatura
TC: Caldera
V: Válvula de esfera
VA: Válvula automática descarga aire
Vec: Vaso expansión cerrado
VSP: Válvula de seguridad
VST: Válvula de descarga térmica

INSTALACIÓN DE CALEFACCIÓN CON CALDERA COMBINADA CON CALENTADOR DE AGUA.

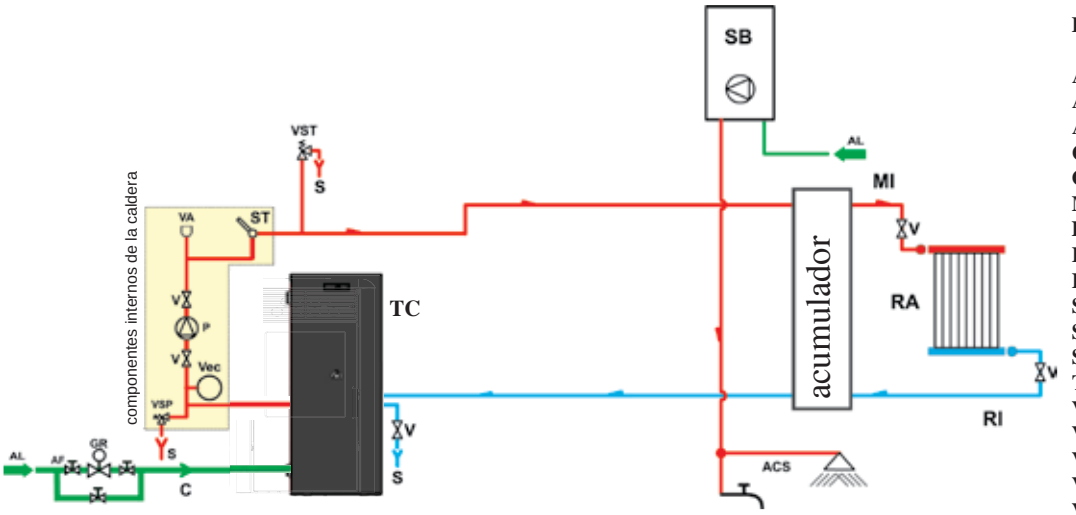

LEYENDA

ACS: Agua caliente Sanitaria
AF: Agua fría
AL: Alimentación red hídrica
C: Carga/Reintegración
GR: Reductor de presión
MI: Envío Instalación
P: Bomba (circulador)
RA: Radiadores
RI: Retorno instalación
S: Descarga
SB: Calentador de agua
ST: Sonda Temperatura
TC: Caldera
V: Válvula de esfera
VA: Válvula automática descarga aire
Vec: Vaso expansión cerrado
VSP: Válvula de seguridad
VST: Válvula de descarga térmica

INSTALACIÓN DE CALEFACCIÓN CON CALDERA COMO ÚNICA FUENTE DE CALOR CON PRODUCCIÓN DE AGUA CALIENTE SANITARIA MEDIANTE CALENTADOR.

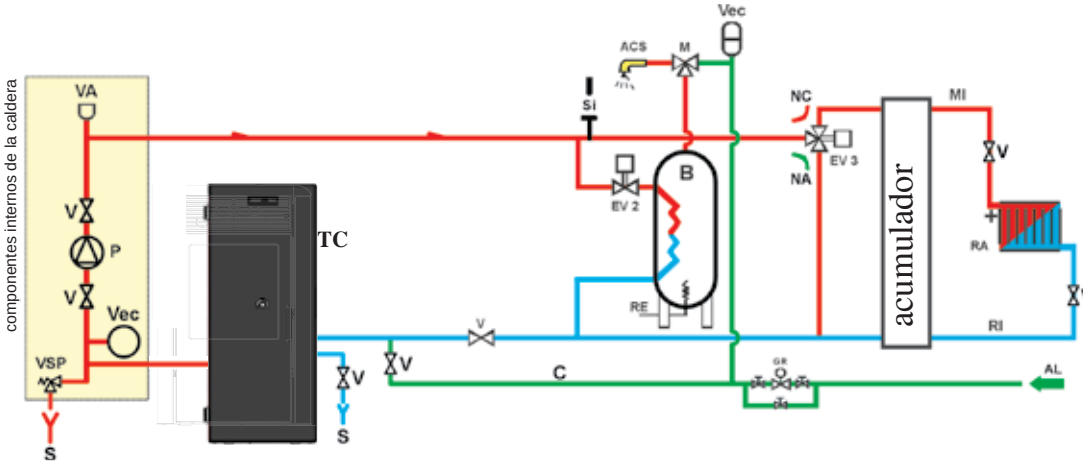

LEYENDA

ACS: Agua caliente Sanitaria
AL: Alimentación red hídrica
B: Caldera
C: Carga/Reintegración
EV2: Electroválvula de 2 vías
EV3: Electroválvula de 3 vías
NA: Normalmente Abierta
NC: Normalmente cerrada
GR: Reductor de presión
MI: Envío Instalación
P: Bomba (circulador)
RA: Radiadores
RI: Retorno instalación
S: Descarga
TC: Caldera
V: Válvula de esfera
Vec: Vaso expansión cerrado
VSP: Válvula de seguridad

El siguiente esquema sólo es a nivel indicativo, la correcta instalación debe realizarse por personal especializado.

ACCESORIOS:

En los esquemas de arriba se ha previsto el uso de accesorios disponibles en la lista Edilkamin.
Además, hay disponibles partes sueltas (intercambiador, válvulas, etc) Para cualquier información contactar al vendedor de zona.

INSTALACIÓN

DOMOKLIMA es un sistema domótico para la calefacción que permite la gestión de los diferentes componentes de una instalación de calefacción: paneles solares, suelos radiantes, puffer, calentador para agua caliente sanitaria, etc.
Se pueden realizar las siguientes configuraciones:

• CONEXIONES HIDRÁULICAS: ESQUEMA INSTALACIÓN: "TIPO A.C.S."

Instalación integrada con calentador para la producción de agua caliente sanitaria, con combinación con paneles solares

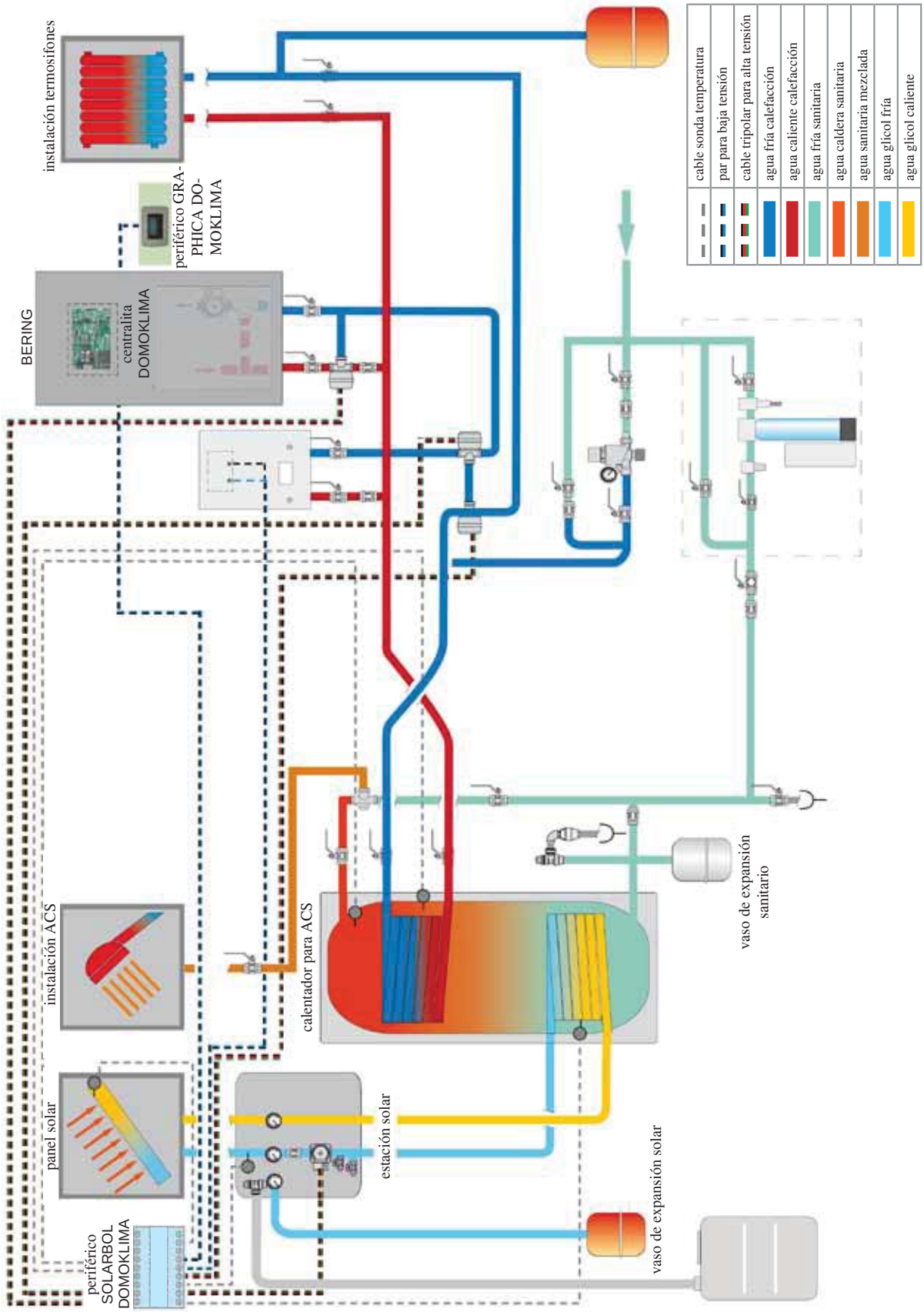

El siguiente esquema sólo es a nivel indicativo, la correcta instalación debe realizarse por personal especializado.

ESPAÑOL

INSTALACIÓN

• CONEXIONES HIDRÁULICAS: ESQUEMA INSTALACIÓN COMPUESTA: “ COMBI A + B”

Instalación integrada con puffer para alimentar contemporáneamente los termosifones y los paneles radiantes además de la red de agua caliente sanitaria, con combinación de paneles solares.

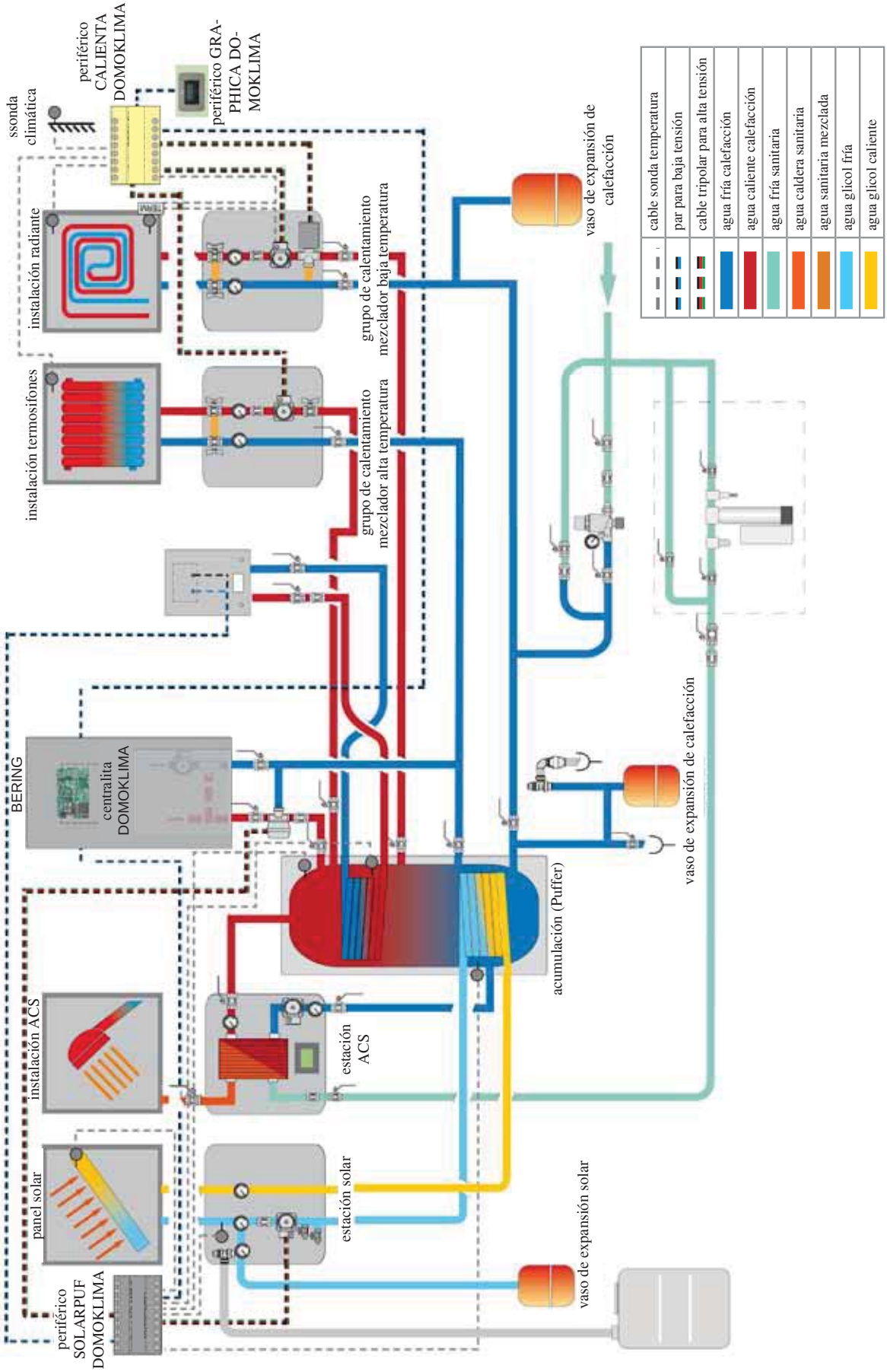

El siguiente esquema sólo es a nivel indicativo, la correcta instalación debe realizarse por personal especializado.

ESPAÑOL

CONSOLA DOMOKLIMA GRAPHICA cód. 741180

Bering utiliza un display gráfico (DOMOKLIMA GRAPHICA) que permite la visualización del estado de la caldera y la variación de los parámetros de funcionamiento.

Se trata de un panel gráfico dotado de todos los accesorios para la fijación “a vista” en pared o empotrado.
Edilkamin también pone a disposición una placa estética de acabado que, en todo caso, se puede cambiar comprándola en cualquier comercio de material eléctrico.

La consola GRAPHICA se entrega en una caja de cartón con componentes en el interior ilustrados en la fig. 1 de la pág. 97:

Es necesario que en la pared, en el punto de instalación, se fije una caja de derivación rectangular unificada de 3 módulos:

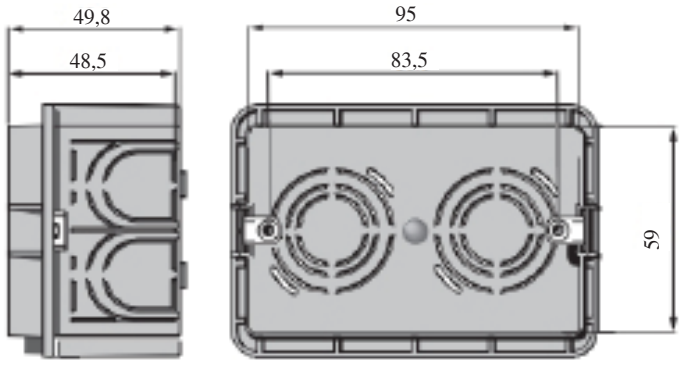

Además, se debe instalar un tubo específico para la colocación de los cables eléctricos de conexión entre la caja de derivación y la caldera.

Ejemplo de display de instalación DOMOKLIMA integrado para la alimentación contemporánea de radiadores y paneles radiantes en combinación con paneles solares

Ejemplo de display de instalación con caldera sin DOMOKLIMA

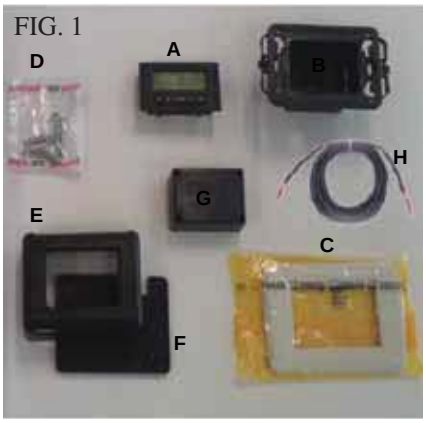

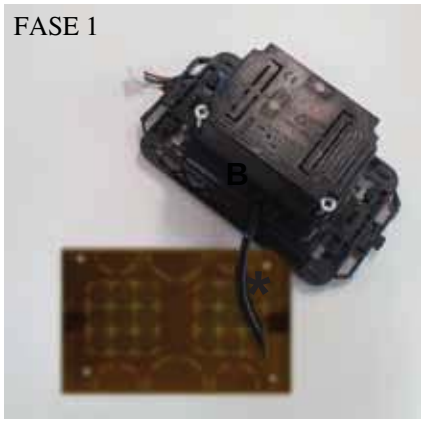

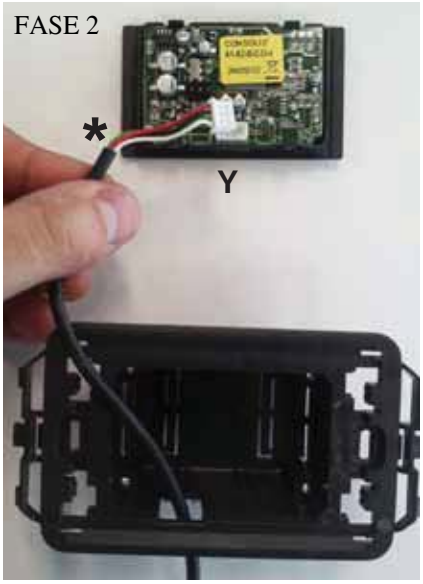

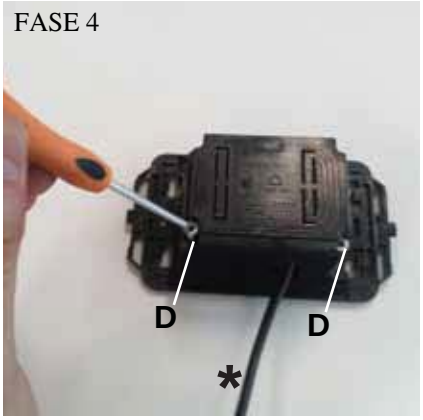

INSTALACIÓN CONSOLA DOMOKLIMA GRAPHICA EMPOTRADA EN LA PARED

Material necesario (fig.1):

- Panel de mandos con pantalla (A)
- Envoltorio de plástico para empotramiento (B)
- Placa estética de acabado (C)
- 2 tornillos autorroscantes y tacos de pared (D)
- Envoltorio estético de plástico de pared (E)
- Fondo de plástico de pared (F)
- Tapa de protección de pared (G)
- Cable de conexión BUS (H)

FASE 1
En el kit también se proporciona un cable envainado de unos 4,5 mm de diámetro con un conector de dimensiones 6,8mm x 9,7mm x 4,5mm, con una longitud total de unos 10 m.
Llevar el cable (*) procedente de la periférica o de la caldera hasta el hueco de empotramiento en la pared de la consola. Introducir el cable en la abertura específica del envoltorio de plástico (B).

FASE 2
Colocar el cable, conectarlo al conector (Y) (ubicado en la parte posterior del panel de mandos con pantalla.
(Prestar atención a la colocación correcta del conector).

FASE 3
Colocar el panel de mandos con pantalla (A) en el alojamiento del envoltorio de plástico.
(Nota: prestar atención a las conexiones eléctricas).
El lado con las teclas deberá aparecer en la parte de la apertura que permite el paso del cable.

FASE 4
Fijar el panel de mandos con pantalla con los 2 tornillos (D) en dotación.
(Nota: sólo por la parte hacia la abertura que permite el paso del cable).

FASE 5
Fijar todo lo montado en el alojamiento para empotramiento en pared con dos tornillos (no incluidos en dotación).

FASE 6
Encajar la placa estética de acabado (C), presionando en el envoltorio de plástico.

FASE 7
El panel de mandos instalado está listo para el uso (después de conectar el cable a la caldera misma).

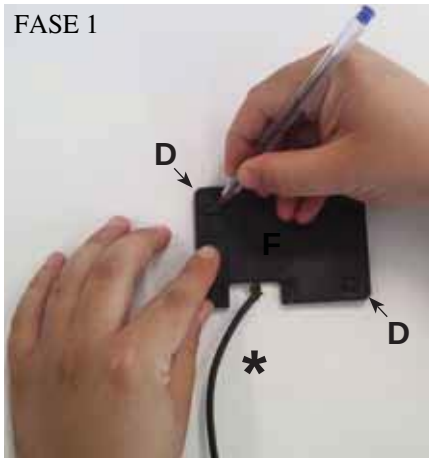

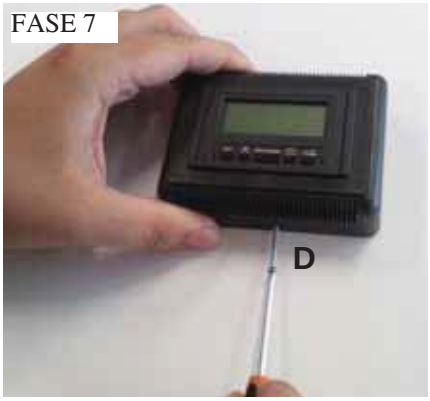

INSTALACIÓN CONSOLA DOMOKLIMA GRAPHICA EXTERNA A LA PARED

Material necesario (fig.1 de la pág. 97):

FASE 1
Llevar el cable (*) procedente de la caldera hasta el punto en el que se desea colocar la consola. Colocar el fondo para fijación a pared (F) cerca del cable procedente de la caldera.
Marcar en la pared los puntos donde colocar los tacos de fijación del fondo (F).
Realizar los orificios adecuados en la pared, colocar los 2 tacos (D) y fijar con 2 tornillos (D) el fondo de plástico (F) (hacer corresponder el cable que sale de la pared con la ventanilla correspondiente en el fondo).

FASE 2
Colocar el panel de mandos con pantalla (A) en el alojamiento del envoltorio de plástico (E).
(Nota: el lado con teclas deberá estar hacia el orificio situado en la parte central del envoltorio de plástico).
Pulsar hasta introducir correctamente.

FASE 3
Conectar el cable al conector (Y) ubicado en la parte posterior del panel de mandos con pantalla
(Nota: prestar atención a la colocación correcta del conector).

FASE 4
Colocar en el dorso del envoltorio (E) la tapa de protección de plástico (G), prestando atención a las conexiones eléctricas.

FASE 5
Fijar la tapa de protección de plástico con 2 tornillos autorroscantes en dotación (D) (sólo por el lado hacia la apertura, que permite el paso del cable).

FASE 6
Aplicar el envoltorio de plástico (E) dotado del panel de mandos presionando sobre el fondo ya atornillado a la pared y encajarlo.

FASE 7
Aplicar en la parte inferior el tornillo autorroscante en dotación (D) para fijar el envoltorio de plástico (E) con panel de mandos al fondo de pared (F).

FASE 8
El panel de mandos instalado está listo para el uso.

INSTALACIÓN

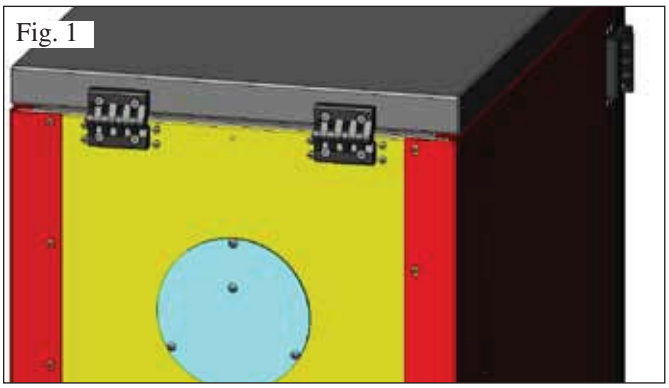
Fig. 1

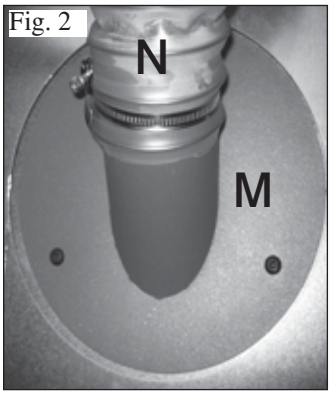

Fig. 2

Fig. 3

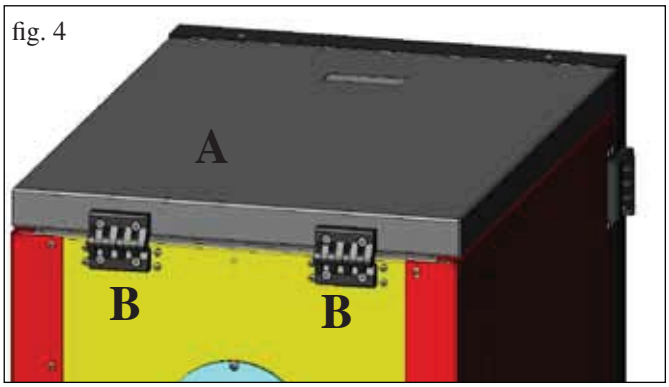

fig. 4

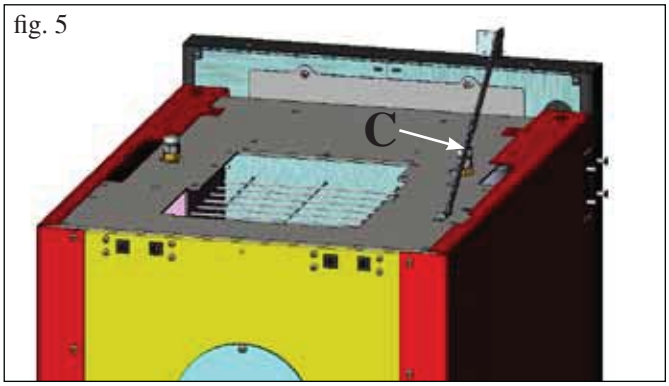

fig. 5

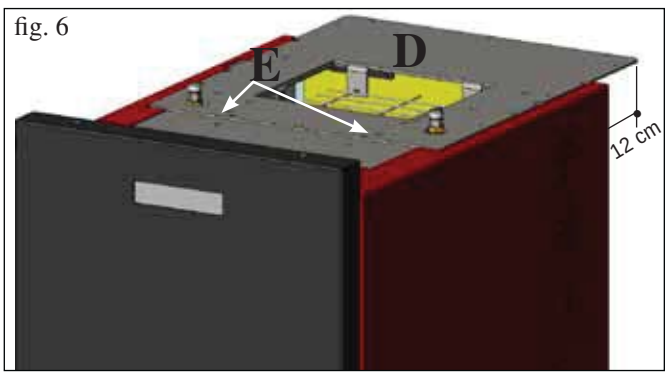

fig. 6

PREPARACIÓN PARA SISTEMA DE CARGA DE PELLET CON CÓCLEA (opcional)

La caldera está preparada para la carga de pellet mediante sistema de alimentación con cóclea.

ATENCIÓN: la caldera debe separarse de la pared posterior al menos 30 cm

Para la instalación del sistema, seguir los pasos siguientes:

Nota:
antes de empezar, apagar la caldera y desconectar el cable de alimentación eléctrica.

Fig. 1 - 2
• Extraer la tapa enroscada en el respaldo de la caldera (fig. 1) y sustituirla con la brida de conexión de tubo flexible contenida en el embalaje del sistema (M -fig. 2).

• Se deberá conectar a la brida (M) el tubo flexible de alimentación de pellet (ver ficha técnica del sistema)**.**

Fig 3
• Introducir el sensor de nivel en el alojamiento específico situado en la parte trasera de la caldera quitando el tapón fijado con dos tornillo.

PREPARACIÓN PARA SISTEMA DE CARGA DE PELLET NEUMÁTICO (opcional)

La caldera está preparada para la carga de pellet mediante sistema de alimentación neumático.

La activación para la carga es manual y la realiza el usuario.

ATENCIÓN: la caldera debe separarse de la pared posterior al menos 12 cm

Para la instalación del sistema, seguir los pasos siguientes:

Nota:
antes de empezar, apagar la caldera y desconectar el cable de alimentación eléctrica.

Fig. 4 - 5:
Quitar la tapa (A) de chapa desmontando las dos bisagras (B) y la barra de compás (C).

Fig. 6:
Colocar la placa (D), contenida en el embalaje del sistema, y fijarla con dos tornillos (E) en dotación.

Fig. 7:
Se deberá fijar a la placa (D) la unidad externa para la aspiración del pellet (ver ficha técnica del sistema).

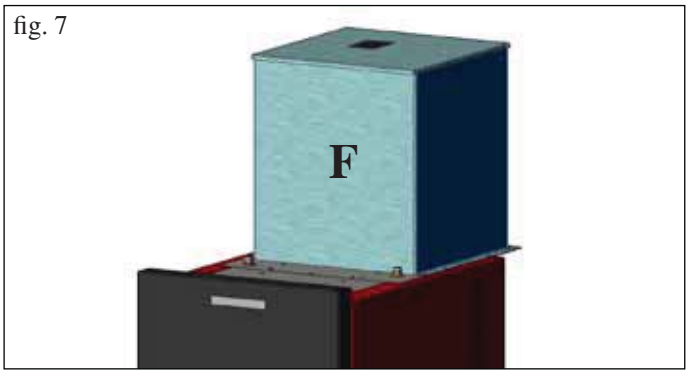

fig. 7

ESPAÑOL

ISTRUCCIONES DE USO

1er Encendido/Ensayo a cargo del Distribuidor
La puesta en servicio se debe realizar como establece la norma UNI 10683/2012
Dicha norma indica las operaciones de control que efectuar en el sitio, que aseguran el correcto funcionamiento del sistema.

El Vendedor Edilkamin (CAT), calibrará la caldera según el tipo de pellet y las condiciones de instalación.

La puesta en servicio por parte del VENDEDOR es indispensable para la activación de la garantía.

El Vendedor también deberá:
- La presencia del vaso incorporado en la caldera NO garantiza una adecuada protección de las dilataciones térmicas sufridas por el agua de toda la instalación.
La presencia del vaso incorporado en la caldera NO garantiza una adecuada protección de las dilataciones térmicas sufridas por el agua de toda la instalación.
Por lo tanto el instalador deberá evaluar la necesidad de un vaso de expansión adicional, según el tipo de instalación prevista.
Alimentar eléctricamente la caldera y efectuar el ensayo en frío (por parte del Vendedor).
- Realizar el rellenado del sistema a través del grifo de carga (se aconseja no superar la presión de 1,5 bar). Durante la fase de carga dejar que la bomba y el grifo de respiradero se vacíen.

Durante los primeros encendidos se pueden apreciar ligeros olores a pintura que desaparecerán en breve tiempo.

Antes de encender es necesario comprobar:
• La correcta instalación
• La alimentación eléctrica
• El cierre de la puerta, que debe ser hermético.
• La limpieza del crisol
• La presencia en la pantalla de la indicación de estado en espera (hora o temperatura programada).

N.B.: En fase de producción de agua caliente sanitaria, la potencia a los termosifones disminuye temporalmente.

ATENCIÓN:
En fase de primer encendido efectuar la operación de purga aire/agua por medio de las válvulas pequeñas manuales (V1-V2) colocadas en la parte anterior de la tapa.
La operación debe ser repetida los primeros días de uso y en caso de que la instalación se haya recargado solo parcialmente. La presencia de aire en los conductos no permite el buen funcionamiento.
Para facilitar las operaciones de purga, para las válvulas V1 y V2 se suministran tubitos de goma.

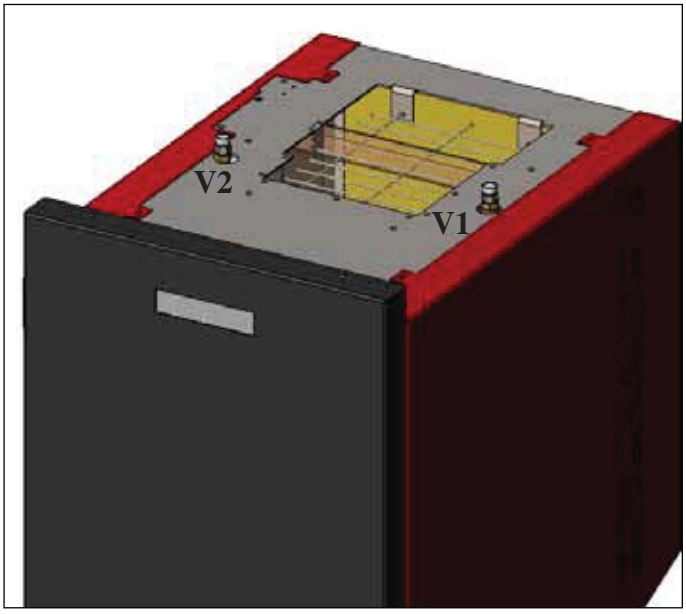

ESPAÑOL

NOTA sobre el combustible.
BERING están proyectadas y programadas para quemar pellet de madera de 6/8 mm de diámetro.
El pellet es un combustible que se presenta en forma de pequeños cilindros, obtenidos prensando serrín, de altos valores, sin usar aglutinantes u otros materiales extraños.
Se comercializa en sacos de 15 Kg.
Para NO poner en peligro el funcionamiento de las caldera es indispensable NO quemar otras cosas. La utilización de otros materiales (incluida leña), detectable a través de análisis de laboratorio, dejaría sin efecto la garantía. EdilKamin ha proyectado, probado y programado sus propios productos para que garanticen las mejores prestaciones con pellet de las siguientes características:

- diámetro: 6/8 milímetros
- longitud máxima: 40 mm
- humedad máxima: 8%
- rendimiento calórico: 4300 kcal/kg
El uso de pellet con diferentes características implica la necesidad de un específico ajuste de las termoestufas, análogo al que realiza el DISTRIBUIDOR en el primer encendido.
El uso de pellet no apropiados puede provocar: disminución del rendimiento, anomalías de funcionamiento, bloqueos por obstrucción, suciedad del vidrio, materiales incombustos. Un simple análisis del pellet puede llevarse a cabo visualmente.
Bueno: Liso, longitud regular, poco polvoroso.
De mala calidad: ccon grietas longitudinales y transversales muy polvoroso, longitud muy variable y con presencia de cuerpos extraños.

ISTRUCCIONES DE USO

ENCENDIDO

Con la caldera en stand-by, (tras comprobar que el crisol esté limpio), pulsar la tecla y se pone en marcha el procedimiento de encendido.
En el display se visualiza el mensaje "**ON AC**" (inicio de combustión); una vez superados algunos ciclos de control y después de producirse el encendido del pellet, en el display se visualiza el mensaje "**ON AR**" (calefacción encendida).
Esta fase durará algunos minutos, permitiendo completar correctamente el encendido y calentar el intercambiador de la caldera.
Una vez transcurridos algunos minutos, la caldera pasará a la fase de calefacción, indicando en el display el mensaje "**burn**" y después, en la fase de trabajo, se indican la temperatura del agua de envío configurada por el usuario y la potencia elegida por el sistema modulador automático.

APAGADO

Pulsando la tecla , con la caldera encendida se inicia la fase de apagado, que consiste en:

- Interrupción de la caída del pellet
- Agotamiento del pellet presente en el crisol manteniendo activo el ventilador de humos (normalmente durante 10')
- Enfriamiento del cuerpo de la caldera manteniendo activa la bomba hasta alcanzar la temperatura de parada
- La indicación "OF" en el display junto con los minutos que faltan para el final del apagado

Durante la fase de apagado, no se podrá volver a encender la caldera. Una vez terminada la fase de apagado, el sistema vuelve automáticamente al modo stand-by.

FUNCIONAMIENTO AUTOMÁTICO

Es necesario que el usuario configure la temperatura del agua de envío de la instalación, temperatura que se evaluará en relación con el tipo y las dimensiones de la instalación, teniendo en cuenta también la temperatura atmosférica relacionada con la estación de uso.
La caldera, autónomamente, modula las potencias en función de la diferencia entre la temperatura configurada (configurada en el display) y la temperatura detectada por la sonda de agua; al alcanzar la temperatura deseada, la estufa funcionará al mínimo alcanzando la potencia 1.
Se puede aumentar la temperatura del agua de envío deseada pulsando la tecla , o disminuirla pulsando la tecla .

En el display se visualizan alternativamente la temperatura deseada y la potencia que elige automáticamente el sistema electrónico modulador.

FUNCIÓN ECONOMY

Función adecuada para instalaciones de la caldera de pequeñas dimensiones y, en todo caso, donde el funcionamiento en potencia mínima proporciona un calentamiento excesivo.
Esta función, gestionada automáticamente, permite apagar la caldera al superar la temperatura de envío configurada. En el display aparecerá el mensaje "**EC OF**", indicando los minutos restantes para el apagado.
Cuando la temperatura de envío vuelve a bajar del valor configurado, la caldera vuelve a encenderse automáticamente. Pedir la posible activación de esta función al Distribuidor en el momento del primer encendido.

FUNCIÓN DE ACTIVACIÓN REMOTA (puerto AUX)

Mediante un cable de conexión específico (cód.640560) se puede encender/apagar la caldera utilizando un dispositivo remoto como un activador telefónico GSM, un termostato ambiente, una válvula de zonas o, en todo caso, un dispositivo con contacto limpio que tenga la siguiente lógica:
Contacto abierto = caldera apagada
Contacto cerrado = caldera encendida

La activación y la desactivación se produce con 10" de retraso desde la transferencia del último mando.

En caso de conexión del puerto de activación remoto, en todo caso se podrá encender y apagar la caldera desde el panel de mandos; la caldera se activará siempre respetando la última orden recibida, ya sea de encendido o de apagado.

ISTRUCCIONES DE USO

PANEL SINÓPTICO

Tecla de ENCENDIDO/APAGADO también sirve para confirmar/salir

Tecla de selección: acceso al menú de regulaciones (pulsar durante 2” segundos)

Tecla para DISMINUCIÓN de la temperatura y deslizamiento hacia atrás del dato seleccionado

Tecla para AUMENTO de la temperatura y deslizamiento hacia adelante del dato seleccionado

Indica el funcionamiento del circulador (bomba).

Indica el funcionamiento del motorreductor de carga de pellet

Indica que se está operando dentro del menú de parámetros (sólo Distribuidor)

Indica temporizador activo; se ha elegido una programación horaria automática

INDICACIÓN DEL DISPLAY

OF	Fase de apagado en curso; duración de unos 10 minutos, mientras la bomba gira hasta alcanzar la tempera tura de apagado configurada (normalmente 40° C)
ON AC	Caldera en primera fase de encendido; carga de pellet y espera del encendido de la llama
ON AR	Caldera en segunda fase de encendido; calentamiento del cuerpo de la caldera e inicio de combustión
Burn	Caldera en fase de calentamiento del intercambiador de agua
P1-P2-P3-P4-P5	Nivel de potencia modulada automáticamente
50….80°C	Nivel de temperatura del agua deseado en el envío de la instalación
Pu	Realizando la limpieza automática del crisol
PROG	Menú temporizador para la programación semanal
SET	Menú para la configuración del reloj
SF	Parada de llama: bloqueo del funcionamiento por probable agotamiento de pellet
AF	Encendido fallido: bloqueo del funcionamiento por encendido no producido
CP-TS-PA	Menú de control a disposición exclusivamente del Distribuidor
H1……H9	Sistema con alarma; el número identifica la causa de la alarma

Cuando la caldera está en stand-by, se visualiza en el display el mensaje OF y la temperatura configurada.

LLENADO DE LA CÓCLEA

La recarga del conducto de transporte del pellet (cóclea) se hace necesaria en caso de caldera nueva (en fase de primer encendido) o si la caldera se queda completamente sin pellet.

Para activar dicha recarga, pulsar al mismo tiempo las teclas y se visualiza en el display el mensaje “**RI**”.

La función de recarga termina automáticamente después de 240” o pulsando la tecla .

ESPAÑOL

CONFIGURACIÓN: RELOJ Y PROGRAMACIÓN SEMANAL

Pulsar durante 2” la tecla SET; se entra en el menú de programación y aparece en la pantalla el mensaje “**TS**”.

Pulsar las teclas hasta visualizar “**Prog**” y pulsar SET.

Pulsando las teclas se pueden seleccionar las siguientes configuraciones:

• **Pr OF**: Habilita o deshabilita completamente el uso del temporizador.

Para activar el temporizador pulsar la tecla SET y configurar “**On**” con las teclas . Para desactivarlo, configurar “**OFF**”, confirmar la configuración la tecla SET y, para salir de la programación, pulsar la tecla ESC.

• **Set**: permite la configuración del la hora y del día actual.

Para configurar la hora actual, seleccionar en el display “**AJUSTE**”, confirmar la selección con la tecla SET y configurar la ora actual; con la tecla se incrementa el horario en 15’ en cada presión; con la tecla se disminuye el horario en 1’ en cada presión.

Confirmar la configuración con la tecla SET, configurar el día de la semana actual utilizando las teclas (Ej, Lunes=Day 1), confirmar la programación con la tecla SET; una vez terminada la introducción de la hora/día aparecerá en el display ‘**Prog**’. Para continuar con la programación para Pr1/Pr2/Pr3, pulsar SET o pulsar ‘ESC’ para salir de la programación.

• **Pr 1**: Éste es el programa n° 1. En esta franja se configuran 1 horario de encendido, 1 horario de apagado y los días a los que aplicar la franja horaria **Pr 1**.

Nota: Si se instala la consola DOMOKLIMA GRAPHICA y se configura el modo ON/OFF (ver página siguiente) se desactiva la programación. La programación se realiza directamente desde la consola DOMOKLIMA GRAPHICA.

Para configurar la franja **Pr 1**, seleccionar con las teclas “**Pr 1**” y confirmar la selección con la tecla SET. Aparece brevemente en el display “**On P1**”. Configurar con las teclas la hora de encendido de la franja **Pr 1** y confirmar con la tecla SET. Aparece brevemente en el display “**OFF P1**”. Configurar con las teclas la hora de apagado de la franja **Pr 1** y confirmar con la tecla SET.

Proseguir para asignar la franja recién programada a os diferentes días de la semana. Con la tecla SET se visualizan los días de day 1 a day 7 , donde day 1 se considera el lunes y day 7 el domingo. Con las teclas se activa o se desactiva el programa **Pr 1** en el día seleccionado en la pantalla (Ejemplo: On d1=activo u Of d1 =inactivo).

Una vez terminada la programación, aparecerá en el display ‘**Prog**’. Para continuar la programación **Pr 2/Pr 3** pulsar ‘**set**’ y repetir el procedimiento que se acaba de describir o pulsar ‘ESC’ para salir de la programación.

Ejemplo de programación Pr 1 On 07:00 / OF 09:00: rojo=activo verde=inactivo

Day 1	Day 2	Day 3	Day 4	Day 5	Day 6	Day 7
On	On	On	On	On	Off	Off

Pr 2:

Permite configurar una segunda franja horaria. Para los modos de programación, seguir las mismas instrucciones que con el programa Pr 1.

Ejemplo de programación Pr 2 On 17:00 / OF 23:00: rojo=activo verde=inactivo

Day 1	Day 2	Day 3	Day 4	Day 5	Day 6	Day 7
On	On	On	On	On	Off	Off

Pr 3:

Permite configurar una tercera franja horaria. Para los modos de programación, seguir las mismas instrucciones que con el programa Pr 1 y Pr 2.

Ejemplo de programación Pr 3 On 09:00 / OF 22:00: rojo=activo verde=inactivo

Day 1	Day 2	Day 3	Day 4	Day 5	Day 6	Day 7
Off	Off	Off	Off	Off	On	On

ESPAÑOL

MANUAL DE INSTRUCCIONES DE LA CONSOLA DOMOKLIMA GRAPHICA

CONFIGURACIÓN DE IDIOMA

Para configurar el idioma, proseguir como se indica a continuación:
- desde la pantalla HOME, pulsar una tecla cualquiera y después la tecla menú. Seleccionar CONSOLA y confirmar la selección con la tecla envío ↵ :

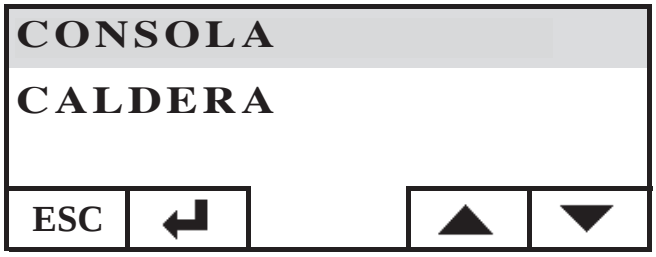

Seleccionar IDIOMA y confirmar con la tecla envío ↵ :

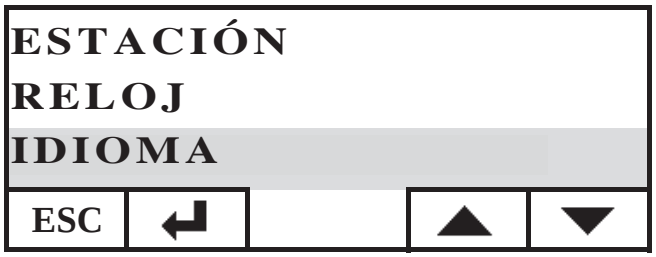

Después se accede a la pantalla de configuración del idioma interna de la consola. Seleccionar el idioma deseado pulsando las teclas + y confirmarlo con la tecla ↵ :

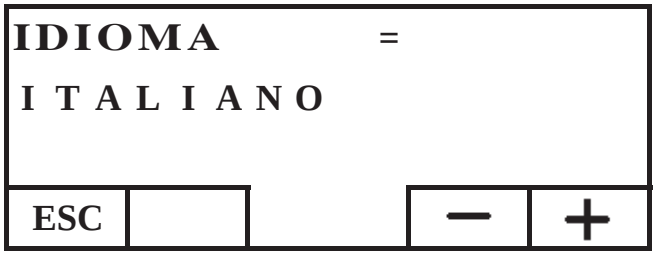

una vez terminada la configuración, salir pulsando la tecla ESC varias veces hasta llegar a la pantalla HOME.
Se pueden elegir los siguientes idiomas: Italiano, Inglés, Francés, Español, Alemán, Danés, Griego, Holandés y Portugués.

PANTALLA HOME

La pantalla HOME resume y permite controlar las condiciones de funcionamiento. Utilizando la consola, se pueden impartir órdenes de encendido, apagado, cambio de temperatura y programación horaria. También se pueden visualizar la temperatura de envío del agua, la temperatura de funcionamiento configurada, la potencia de trabajo seleccionada por el sistema y las diferentes fases de encendido, funcionamiento, stand-by o bloqueo.

Visualización de pantallas

Es posible mantener la visualización de pantallas diferentes de la HOME simplemente seleccionando la de mayor interés. La consola mantiene la última selección configurada.
En caso de falta de energía eléctrica, la consola vuelve automáticamente a la pantalla HOME.
En caso de que se desee eliminar la visualización periódica de la fecha y de la hora visualizando en la pantalla HOME solamente el estado de la caldera, seguir los pasos siguientes:
- colocarse en la pantalla HOME, pulsar al mismo tiempo la primera tecla de la derecha y la primera de la izquierda y pulsar las dos teclas extremas del teclado mientras se visualiza la pantalla de estado de la caldera (ejercer una presión rápida y sincronizada; de lo contrario, no se reconoce la orden);
- para volver a activar la visualización de la fecha y la hora, pulsar de nuevo las dos teclas extremas del teclado.

FUNCIÓN DE TERMOSTATO

Además de controlar desde una posición remota la caldera, la consola se puede conectar a la misma y funcionar como termostato de zona, gestionando su modulación de potencia o el apagado/encendido en función de la temperatura ambiente configurada (hay que ajustar en los parámetros cómo se desea que funcione la caldera, en MODULA-POTENCIA o en ON-OFF; configuración por parte del Distribuidor).
Pulsando una tecla cualquiera de la consola, se accede a la configuración del termostato interno. Pulsar las teclas + y – para configurar la temperatura de SET deseada en el ambiente.

FUNCIÓN CRONOTERMOSTATO

Además de controlar la caldera desde una posición remota, la consola se puede conectar a la misma y funcionar como cronotermostato de zona, gestionando su modulación o el apagado/encendido en función de la temperatura ambiente y de la programación horaria configuradas. Ajustar los parámetros del modo de funcionamiento de la caldera, en MODULA-POTENCIA o en ON-OFF; configuración por parte del Distribuidor.
En modo ON-OFF, la programación desde la consola inhabilita la programación del panel sinóptico.
En modo MODULA-POTENCIA, desde la consola configura los regímenes de confort y economy como se describe a continuación (la caldera modula su funcionamiento para mantener los regímenes de temperatura deseados evitando que la misma se apague).
Si se desea apagar la caldera, configurar las fases ON-OFF desde el panel sinóptico como se describe en la página anterior.
Para utilizar el cronotermostato hay que habilitarlo; desde la pantalla HOME, pulsar una tecla cualquiera, después pulsar la tecla de menú, seleccionar CONSOLA y confirmar pulsando la tecla envío ↵ :

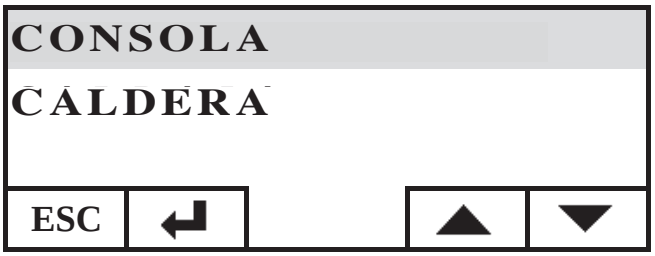

Seleccionar PROGRAMADOR y pulsar la tecla ↵ envío:

Activar el programador configurando la primera línea de selección de estado en ON. El programador se proporciona desactivado (OFF).

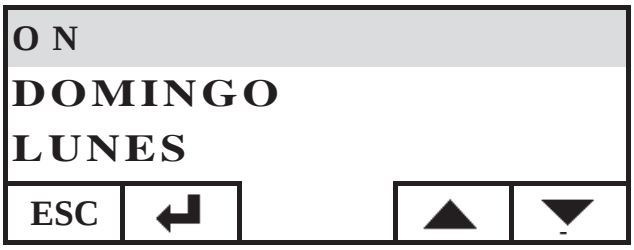

Seleccionar el día que se desea programar (ej. LUNES) y confirmarlo pulsando la tecla envío. Se accede a la pantalla de configuración de franjas horarias.
Configurar el régimen confort ☼ o economy ☾ asociándolo a cada franja horaria.
Para navegar con el cursor entre las franjas horarias, utilizar las teclas de flecha:

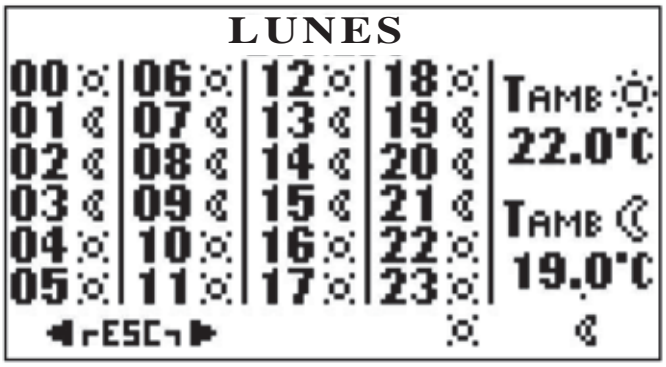

La programación de fábrica establece la configuración economy para todas las horas y para todos los días de la semana; activando el programador horario, es necesario realizar una programación adecuada para las costumbres de cada uno y las presencias en los locales. El uso del programador horario permite un importante AHORRO ENERGÉTICO.
Una vez terminada la programación de las 24 horas del día seleccionado, desplazarse con el cursor a la configuración de la temperatura de confort ☼ y economy ☾ para variar la temperatura utilizar las teclas + y - :

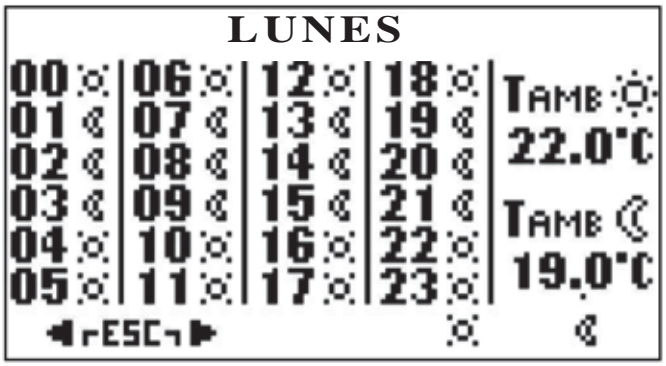

Una vez terminada la configuración, salir pulsando dos teclas al mismo tiempo. Repetir la configuración deseada para todos los días de la semana.
Para salir de la configuración del programador horario, pulsar ESC varias veces hasta volver a la pantalla HOME.

Configurar el reloj
Para configurar el reloj, seguir los pasos indicados a continuación: desde la pantalla HOME, pulsar una tecla cualquiera y después la tecla menú. Seleccionar CONSOLA y confirmar la selección con la tecla envío ↵ :

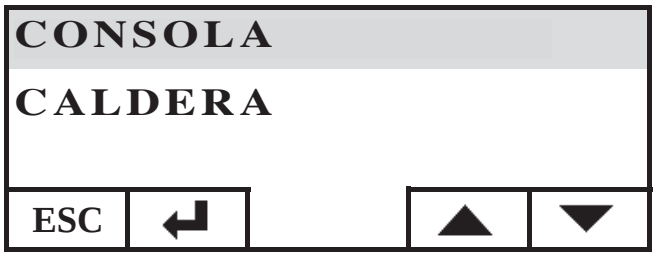

Seleccionar RELOJ y confirmar con la tecla envío ↵ :

Después se accede a la pantalla de configuración del reloj interno de la consola:

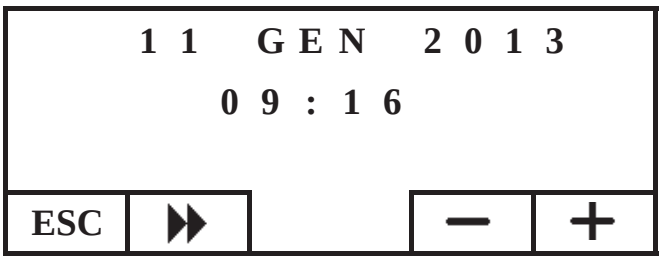

Desplazar el cursor (⏩) regulando la fecha y la hora con las teclas + y -. Una vez terminada la configuración, salir pulsando la tecla ESC varias veces hasta llegar a la pantalla HOME.

Configuración de estación
Esta configuración se necesita en caso de uso de una instalación domótica DOMOKLIMA. De lo contrario, mantener la configuración de fábrica en INVIERNO.
Para configurar la estación, seguir los pasos indicados a continuación: desde la pantalla HOME, pulsar una tecla cualquiera y después la tecla menú. Seleccionar CONSOLA y confirmar la selección con la tecla envío ↵ :

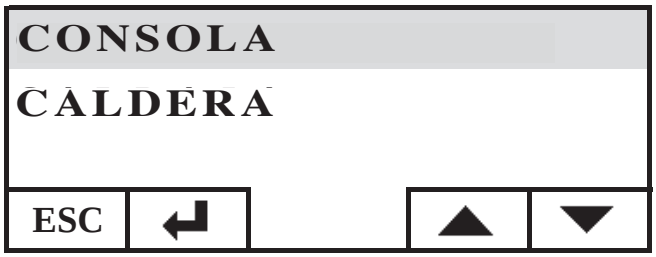

ESPAÑOL

Seleccionar ESTACIÓN y confirmar la configuración con la tecla ↵ :

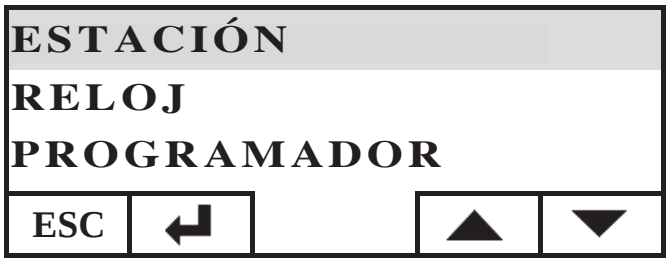

Seleccionar la configuración de estación deseada (VERANO-INVIERNO) con las teclas + y - :

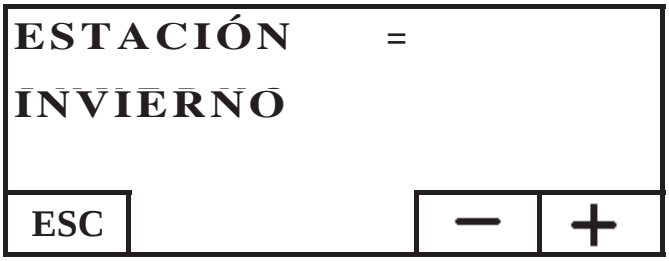

una vez terminada la configuración, salir pulsando la tecla ESC varias veces hasta llegar a la pantalla HOME.

MENÚ USUARIO
El MENÚ USUARIO permite personalizar y comprobar algunas configuraciones de funcionamiento de la consola.
Para acceder al MENÚ USUARIO, seguir los pasos descritos a continuación: desde la pantalla HOME, pulsar una tecla cualquiera y después la tecla menú, seleccionar CONSOLA y confirmar la selección con la tecla envío ↵ :

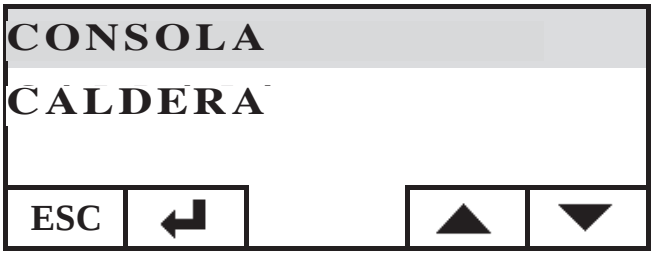

Seleccionar MENÚ USUARIO bajando con la tecla ▼ . Confirmar la selección con la tecla. ↵

Se observará una serie de configuraciones que nos permitirán personalizar el contraste, la luminosidad, la duración de la retroiluminación del display, la corrección de la temperatura detectada por la consola y la comprobación de la versión de firmware.

Regulación de contraste
Permite la regulación del contraste del display.
En función de la posición de instalación de la consola (recomendada a 1,5 m del suelo), podría ser necesario corregir el contraste para una visualización más nítida.
Disminuir el contraste en caso de que el fondo del display resulte demasiado oscuro. Aumentar el contraste en caso de que los mensajes del display aparezcan transparentes.
Regular el contraste utilizando las teclas + y -. El contraste mínimo es 120 puntos, el máximo 200 y el configurado de fábrica 140

Pulsar la tecla ▶▶ para pasar a la configuración siguiente. Pulsar varias veces la tecla ESC para volver a la pantalla HOME.

Retroiluminación en stand-by
Regulación de la luminosidad del display en reposo (stand-by).
A través de esta regulación, se puede decidir la luminosidad del display cuando no se utiliza.
Variar el valor configurado con las teclas + y -.
La configuración mínima se corresponden con el 0% (luz apagada), la máxima con el 100% y la de fábrica con el 30%.

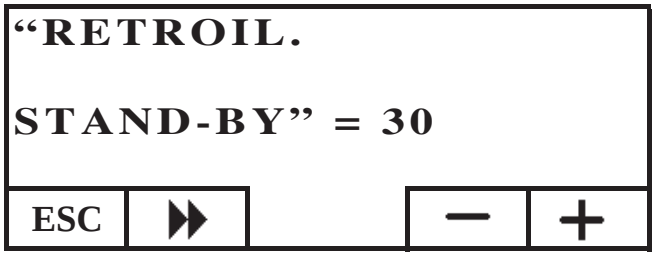

Pulsar la tecla ▶▶ para pasar a la configuración siguiente. Pulsar varias veces la tecla ESC para volver a la pantalla HOME.

Retroiluminación activa
Regulación de la luminosidad del display durante el uso de la consola por parte del usuario.
Variar el valor configurado con las teclas + y -.
La configuración mínima se corresponden con el 0% (luz apagada), la máxima con el 100% y la de fábrica con el 80%.

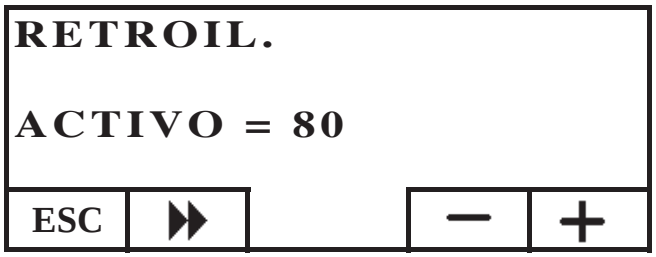

ESPAÑOL

Pulsar la tecla ▶▶ para pasar a la configuración siguiente. Pulsar varias veces la tecla ESC para volver a la pantalla HOME.

Duración de la retroiluminación
Regula el tiempo después del cual, si no se pulsa ninguna tecla, el display vuelve a la luminosidad de reposo (stand-by).
Variar la configuración utilizando las teclas + y -.
La configuración mínima es 5”, la máxima 60” y la configurada de fábrica 30”.

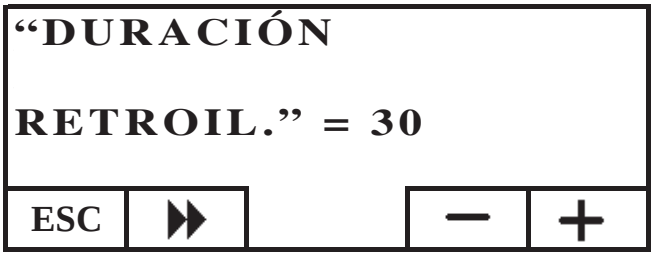

Pulsar la tecla ▶▶ para pasar a la configuración siguiente. Pulsar varias veces la tecla ESC para volver a la pantalla HOME.

Corrección de la medida de la temperatura
La sonda de temperatura interna ha sido calibrada y revisada minuciosamente en la fábrica.
Sin embargo, en caso de que, por posicionamientos y ubicaciones de la consola, no se pueda detectar con corrección y precisión la temperatura ambiente, se puede realizar una calibración corrigiendo la temperatura detectada por el sensor interno de la consola.
Variar el valor configurado con las teclas + y -.
La configuración mínima es - 5,0 °C, la máxima + 5,0 °C y la de fábrica 0,0°C.

Pulsar la tecla ▶▶ para pasar a la configuración siguiente. Pulsar varias veces la tecla ESC para volver a la pantalla HOME.

Versión de Firmware (fw) sólo para el Distribuidor
Permite comprobar la versión de actualización del firmware presente en la consola.

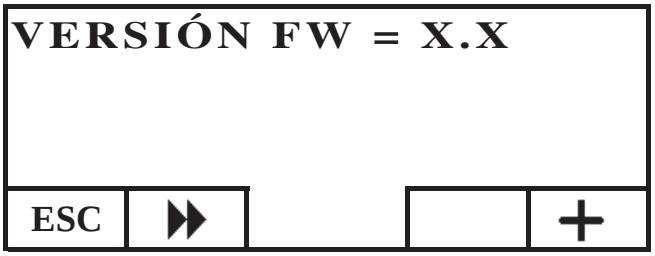

Menú técnico
Este menú es de uso exclusivo del Distribuidor.

GESTIÓN REMOTA DE LA CALDERA

En la primera línea de la pantalla HOME se visualiza en tiempo real la temperatura del agua de envío producida por la caldera.
En la segunda línea se visualiza la temperatura de AJUSTE de envío de instalación configurada por el usuario.
En la tercera línea se visualiza la potencia de funcionamiento elegida automáticamente por la caldera.
En la cuarta línea el estado de la caldera, que puede ser en stand-by (parada), en encendido, en funcionamiento, en apagado o en bloqueo.

Encendido/apagado de la caldera
Para encender/apagar la caldera, seguir los pasos descritos a continuación: desde la pantalla HOME, pulsar una tecla cualquiera y después la tecla menú, seleccionar CALDERA y confirmar la selección con la tecla envío ↵ .

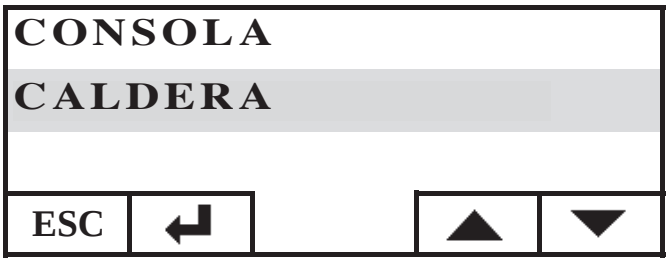

Se accede a la pantalla ESTADO CALDERA. Pulsar la tecla ON para encenderla o la tecla OFF para apagarla.

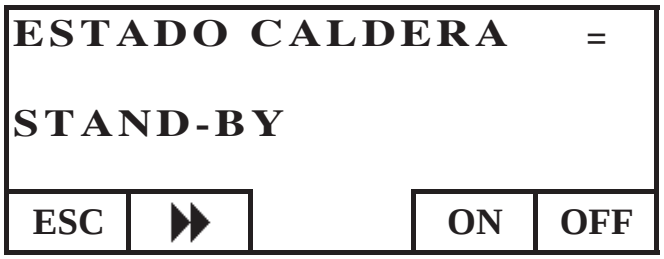

Configuración set de envío de caldera

Para configurar el AJUSTE de temperatura de ENVÍO de agua de la caldera, seguir los pasos indicados a continuación: desde la pantalla HOME, pulsar una tecla cualquiera y después la tecla menú. Seleccionar CALDERA y confirmar la selección con la tecla envío ↵ .:

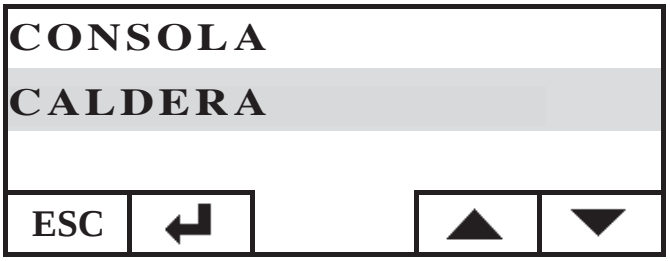

Se accede a la pantalla ESTADO CALDERA. Pulsar una vez la tecla y se accede a la pantalla AJUSTE CALDERA. Configurar el AJUSTE deseado utilizando las teclas + y -. La temperatura configurable va de un mínimo de 50°C a un máximo de 80°C.

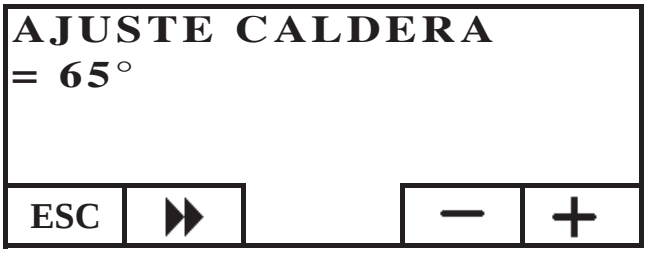

Pulsar la tecla ▶▶ para pasar a la configuración siguiente. Pulsar varias veces la tecla ESC para volver a la pantalla HOME.

Activación/desactivación de la caldera

Navegando dentro del menú de caldera con la tecla ▶▶, se encuentra el menú CALDERA PELLET. Esta configuración se requiere en caso de uso de la caldera dentro de una instalación domótica DOMOKLIMA. De lo contrario, mantener la configuración de fábrica: ACTIVA

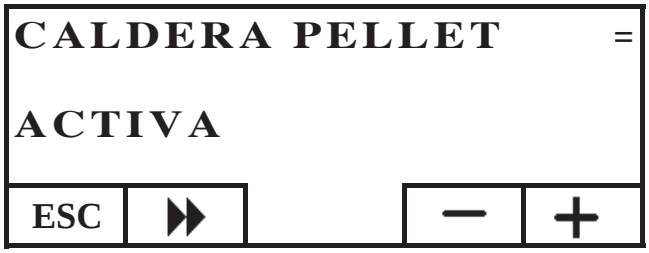

EL CIRCULADOR ELECTRÓNICO

El producto que ha comprado está dotado con un circulador con motor electrónico.

Control electrónico de las prestaciones:

a) Modalidad de control Δp – c

En esta modalidad, el controlador electrónico mantiene la presión diferencial generada por la bomba constante al valor de Hs programado.

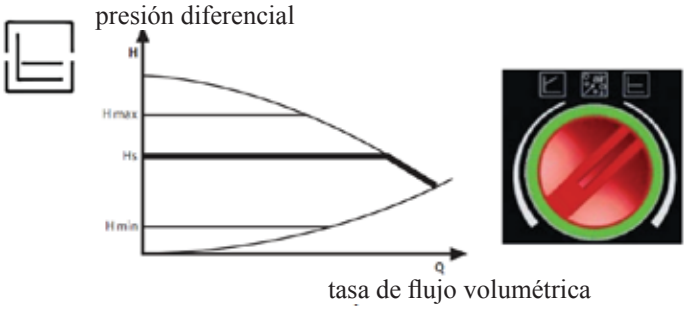

b) Modalidad de control Δp – v

En esta modalidad, el controlador electrónico cambia la presión diferencial entre el valor programado Hs y 1/2 Hs. La presión diferencial cambia con la tasa de flujo volumétrica.

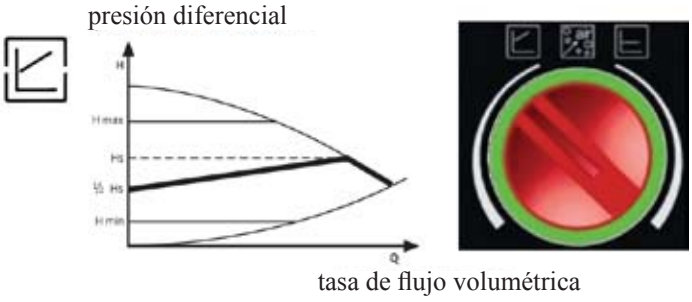

c) Proceso de purga

Este procedimiento permite evacuar el aire presente en el circuito hidráulico. Después de haber seleccionado manualmente la modalidad “AIR”, la bomba en automático, durante 10 minutos, irá al máximo y al mínimo de la velocidad alternativamente. Acabado este proceso, el circulador quedará a la velocidad programada. Es entonces posible seleccionar la modalidad deseada de funcionamiento.

MANUTENCIÓN

Antes de realizar cualquier mantenimiento, desenchufar el aparato de la red de alimentación eléctrica.

Un mantenimiento regular es la base del buen funcionamiento de la caldera
Posibles problemas debidos a la falta de mantenimiento harán que decaiga la garantía.

LIMPIEZA SEMANAL

Las operaciones se deben realizar con la caldera apagada, fría y desconectada de la red eléctrica
• Debe ser realizado con la ayuda de una aspiradora.
• Todo el procedimiento requiere pocos minutos.
• Abrir la puerta (fig. A-1).
• Abrir la puerta pequeña y extraer el cajón de las cenizas y vaciar (fig. B-2) aspirar el plano del fuego.
• Aspirar el crisol y desconcharlo con la espátula en dotación. Limpiar las posibles obstrucciones de los orificios en todos los lados (fig. C-3).
• Aspirar alrededor de la resistencia (fig. D-4).
• Mover las escobillas (E-5) y volcar los residuos en el cajón de las cenizas.
• Después de un período de inactividad de la caldera y, en todo caso, cada 2/3 meses, vaciar el depósito de pellet y aspirar el fondo.
No aspire la ceniza caliente, puede dañar el aspirador y pone a riesgo de incendio los locales domésticos

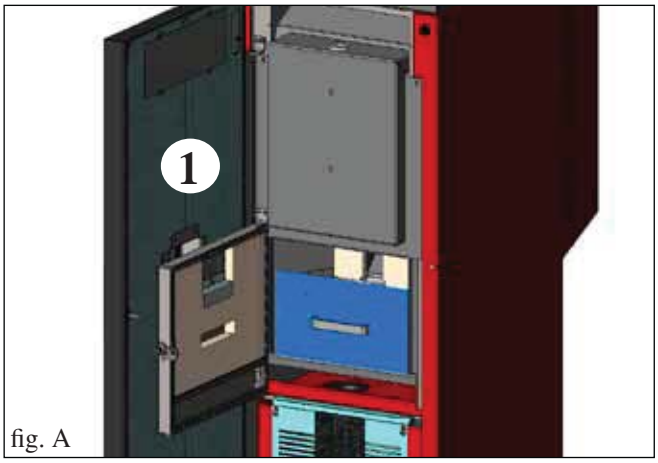

fig. A

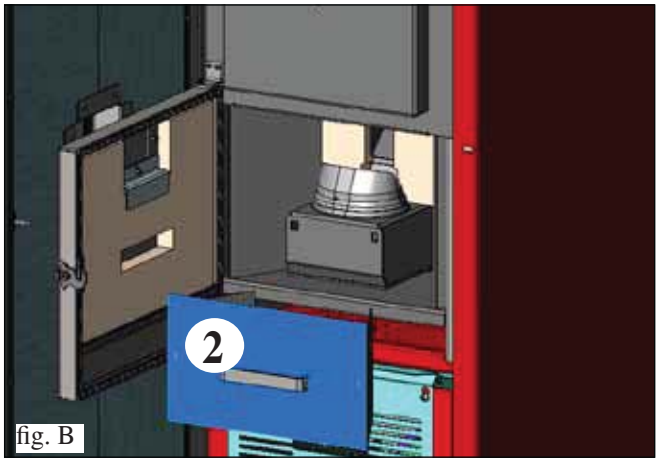

fig. B

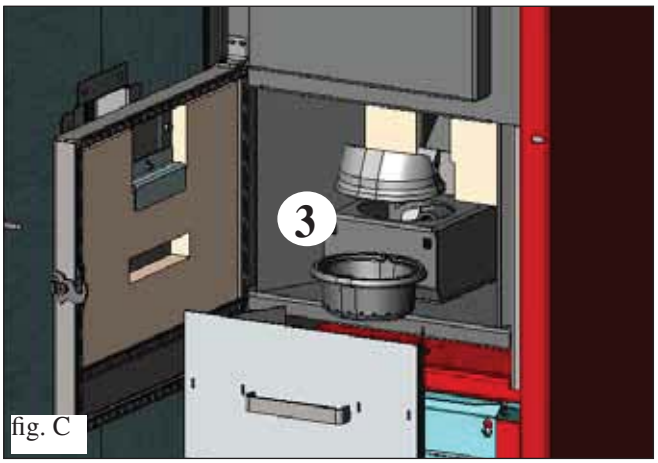

fig. C

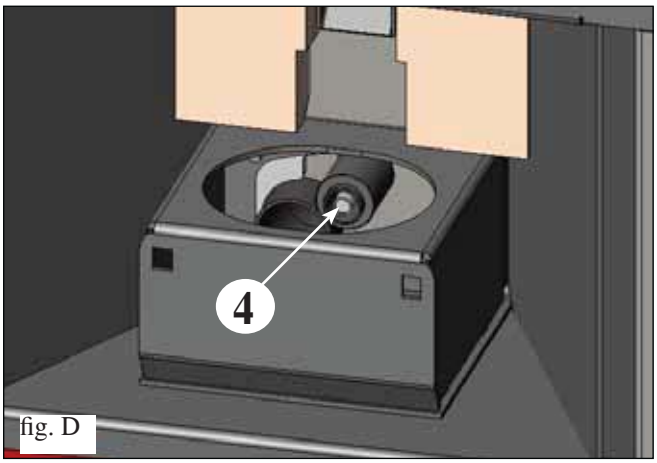

fig. D

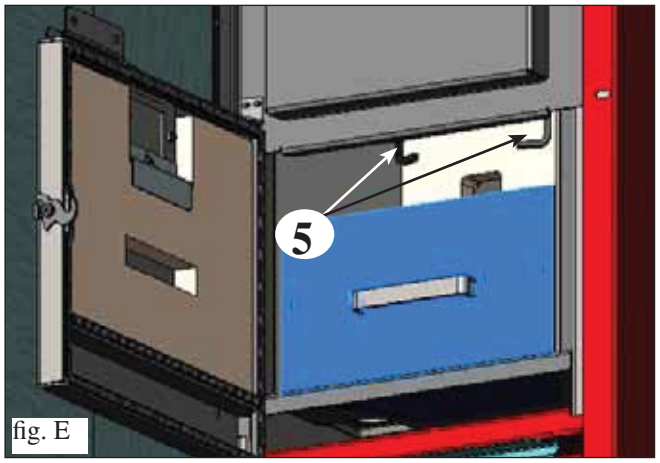

fig. E

ESPAÑOL

MANUTENCIÓN

LIMPIEZA DE TEMPORADA (a cargo del Vendedor)

El Vendedor autorizado entregará en el primer encendido, el manual de mantenimiento de la caldera donde se indican las operaciones que efectuar para la limpieza de temporada.

• Limpieza profunda de los tubos de intercambio.
• Limpieza profunda y desincrustación del crisol y de su relativo espacio.
• Limpieza motores, comprobación mecánica de los juegos y de las fijaciones.
• Limpieza canal de humo (sustitución de las juntas en tubos) y del espacio ventilador extracción de humos.
• Comprobación del vaso de expansión.
• Comprobación y limpieza del circulador.
• Control sondas.
• Comprobación y eventual sustitución de la pila del reloj en la ficha electrónica.
• Limpieza, inspección y desincrustación del espacio de la resistencia de encendido, sustitución de la misma si es necesario.
• Limpieza /control del Panel Sinóptico.
• Inspección visual de los cables eléctricos, de las conexiones y del cable de alimentación Limpieza depósito pellet y comprobación juegos conjunto cóclea-motorreductor.
• Comprobación y eventual sustitución de la junta portillo.
• Ensayo funcional, carga cóclea, encendido, funcionamiento durante 10 minutos y apagado.

ESPAÑOL

La falta de mantenimiento implica la caducidad de la garantía.

Si existe un uso muy frecuente de la caldera, se aconseja la limpieza del canal de humo cada 3 meses.
Para la modalidad de mantenimiento del tubo de salida de humos, tener en consideración también UNI 10847/2000 Sistemas de humos singulares para generadores alimentados con combustibles líquidos y sólidos. Mantenimiento y control.

Las chimeneas y los conductos de humo a lo que están conectados los aparatos que usan combustibles sólidos deben limpiarse una vez al año (verificar si en el propio país existe una normativa al respecto).
En caso de no efectuar el control y la limpieza regulares ,se aumenta la probabilidad de incendio de la chimenea.

¡¡¡ATENCIÓN!!!

Después de la limpieza normal, el acoplamiento INCORRECTO del crisol superior (A) (fig. 1) **con el crisol inferior (B)** (fig. 1) **puede comprometer el funcionamiento de la caldera.**
Por tanto, antes de encender la caldera, asegurarse de que los crisoles estén acoplados correctamente como se indica en (fig. 2) **sin presencia de cenizas o residuos no quemados en el perímetro de contacto.**

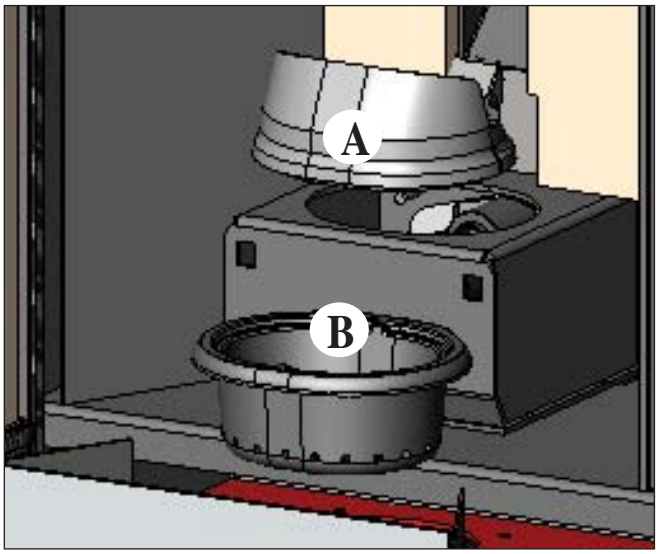

fig. 1

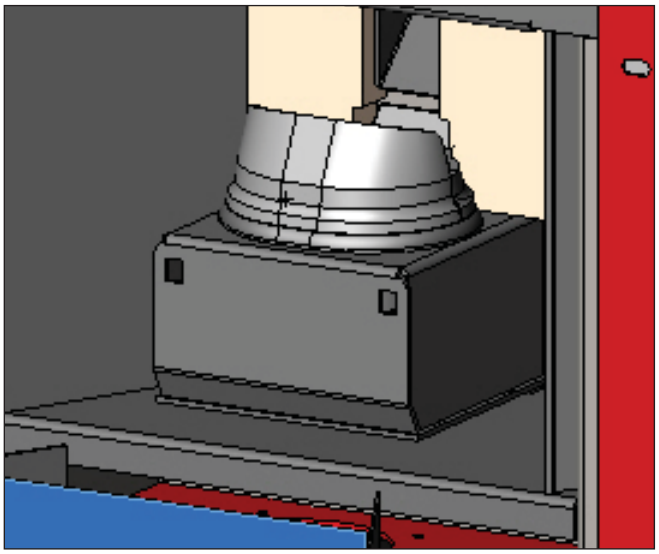
fig. 2

NOTAS:
Están prohibidas las modificaciones sobre el aparato no autorizadas.
Usar piezas de recambio recomendadas por el constructor o SAT autorizado.

POSIBLES INCONVENIENTES

En caso de problemas la caldera se para automáticamente efectuando la operación de apagado y en la pantalla se visualiza una anotación relativa a la motivación del apagado (ver debajo las diferentes señalizaciones).

No desconecte nunca el enchufe durante la fase de apagado por bloqueo.

En caso de que se produzca un bloqueo, para volver a poner en marcha la caldera es necesario dejar acontecer el proceso de apagado (600 segundos con prueba de sonido) y luego presionar la tecla ESC.

No vuelva a poner en funcionamiento la caldera antes de haber verificado la causa del bloqueo y haber LIMPIADO DE NUEVO/VACIADO el crisol.

SEÑALIZACIONES DE POSIBLES CAUSAS DE BLOQUEO E INDICACIONES Y SOLUCIONES (visualizados sólo en panel sinóptico colocado a bordo de la caldera):

1) Señalización: **AL 01** (interviene si la sonda de lectura de temperatura de agua está averiada o desconectada).
Inconveniente: **apagado por sonda lectura temperatura agua averiada o desconectada.**
Acciones: - Comprobar conexión de la sonda a la ficha
- Comprobar funcionalidad en el ensayo en frío.

2) Señalización: : **AL 02 Avería del motor de expulsión de humos** (se activa si el sensor de giros extractor de humos detecta una anomalía).
Inconveniente: **Apagado por descenso de temperatura humos**
Acciones:
• Controlar funcionalidad extractor de humos (conexión sensor de revoluciones) y tarjeta (DISTRIBUIDOR)
• Controlar limpieza canal de humo
• Controlar la instalación eléctrica y puesta a tierra.
• Controlar fiche electrónica (DISTRIBUIDOR)

3) Señalización: : **SF (H3) Stop/Llama:** (se activa si el termopar detecta una temperatura de humos inferior a un valor configurado, lo cual se interpreta como ausencia de llama).
Inconveniente: **apagado por descenso de temperatura humos**
Acciones: La llama puede faltar porque:
• falta pellet,
• demasiado pellet ha sofocado la llama, verificar calidad del pellet (DISTRIBUIDOR)
• Comprobar si ha intervenido el termostato de máxima (caso raro, ya que corresponderá a "Over temperatura humos") (Distribuidor)
• Comprobar si el presostato ha interrumpido la alimentación eléctrica al motorreductor debido a que el tubo de humos esté obstruido o por otros motivos.

4) Señalización: **AF (H4) Fallo al encender** se activa si en un tiempo máximo de 15 minutos no aparece llama y no se consigue la temperatura de puesta en marcha).
Inconveniente: **apagado por temperatura humos no correcta en fase de encendido.**
Hay que distinguir los dos siguientes casos:
NO ha aparecido la llama
Acciones
• Comprobar:
- posición y limpieza del crisol (DISTRIBUIDOR)
- llegada al crisol de aire comburente
- funcionalidad resistencia
- temperatura ambiente (si es inferior a 3º C hace falta pastilla de encendido) y humedad.
Intentar encender con pastillas
Ha aparecido llama pero tras la indicación Ar ha aparecido AF
Acciones
• Comprobar: (sólo para el DISTRIBUIDOR)
- funcionamiento termopar;
temperatura de puesta en marcha ajustada en los parámetros.

5) Señalización: **AL 05 bloqueo apagón** no es un defecto del caldera).
Inconveniente: **apagado por falta de energía eléctrica**
Acciones: • Comprobar conexión eléctrica y bajadas de tensión

6) Señalización: **AL 06 termopar averiado o desconectado**
Inconveniente: **apagado por termopar averiado o desconectado**
Acciones: • Comprobar conexión del termopar en la ficha. comprobar funcionalidad en el ensayo en frío (DISTRIBUIDOR).

7) Señalización: **AL 07 over temperatura humos** (apagado por excesiva temperatura de los humos)
Inconveniente: **Apagado por temperatura excesiva de los humos.**
Una temperatura excesiva de los humos puede depender de: tipo de pellet, anomalía en la extracción de humos, canal obstruido, instalación incorrecta,"deriva" del motorreductor, ausencia de toma de aire en el local.

8) Señalización: **AL 08 Alarm temp H2O** (interviene si la sonda de lectura de agua lee una temperatura superior a los 90°C)
Inconveniente: **Apagado por temperatura del agua superior a los 90°C.**
Una temperatura excesiva puede depender de:
• instalación demasiado pequeña: su VENDEDOR activará la función ECO.
• obstrucción: limpiar los tubos de intercambio, el crisol y la descarga de humos.

POSIBLES INCONVENIENTES

9) Señalización: **AL 09 Cont./flu.aire** (interviene si el sensor de flujo detecta flujo de aire comburente insuficiente).
Inconveniente: **Apagado por falta depresión**
El flujo puede ser insuficiente si la puerta está abierta, no cierra perfectamente (p. e. junta), si existe un problema de aspiración de aire o de expulsión de humos, o si el crisol está obstruido.
Acciones: Comprobar:
- cierre de la puerta;
- canal de aspiración aire comburente (limpiar poniendo atención a los elementos del sensor de flujo);
- limpiar el sensor de flujo con aire seco (tipo para teclado de ordenador);
- posición caldera: no se debe arrimar a la pared;
- posición y limpieza crisol (con frecuencia vinculada al tipo de pellet);
- canal de humos (limpiar);
- instalación (si no está en regla y presenta más de 3 codos, la salida de humos no es regular);

Si se sospecha un funcionamiento inadecuado del sensor, proceder a una prueba en frío. Si tras cambiar las condiciones, abriendo la puerta por ejemplo, el valor visualizado no cambia, se trata de un problema del sensor.

N.B.: La alarma de depresión puede aparecer también durante la fase de encendido, dado que el sensor de flujo empieza a funcionar a partir del segundo 90 tras el inicio de la fase de encendido.

10) Señalización: **A LC: H 10** (alarma por corriente baja)
Inconveniente: **Apagado de la caldera por absorción anómala**
Interviene cuando el motorreductor tiene una absorción de corriente inferior a la norma o cuando interviene el presostato mecánico de seguridad.
Acciones Comprobar:
- si la puerta del hogar está cerrada correctamente
- encender de nuevo y observar la caída del pellet en el crisol; de lo contrario, ponerse en contacto con el Distribuidor.
- comprobar y, si es necesario, solicitar la limpieza del tubo de humos a un limpiachimeneas.

11) Señalización: **A HC: H 11** (alarma por corriente alta)
Inconveniente: **Apagado de la caldera por absorción anómala**
Interviene cuando el motorreductor tiene una absorción de corriente superior a la norma.
Acciones Comprobar posibles obstrucciones de los canales de carga del pellet (cóclea para la carga y rampa) o la caída de objetos dentro del depósito que bloquean la rotación de la cóclea de carga.
Encender de nuevo y observar la caída del pellet en el crisol; de lo contrario, ponerse en contacto con el Distribuidor.

12) Señalización: **"Bat. 1"**
Inconveniente: **batería compensadora de descarga dentro de la tarjeta electrónica**
Acciones: • Sustituir la batería compensadora (DISTRIBUIDOR) (ver pág. 88).

FAQ

Las respuestas se indican aquí sintéticamente, mayores detalles se señalan en las otras páginas del presente manual.

1) ¿Qué debo predisponer para poder instalar la chimenea de agua?
Toma de aire en el local de, al menos, 80 cm² o conexión directa con el exterior.
Descarga de humos de al menos 80 mm de diámetro.
Conexión envío y retorno a colector ¾" G
Descarga en desagüe para válvula de exceso de presión ¾" G
Conexión para carga ¾" G
Conexiones eléctricas al sistema según normativa con interruptor magnetotérmico 230V +/- 10%, 50 Hz.
(evaluar la división del circuito primario del secundario).

2) ¿Puedo hacer funcionar la caldera sin agua?
NO. Un uso sin agua estropearía la caldera.

3) Las caldera ¿emiten agua caliente?
NO. La mayor parte del calor producido es transferido al agua. Se aconseja prever en el local un termosifón.

4) ¿Puedo conectar envío y retorno de la caldera directamente a un termosifón?
NO, como para cualquier otra caldera, es necesario conectarse a un colector desde donde sucesivamente el agua se distribuye a los termosifones.

5) ¿La caldera suministran también agua caliente sanitaria?
Es posible producir agua caliente sanitaria evaluando la potencia de la chimenea de agua y el sistema hidráulico.

6) ¿Puedo descargar los humos de la caldera directamente en pared?
NO, la descarga a norma de ley (UNI 10683/2012) está en el tope del techo y en todo caso para el buen funcionamiento es necesario un tramo vertical de al menos 1,5 metros en vertical.
Si no, en caso de apagón o de viento, es posible que se perciba una ligera cantidad de humo en el local.

7) ¿Es necesaria una toma de aire en el local?
Sí, para un restablecimiento del aire utilizado por la caldera para la combustión; o una conexión directa con el exterior..

FAQ

8) ¿Qué debo ajustar en el display de la caldera?
La temperatura del agua que se desea; la caldera modula consecuentemente la potencia para obtenerla o conservarla.
Para sistemas pequeños es posible ajustar una modalidad de trabajo que prevea apagados y encendidos de la caldera según la temperatura del agua alcanzada. (contactar con el Distribuidor para el primer encendido).

9) ¿Puedo quemar otras cosas además del pellet?
NO. La caldera ha sido diseñada para quemar pellet de leña de 6/8 mm, otro material podría dañarla.

10) ¿Durante cuánto tiempo debe girar el extractor de humos en fase de apagado?
Es normal que el extractor de humos siga funcionando durante 15 minutos después de la orden de apagado de la caldera.
Esta forma permite bajar la temperatura de la caldera y del canal de evacuación de humos.

11) ¿Cuándo entra en función la bomba (circulador)?
Funciona justo después de encender la caldera, para mantener uniforme la temperatura del agua, y se para después de la fase de apagado, cuando la temperatura del agua baja del valor del AJUSTE configurado (40° C de fábrica).

12) ¿Qué operaciones puedo realizar desde el panel sinóptico si he instalado la consola DOMOKLIMA GRAPHICA?
Se puede configurar el horario de encendido/apagado de la caldera (si se ha habilitado el modo MODULA-POTENCIA en la consola DOMOKLIMA GRAPHICA). Configurar encendido/apagado manual de la caldera y, en caso de posible bloqueo, restablecer la alarma.

13) ¿Puedo desbloquear las alarmas desde la consola DOMOKLIMA GRAPHICA?
No, en caso de posible bloqueo se puede intervenir sólo desde el panel sinóptico a bordo de la caldera, por motivos de seguridad y para comprobar el estado de la caldera antes de volverla a encender.

LISTA DE COMPROBACIÓN

a completar con la lectura completa de la ficha técnica

Colocación e instalación
- Puesta en servicio realizada por el Distribuidor habilitado que ha expedido la garantía
- Aireación en el local
- El canal de humo / el tubo de salida de humos recibe sólo la descarga de la termoestufa
- El canal de humo presenta: máximo 3 curvas
  máximo 2 metros en horizontal
- Los tubos de descarga son de material idóneo (se aconseja acero inoxidable)
- En el paso a través de eventuales materiales inflamables (por ej. madera) han sido tomadas todas las precauciones para evitar incendios
- El volumen calentable ha sido oportunamente evaluado considerando la eficacia de los termosifones ¿cuántos kW se han considerado necesarios?
- El sistema hidráulico ha sido declarado conforme a D.M 37 ex L.46/90 por el técnico habilitado.

Uso
- El pellet (diámetro 6 mm) utilizado es de buena calidad y no es húmedo (humedad máxima admitida 8%).
- El crisol y el espacio cenizas están limpios y bien colocados
- La puerta está bien cerrada.
- Los tubos de intercambio y las partes internas del hogar están limpias
- El conducto de humos está limpio.
- La instalación hidráulica se ha vaciado.
- La presión (leída en el manómetro) es de al menos 1 bar.

RECORDE ASPIRAR EL CRISOL ANTES DE CADA ENCENDIDO
En caso de encendido fallido, NO repetir el encendido antes de haber vaciado el crisol

ACCESORIOS PARA LA LIMPIEZA

Bidón aspira cenizas sin motor (cód. 275400)
Útil para la limpieza del hogar

Sehr geehrte Kundin, sehr geehrter Kunde,
wir danken Ihnen und beglückwünschen Sie zur Wahl unseres Produkts.
Wir bitten Sie, vor dem Gebrauch dieses Merkblatt aufmerksam zu lesen, um sämtliche Leistungen des Geräts auf die beste Weise und in völliger Sicherheit auszunutzen.

Für weitere Erläuterungen oder Erfordernisse setzen Sie sich bitte mit dem HÄNDLER in Verbindung, bei dem Sie den Kauf getätigt haben oder besuchen Sie unsere Webseite www.edilkamin.com unter dem Menüpunkt HÄNDLER.

HINWEIS
- Nach dem Auspacken des Pellets-Heizkessels, sich der Unversehrtheit und der Vollständigkeit des Inhalts vergewissern (Kalthandgriff, Garantieheft, Handschuh, CD/technische Beschreibung, Spachtel, Entfeuchtungssalz).

Im Fall von Störungen wenden Sie sich bitte sofort an den Händler, bei dem der Kauf getätigt wurde und händigen Sie ihm Kopie des Garantiehefts und die steuerlich gültige Kaufbescheinigung aus.

- Inbetriebnahme/Abnahme
Diese hat unbedingt durch den Händler/ein von Edilkamin zugelassenes Technisches Kundendienstzentrum zu erfolgen, andernfalls verfällt die Garantie.
Die Inbetriebnahme besteht gemäß der UNI 10683/2012 in einer Reihe von Kontrollarbeiten, die mit eingebautem der Heizkessel durchgeführt werden und darauf abzielen, die korrekte Funktionsweise des Systems und seine Entsprechung mit den geltenden Vorschriften sicherzustellen.

- Fehlerhafte Installation, nicht ordnungsgemäß ausgeführte Wartungsarbeiten, unsachgemäßer Gebrauch des Produkts entheben den Hersteller von jeglicher Haftung für durch den Gebrauch verursachten Schaden.
- Die Nummer des Kontrollabschnitts, der für die Identifizierung des Heizkessel ist, ist angegeben:
- Im oberen Teil der Verpackung
- Im Garantieheft im inneren des Brennraums
- auf dem an der vorderen Innenseite des Geräts angebrachten Typenschild;

Die besagten Unterlagen sind zusammen mit der Kaufbescheinigung aufzubewahren, deren Angaben bei etwaigen Auskunftsbegehren mitzuteilen und für den Fall von etwaigen Wartungseingriffen zur Verfügung zu stellen sind.

- Die abgebildeten Details sind graphisch und geometrisch unverbindlich.

CE-KONFORMITÄTSERKLÄRUNG

Die Firma EDILKAMIN S.p.A. mit Sitz in Via Vincenzo Monti 47 - 20123 Mailand - Cod. Fiscale P.IVA 00192220192

erklärt hiermit eigenverantwortlich, dass:
der nachgenannte Pellet-Heizkessel im Einklang mit der EU-Richtlinie 89/106/EWG (Bauprodukte-Richtlinie) steht:

PELLET-HEIZKESSEL der Handelsmarke EDILKAMIN, mit dem Modellnamen BERING

SERIEN-NUMMER: Typenschild-Daten
BAUJAHR: Typenschild-Daten

Die Einhaltung der Richtlinie 89/106/EWG ergibt sich außerdem aus der Entsprechung mit der Europanorm: **EN 303-5:2012**

Außerdem wird erklärt, dass:
der Pellet-Heizkessel BERING den folgenden EU-Richtlinien entspricht:
2006/95/CE – Niederspannungsrichtlinie
2004/108/CE – Richtlinie über elektromagnetische Verträglichkeit

EDILKAMIN S.p.a. schließt im Fall von Ersetzungen, Installationsarbeiten und/oder Änderungen, die nicht von EDILKAMIN Mitarbeitern bzw. ohne unsere Zustimmung durchgeführt wurden, jede Haftung für Funktionsstörungen des Gerätes aus.

SICHERHEITSHINWEISE

BERING DARF NIEMALS OHNE WASSER IN DER ANLAGE BETRIEBEN WERDEN.

EIN MÖGLICHER BETRIEB “IN TROCKENZUSTAND“ WÜRDE DEN HEIZKESSEL UNWIDERUFLICH BESCHÄDIGEN.

BERING MUSS MIT EINEM DRUCK VON ETWA 1,5 BAR BETRIEBEN WERDEN.

• Der Heizkessel wurde entworfen, um Wasser durch eine automatische Verbrennung von Pellet im Brennraum zu erhitzen.

• Die einzigen vom Gebrauch des Heizkessel ausgehenden Gefahren rühren von einer mangelnden Einhaltung der Installationsvorschriften oder einer direkten Berührung von (inneren) elektrischen Teilen oder einer Berührung des Feuers und heißer Teile oder der Einführung fremder Stoffe in den Brennraum her.

• Als Brennstoff dürfen ausschließlich Holzpellets verwendet werden von Pellet von 6/8 mm.

• Für den Fall des mangelhaften Betriebs von Komponenten sind die Heizkessel mit Sicherheitsvorrichtungen ausgestattet, die deren Abschalten gewährleisten; dieses muss ohne Eingreifen des Benutzers erfolgen.

• Für einen ordnungsgemäßen Betrieb muss der Heizkessel unter Einhaltung der in diesem technischen Merkblatt enthaltenen Angaben installiert werden. Während des Betriebs darf die Tür nicht geöffnet werden: Die Verbrennung wird nämlich automatisch verwaltet und bedarf keines Eingriffs.

• In keinem Fall dürfen in den Feuerraum oder den Brennstoffbehälter fremde Stoffe eingeführt werden.

• Für die Reinigung des Rauchablasses (Rohrabschnitt, der den Rauchablassstutzen des Heizkessel mit dem Schornstein verbindet) dürfen keine entflammbaren Erzeugnisse verwendet werden

• Die Teile des Feuerraums und des Brennstoffbehälters dürfen nur KALT abgesaugt werden.

• Nicht in warmem Zustand reinigen.

• Sicherstellen, dass der Heizkessel durch ein von Edilkamin zugelassenes CAT (Technisches Kundendienst-Center) gemäß den Angaben in diesem Datenblatt, die zudem für die Validierung der Garantie unverzichtbare Voraussetzungen sind, aufgestellt und eingeschaltet wird.

• Während des Betriebs des Heizkessel erreichen die Abzugsrohre und die Innentür sehr hohe Temperaturen (nicht ohne den entsprechenden Handschuh berühren).

• Keine nicht hitzebeständigen Gegenstände in unmittelbarer Nähe des Heizkessel ablegen.

• NIEMALS flüssige Brennstoffe verwenden, um den Heizkessel anzuzünden oder die Glut zu entfachen.

• Die Belüftungsöffnungen im Installationsraum, noch die Lufteinlässe des Heizkessel selbst verschließen.

• Den Heizkessel nicht nässen, sich den elektrischen Teilen nicht mit nassen Händen nähern.

• Keine Reduzierstücke auf die Rauchabzugsrohre stecken.

• Der Heizkessel ist in Räumen zu installieren, die den Brandschutzvorschriften entsprechen und die mit allen für den ordnungsgemäßen und sicheren Betrieb des Geräts erforderlichen Ausstattungen (Luftzufuhr und Abzüge) versehen sind.

• Der Heizkessel muss bei einer Umgebungstemperatur von mehr als 0°C aufbewahrt werden.

• Etwaige Frostschutzzusätze für das Wasser in der Anlage verwenden.

• Sollte das Füll- und Nachfüllwasser eine Härte von mehr als 35°fH aufweisen, einen Wasserenthärter verwenden. Sich für Tipps auf die Norm UNI 8065-1989 (Wasseraufbereitung in Haushalts-Heizungsanlagen) beziehen.

• im Fall von erfolglosem Anzünden, dieses nicht wiederholen, ohne den Brenntiegel geleert zu haben.

ACHTUNG:
DAS AUS DEM BRENNTIEGEL ENTLEERTE PELLET DARF NICHT IN DEN PELLETBEHÄLTER GEGEBEN WERDEN.

DEUTSCH

WICHTIG!!!

Sollte sich im Heizkessel, im Rauchgasabzug oder im Schornstein ein Feuer entwickeln, wie folgt vorgehen:
- Stromversorgung trennen
- Einschreiten mit einem CO^2 Löschgerät
- Feuerwehr rufen

KEINE LÖSCHVERSUCHE MIT WASSER UNTERNEHMEN!

Anschließend das Gerät von einem vertraglichen Kundenservicezentrum (CAT) und den Kamin von einem Fachtechniker überprüfen lassen.

MERKMALE

Der Heizkessel verwendet als Brennstoff Pellet, das aus kleinen Zylindern aus gepresstem hölzernen Material besteht, dessen Verbrennung elektronisch gesteuert wird.
Der Brennstoffbehälter (A) befindet sich im hinteren Teil des Heizkessel. Die Befüllung des Behälters erfolgt durch den Deckel auf der Hinterseite des Aufsatzes.
Der Brennstoff (Pellets) wird dem Behälter (A) entnommen und mittels einer von einem Getriebemotor (C) betätigten Förderschnecke (B) in den Verbrennungstiegel (D) befördert.
Die Zündung des Pellet erfolgt mittels von einem elektrischen Widerstand (E) erhitzter und in den Brenntiegel von einem Rauchgasabsauggebläse (F) angesaugter
Luft. Die Verbrennungsluft wird dem Raum (in dem sich eine Lufteintritt befinden muss) durch das Rauchabzugsgebläse (F) entnommen.
Der durch die Verbrennung erzeugte Rauch wird vom Brennraum durch dasselbe Rauchabzugsgebläse (F) abgesaugt und aus dem Stutzen (G) im unteren Teil der Rückseite des Heizkessel ausgestoßen.
Die Brennkammer aus Stahl, mit Rückwand und Decke aus Vermiculit, ist auf der Vorderseite mit einer undurchsichtigen Klappe verschlossen.
In der Klappe ist ein Schauglas für die Überprüfung der Flamme eingelassen.
Der Heizkessel verfügt über eine Isolierung für den gesamten Kessel und die Tür, wodurch seine Leistung erhöht wird, da das vom Heizkessel aufbereitete Warmwasser nicht im Installationsraum verloren geht, sondern nur in der Hydraulikanlage geleitet wird.
Der Heizkessel wurde für einen Betrieb mit geschlossenem (I) Ausdehnungsgefäß und Überdruck-Sicherheitsventil entwickelt, die beide eingebaut sind
An Bord befindet sich ein Hydraulik-Bausatz (P), bestehend aus: Umwälzpumpe, Sicherheitsventil, Ausdehnungsgefäß.
Die Brennstoffmenge und der Rauchabzug bzw. die Versorgung mit Verbrennungsluft werden durch die elektronische Karte gesteuert, die mit einer Software mit System Leoardo® ausgestattet ist, um eine Verbrennung von hohem Wirkungsgrad und mit niedrigem Schadstoffausstoß zu erhalten.
Darüber hinaus ist sie mit einem zweipoligen Stecker für den Anschluss eines externen graphischen Bedienfelds (serienmäßig) bzw. von Domoklima (dem Hausautomations-Steuersystem einer integrierten Anlage von Edilkamin) versehen.
An der Tür wurde das Bedienfeld (L) installiert, mit dessen Hilfe alle Betriebsphasen gesteuert und angezeigt werden können. Der Heizkessel ist auf der Rückseite mit einem seriellen Anschluss für die Verbindung (mittels des auf erhältlichen Kabels Code 640560) mit Fernschaltvorrichtungen versehen (wie Telefonschalter, Zeitthermostaten, usw.).

Betriebsweisen
(für nähere Angaben, siehe Seite 128)
Am Bedienfeld wird die Wassertemperatur eingestellt, die für die Anlage gefordert wird (durchschnittlich 70°C empfohlen) und der Heizkessel moduliert im Handbetrieb oder automatisch die Leistung derart, dass diese Temperatur erreicht oder beibehalten wird.
Für kleine Anlagen kann die Funktion Öko aktiviert werden (der Heizkessel schaltet sich ein und aus abhängig von der gewünschten Wassertemperatur).

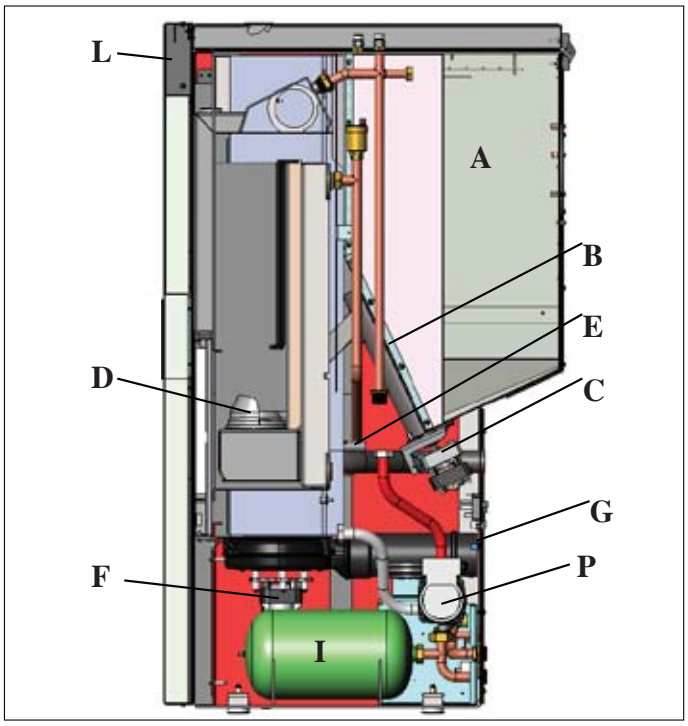

SYSTEM LEONARDO®
LEONARDO® ist ein Sicherheits- und Regelsystem der Verbrennung, das unter jeder Bedingung einen optimalen Betrieb gewährleistet dank zweier Sensoren, die den Druckpegel in der Verbrennungskammer und die Rauchgastemperatur messen, einen optimalen Betrieb. Die Messung und die daraus folgende Optimierung der beiden Parameter erfolgt ständig, sodass eventuelle Betriebsstörungen in Echtzeit behoben werden können. Das System LEONARDO® bewirkt eine konstante Verbrennung, indem es automatisch den Ofenzug auf der Grundlage der Merkmale des Abzugsrohrs (Kurven, Länge, Form, Durchmesser, usw.) und der Umgebungsbedingungen (Wind, Feuchtigkeit, Luftdruck, Installation in großer Höhe, usw.) regelt. Es ist erforderlich, dass die Installationsvorschriften befolgt werden. Das System LEONARDO® ist darüber hinaus in der Lage, den Pellet-Typ zu erkennen und dessen Beschickung automatisch zu regeln, um in jedem Augenblick das Maß der erforderlichen Verbrennung zu gewährleisten.

SERIELLEN PORT
Auf dem AUX-Portal (auf der Elektronikkarte) ist es möglich, von Händler ein Optional für die Kontrolle der Registrierungen und Löschungen - wie zum Beispiel Telefonumschalter und Wärmeregler - installieren zu lassen, an der Rückseite der Heizkessel. Anschließbar mit entsprechendem Bügel, als erhältlich (Code 640560).

PUFFERBATTERIE
Auf der Elektronikkarte ist eine Pufferbatterie vorhanden (Typ CR 2032 zu 3 Volt). Deren mangelnder Betrieb (nicht als Produktfehler zu betrachten, sondern als normaler Verbrauch) wir durch die Schriftzüge “Bat. 1” angezeigt. Für nähere diesbezügliche Auskünfte, wenden Sie sich an den Händler, der die Erstinbetriebnahme vorgenommen hat.

SICHERUNG * auf dem Stecker mit Schalter auf der Rückseite des Heizkessels befinden sich zwei Sicherungen, davon eine funktionierend, die andere als Reserve.

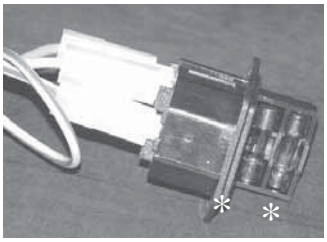

DEUTSCH

MERKMALE

• ABMESSUNGEN UND LAGE DER ANSCHLÜSSE

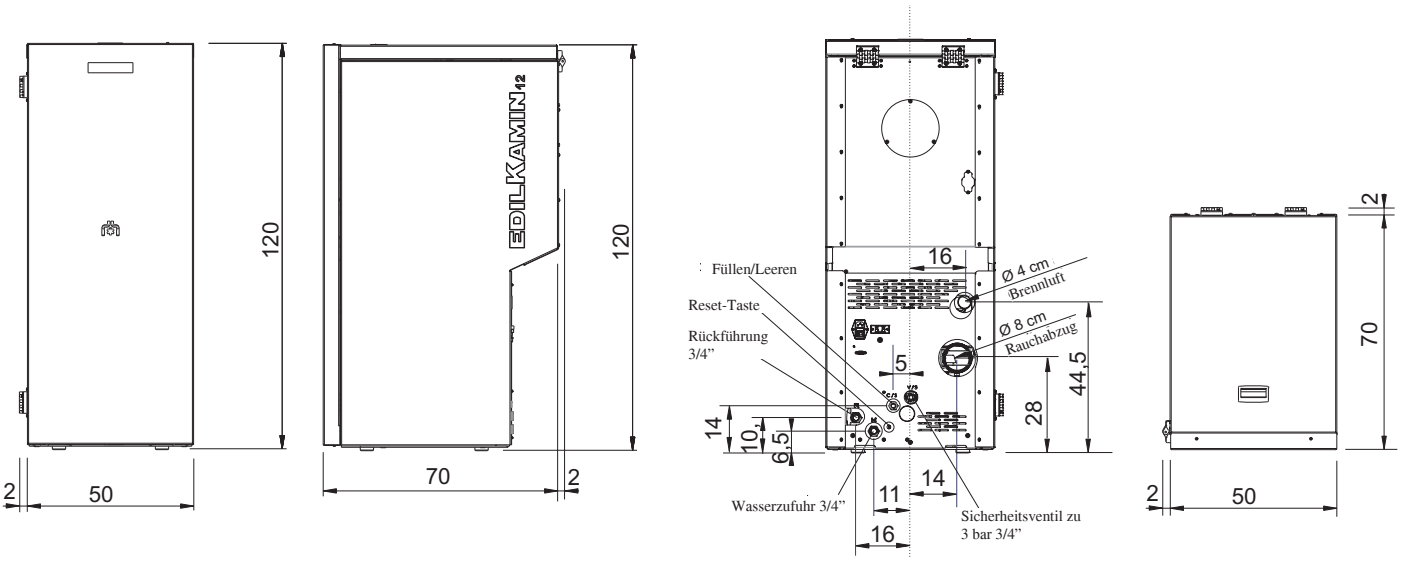

VORDERSEITE GRUNDRISS RÜCKSEITE SEITE

• ELEKTRONISCHE SCHALTKARTE

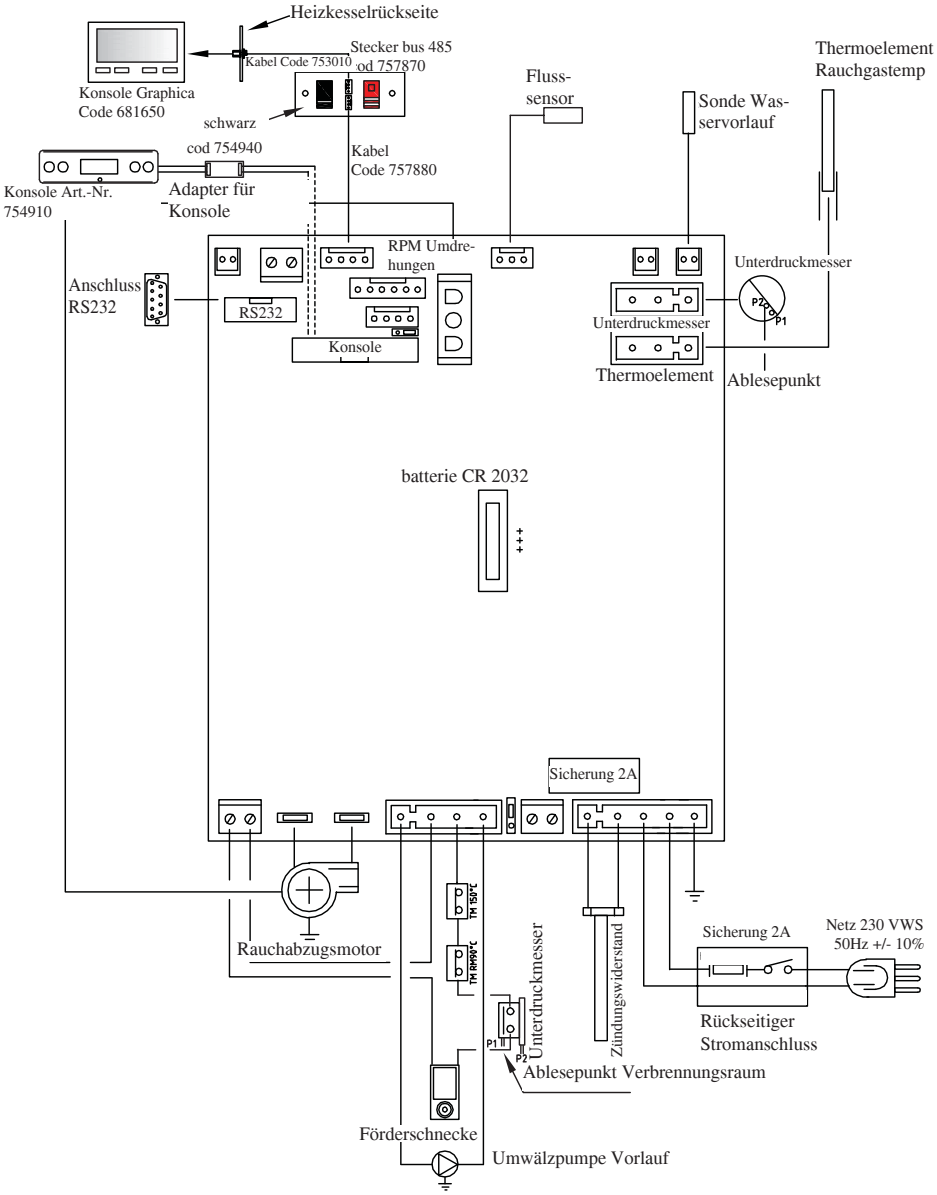

DEUTSCH

MERKMALE

WÄRMETECHNISCHE MERKMALE		
Nennleistung	12	kW
Nennleistung wasserseitig	12	kW
Gesamt-Wirkungsgrad (zirka)	93	%
CO-Emission (13% O2)	0,006	%
Höchstdruck	3	bar
Wirkungsgradklasse EN 303-5:2012	5	Nr.
Betriebsdruck	1,5	bar
Rauch-Auslasstemperatur nach Test EN 4785/303/5	195	°C
Mindestzug	12	Pa
Mindest-/Höchst-Autonomie	19 / 58	Std.
Mindest-/Höchst-Brennstoffverbrauch	0,9 / 2,75	kg/h
Fassungsvermögen Pelletbehälter	55	kg
Beheizbares Raumvolumen	315	m³
Gewicht inkl. Verpackung	195	kg
Durchmesser Steckanschluss Rauchabzug (male)	80	mm

* Das Beheizbare Raumvolumen ist berechnet bei einer Isolation nach den neuesten aurichtlinien, und anschließenden Änderungen und aufgrund einer Wärmeanforderung con 33 Kcal/m³ pro Stunde.

DEUTSCH

ELEKTRISCHE MERKMALE		
Stromversorgung	230Vac +/- 10% 50 Hz	
Durchschnittliche Leistungsaufnahme	150	W
Leistungsaufnahme bei Zündvorgang	450	W
Schutzvorrichtung auf Hauptversorgung (siehe S. 116)	Sicherung 2AT, 250 Vac 5x20	
Schutzvorrichtung auf elektronischer Schaltkarte (siehe S. 117)	Sicherung 2AT, 250 Vac 5x20	

HINWEIS:
1) Beachten Sie, dass andere elektronische Geräte Störungen beim Heizkessel hervorrufen können.
2) Achtung: Eingriffe an Bauteilen unter Spannung, Wartungen bzw. Kontrollen sind von Fachpersonal auszuführen. (Vor dem Beginn jeglicher Wartungsarbeiten die Stromversorgung des Gerätes unterbrechen.)

Die oben aufgeführten Angaben sind Richtwerte.
EDILKAMIN s.p.a. behält sich das Recht vor, die Produkte ohne Vorankündigung und ausschließlich nach eigenem Ermessen zu ändern.

MERKMALE

• BESTANDTEILE - SICHERHEITS-und MESSVORRICHTUNGEN

Rauch-Temperaturfühler
im Rauchabzug installiert, misst die Rauchtemperatur. Reguliert die Einschaltung und leitet im Fall einer zu niedrigen oder zu hohen Temperatur eine Betriebssperrung ein (SF o AL 07).

Luftstromsensor
Im Luftansaugkanal untergebracht, schreitet er ein und unterbricht den Betrieb des Heizkessels, wenn der Fluss der Verbrennungsluft nicht ordnungsgemäß ist, d.h. mit daraus folgendem Risiko von Problemen beim Unterdruck im Rauchgaskreislauf.

Mechanischer Druckwächter
Wenn die Klappe der Brennkammer geöffnet bzw. der Rauchgasabzug verstopft ist, unterbricht er die Pelletzufuhr.

Sicherheitsthermostat Förderschnecke
installiert in der Nähe des Pellet-Behälters, unterbricht die Stromversorgung des Getriebemotors, wenn die Messtemperatur zu hoch ist.

Wassertemperatursonde
erfasst die Wassertemperatur im Heizkessel und gibt den Messwert an die Steuerplatine weiter, die auf seiner Grundlage die Umlaufpumpe und die Heizofenleistung reguliert. Bei zu hoher Temperatur wird eine Betriebssperrung eingeleitet.

Wasser-Übertemperatur-Sicherheits-Thermostat
Misst die Temperatur des Wassers im Heizkessel. Ist diese zu hoch, leitet er eine Abschaltphase ein, indem er die Stromversorgung des Getriebemotors unterbricht. Für den Fall, dass der Thermostat ausgelöst wurde, muss dieser zurückgesetzt werden, indem die Quittiertaste hinter dem Heizkessel betätigt wird, nachdem zuvor die Schutzkappe entfernt wurde (siehe S. 117).

Überdruckventil 3 bar
Bei Erreichen des Nenndrucks lässt es das in der Anlage enthaltene Wasser entweichen, mit der anschließenden Notwendigkeit des Nachfüllens.
ACHTUNG!!!! An den Anschluss an das Kanalisationsnetz denken.

Widerstand
Löst das Anzünden der Pellet Verbrennung aus. Er bleibt solange eingeschaltet, wie die Flamme noch nicht brennt. Es handelt sich um ein Bauteil, das der Abnutzung unterliegt.

Rauchabzug
Drückt" die Rauchgase in den Rauchabzug und saugt durch Unterdruck Verbrennungsluft an.

Getriebemotoren
Er betätigt die Förderschnecke und ermöglicht den Transport der Pellets vom Behälter zum Brenntiegel.

Unterdruckmesser (elektronischer Drucksensor):
Misst den Depressionswert (im Vergleich zur Installationsumgebung) in der Brennkammer.

Sicherheits-Thermostat Speicher:
Auf dem Pellet-Befüllungssystem vom Behälter.
Schreitet ein, wenn die Temperatur im Inneren der Heizkessel zu sehr ansteigt. Er verhindert die Versorgung mit Pellet und bewirkt das Erlöschens der Heizkessel.

Umwälzpumpe
"drückt" das Wasser in Richtung der Heizungsanlage.

Geschlossenes Ausdehnungsgefäß
"absorbiert" die aufgrund der Erwärmung erzeugten Schwankungen des Volumens der im Heizkessel enthaltenen Wassers.
Es ist erforderlich, dass ein Techniker auf der Grundlage des Gesamtinhalts des Wassers der Anlage entscheidet, ob das bestehende Ausdehnungsgefäß durch ein weiteres ergänzt wird!

Manometer
posto sul fronte interno della caldaia (aprendo il portello), permette di leggere la pressione dell'acqua nella caldaia. Bei Heizkessel in Betrieb beträgt der empfohlene Druck 1,5 bar.

Ablaufhahn
Befindet sich an der Rückseite des Heizkessels; wird geöffnet, wenn das im Heizkessel enthaltene Wasser entleert werden soll.

Handentlüftungsventile
Befinden sich am vorderen Teil der Auflageplatte in den Positionen V1-V2, die möglicherweise bei der Befüllung mit Wasser im Innern des Heizkessel vorhanden ist

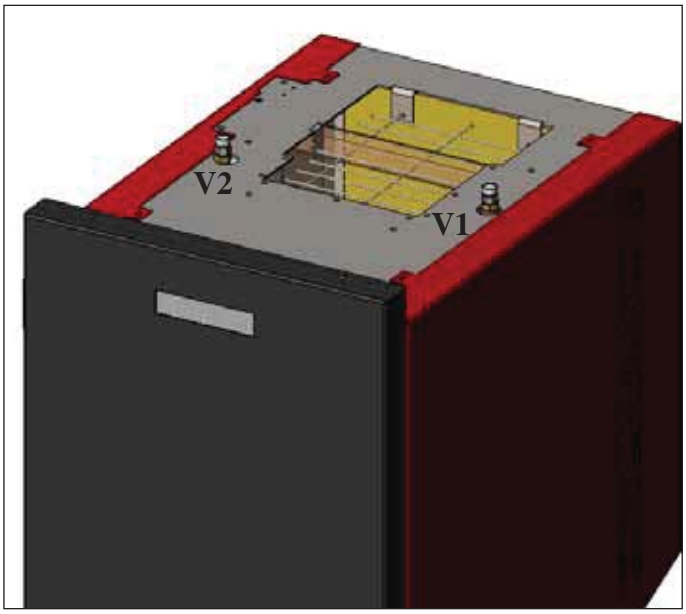

DEUTSCH

HINWEIS: IM FALL EINER BLOCKIERUNG ZEIGT DER HEIZKESSEL DIE URSACHE AUF DEM DISPLAY AN UND SPEICHERT DIE ERFOLGTE BLOCKIERUNG

INSTALLATION

Der hydraulische Anschluss muss durch eine Fachkraft erfolgen, die eine Konformitätserklärung gemäß Gesetzes-VO 37 ehem. Gesetz 46/90 ausstellen kann.
Bei Installation und Gebrauch des Geräts müssen alle lokalen und nationalen Gesetzesvorschriften und Europanormen beachtet werden. In Italien gilt UNI 10683/2012 sowie alle etwaigen regionalen Vorgaben und Vorgaben der örtlichen Gesundheitsämter ASL. Es ist in jedem Fall auf die in den einzelnen Ländern geltenden Gesetze Bezug zu nehmen. Bei der Installation in einem Mehrparteienhaus sollte zunächst die Genehmigung des Hausverwalters eingeholt werden.

PRÜFUNG DER VERTRÄGLICHKEIT MIT ANDEREN GERÄTEN
Der Heizkessel darf NICHT im gleichen Raum installiert werden, in dem sich Gasheizgeräte vom Typ B befinden (wie zum Beispiel Gasheizkessel, Öfen und Apparate mit Dunstabzugshauben), da der Heizkessel den Raum in einen Unterdruck versetzen und so den Betrieb solcher Apparate gefährden oder von ihnen beeinflusst werden könnte.

PRÜFUNG DES ELEKTROANSCHLUSSES (die Steckdose an zugänglicher Stelle anbringen)
Der Heizkessel wird mit einem Netzversorgungskabel geliefert, das an eine Steckdose mit 230 V 50 Hz anzuschließen ist, vorzugsweise mit einem Magnet-Thermoschutzschalter versehen. Spannungsschwankungen von mehr als 10% können den ordnungsgemäßen Betrieb des Heizkessels beeinträchtigen. Falls nicht bereits vorhanden, einen geeigneten Fehlerstromschutzschalter vorsehen.
Die Elektroanlage muss den Vorschriften entsprechen; insbesondere die Wirksamkeit des Erdungskreislaufs überprüfen. Die Versorgungsleitung muss einen der Leistung des Einsatzes entsprechenden Querschnitt aufweisen.

BRANDSCHUTZ-SICHERHEITSABSTÄNDE UND WAHL DES AUFSTELLUNGSORTS
wichtig: zum sachgerechten Betrieb muss der Heizkessel bei der Aufstellung waagerecht nivelliert werden. Der Heizkessel ist unter Einhaltung der folgenden Sicherheitsanforderungen aufzustellen:
- Mindestabstand von 10 cm von durchschnittlich entzündbarem Material um den Heizkessel herum.
- Wenn der Heizkessel auf einem brennbarem Boden aufgestellt wird, muss eine Platte aus wärmeisolierendem Material untergefügt werden,die an den Seiten mindestens 20 cm und vorn mindestens 40 cm über die Außenmaße der Heizkessel hinausgeht.
Auf den Heizkessel und innerhalb des Sicherheitsabstands dürfen keine Gegenstände aus brennbarem Material platziert werden.
Für den Fall der Montage durch eine Wand aus Holz oder anderem brennbaren Material muss das Rauchabzugsrohr angemessen mittels Keramikfaser oder anderem Material mit gleichen Eigenschaften gedämmt werden.

LUFTEINLASS: unbedingt zu verwirklichen

Der Raum muss eine Frischluftöffnung von 80 cm² nach außen haben, oder gleichwertig per Luftverbund zur Verfügung stehen. Es darf nur einen Heizkessel am Luftverbund angeschlossen werden.
Statt dessen kann man die Luft für den Heizkessel auch direkt aus dem Freien entnehmen, indem man das Rohr mit 4 cm Durchmesser mit einem Stahlrohrstück verlängert. In diesem Fall kann es zu Problemen durch Kondenswasserbildung kommen, und es ist notwendig, den Lufteinlass mit einem Gitter zu schützen das einen freien Querschnitt von mindestens 12 cm² aufzuweisen hat. Das Rohr muss eine Länge von weniger als 1 Meter aufweisen und darf nicht gekrümmt sein. Es muss in einen Endabschnitt münden, der um 90 Grad nach unten gerichtet oder mit einem Windschutz versehen ist.

RAUCHABZUG

Das Rauchabzugssystem muss für einzig für der Heizkessel bestehen (Einleitung in mit anderen Feuerstellen gemeinsamem Schornstein ist nicht zulässig).
Der Abzug erfolgt über den Stutzen mit 8 cm Durchmesser auf der Rückseite. Am Beginn des senkrechten Teils ist eine T-Stück mit Kondenswassersammelvorrichtung vorzusehen. Die Anbindung des Rauchabzugs nach draußen muss mittels geeigneter Stahlrohre, die nach EN 1856 zertifiziert sind, gewährleistet werden. Das Rohr muss hermetisch versiegelt werden. Für die Dichtigkeit der Rohre und gegebenenfalls deren Isolierung ist die Verwendung von Material erforderlich, das hohen Temperaturen widersteht (Silikon oder Dichtmasse für hohe Temperaturen). Eine eventuelle waagerechte Leitung kann eine Länge bis zu 2 Metern besitzen.
Es ist eine Anzahl von bis zu drei 90°-Kurven möglich.
Falls der Rauchabzug nicht in einen Schornstein eingeleitet wird, ist ein senkrechter Rohrabschnitt von mindestens 1,5 m und ein abschließender Windschutz (gemäß UNI 10683) erforderlich. Das senkrechte Stück kann innen oder außen verlaufen. Ist das Rohr außen verlegt, muss es angemessen gedämmt sein. Wird der Rauchabzug in einen Schornstein eingeleitet, muss dieser für Festbrennstoffe zugelassen sein und, falls sein Durchmesser mehr als 150 mm beträgt, muss ein neues Rohr mit geeignetem Durchmesser und aus geeignetem Material eingezogen werden (z. B. Nirosta zu 80 mm Durchmesser). Alle Rohrabschnitte müssen inspizierbar sein. Sollte dieses nicht abnehmbar sein, müssen Inspektionsöffnungen für die Reinigung vorhanden sein. Der Heizkessel wurde für den Betrieb bei jeder Klimabedingung entwickelt. Sollten besondere Bedingungen vorherrschen, wie z.B: starker Wind, könnten Sicherheitsvorrichtungen einschreiten, die den Heizkessel abschalten. Das Gerät in diesem Fall nicht mit deaktivierten Sicherheitsvorkehrungen betreiben. Wenden Sie sich bei anhaltendem Problem an den Technischen Kundenservice.

TYPISCHE FÄLLE

Abb. 1 **Abb. 2**

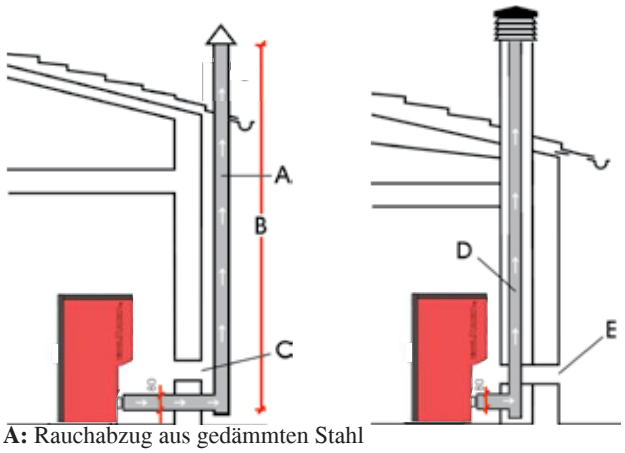

A: Rauchabzug aus gedämmten Stahl
B: Mindesthöhe 1,5 m, und jedenfalls über den First des Daches hinaus
C-E: Lufteinlass von außen (durchgehender Mindestquerschnitt 80 cm²)
D: Rauchabzug aus Stahl in Rauchabzug aus Mauerwerk eingezogen.

SCHORNSTEIN

Die wichtigsten Merkmale sind:
- Innenquerschnitt an der Basis gleich dem des Rauchabzugs
- Öffnungsquerschnitt nicht geringer als dem zweifachen des Rauchabzugs
- Lage in vollem Wind, oberhalb des Daches und außerhalb der Rückflussbereiche.

DEUTSCH

INSTALLATION

• WASSERANSCHLÜSSE:
HEIZUNGSANLAGE MIT HEIZKESSEL ALS EINZIGER WÄRMEQUELLE

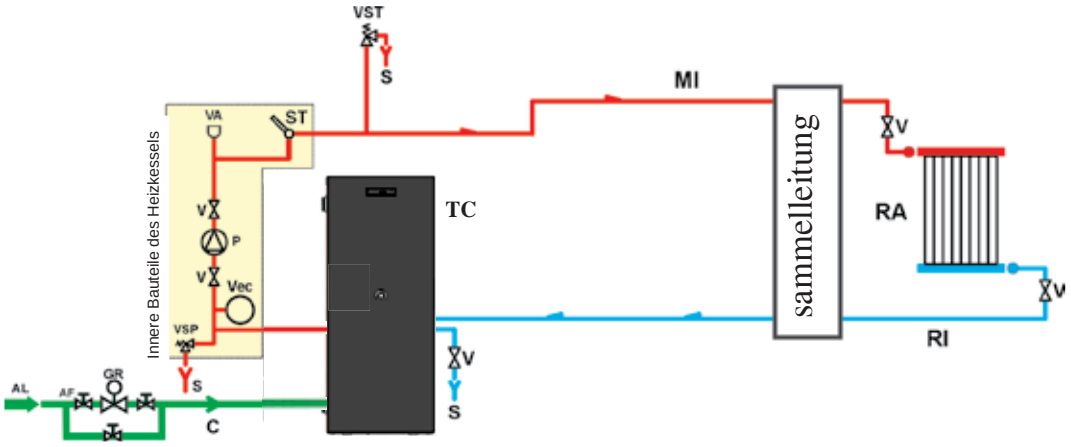

LEGENDE
AF: Kaltwasser
AL: Wasserzuflussleitung
C: Füllen/Nachfüllen
GR: Druckminderer
MI: Anlagenvorlauf
P: Umwälzpumpe
RA: Heizkörper
RI: Anlagenrücklauf
S: Abfluss
ST: Temperatursonde
TC: Heizkessel
V: Kugelventil
VA: Automatisches Entlüftungsventil
Vec: Geschlossenes Ausdehnungsgefäß
VSP: Sicherheits-Druckventil
VST: Überhitzungsschutzventil

HEIZUNGSANLAGE MIT HEIZKESSEL IN VERBINDUNG MIT BADEOFEN

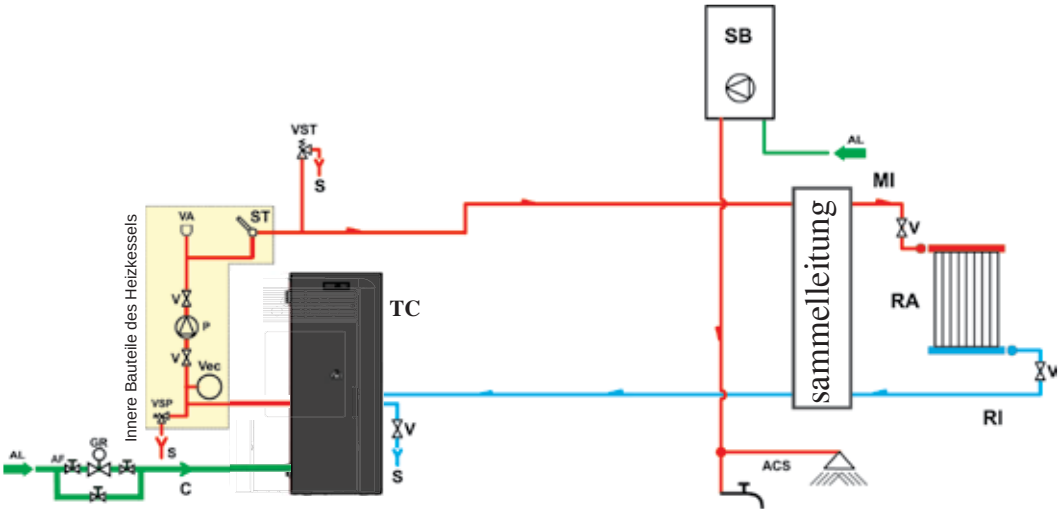

LEGENDE
ACS: Sanitärheißwasser
AL: Wasserzuflussleitung
C: Füllen/Nachfüllen
GR: Druckminderer
MI: Anlagenvorlauf
P: Umwälzpumpe
RA: Heizkörper
RI: Anlagenrücklauf
S: Abfluss
SB: Boiler
ST: Temperatursonde
TC: Heizkessel
V: Kugelventil
VA: Automatisches Entlüftungsventil
Vec: Geschlossenes Ausdehnungsgefäß
VSP: Sicherheits-Druckventil
VST: Überhitzungsschutzventil

HEIZUNGSANLAGE MIT HEIZKESSEL ALS EINZIGER WÄRMEQUELLE MIT ERZEUGUNG VON BRAUCHWARMWASSER MITTELS BOILER

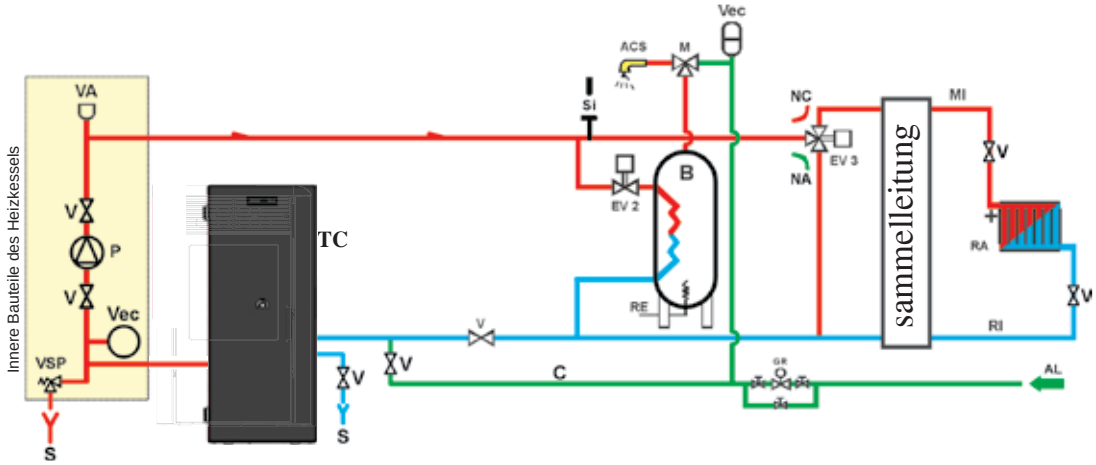

LEGENDE
ACS: Sanitärheißwasser
AL: Wasserzuflussleitung
B: Boiler
C: Füllen/Nachfüllen
EV2: 2-Wege-Elektroventil
EV3: 3-Wege-Elektroventil
NA: Stromlos offener Kontakt
NC: Stromlos geschlossener Kontakt
GR: Druckminderer
MI: Anlagenvorlauf
P: Umwälzpumpe
RA: Heizkörper
RI: Anlagenrücklauf
S: Abfluss
TC: Heizkessel
V: Kugelventil
Vec: Geschlossenes Ausdehnungsgefäß
VSP: Sicherheits-Druckventil

Das folgende Schema besitzt nur Richtwertcharakter, die korrekte Installation gebührt dem Klempner.

ZUBEHÖR:
In den Schaltbildern der vergangenen Seiten ist der Einsatz von Zubehör der Preisliste Edilkamin vorgesehen.
Darüber hinaus sind lose Teile (Wärmetauscher, Ventile, usw. erhältlich). Wenden Sie sich zwecks Auskünften an Ihren Händler.

DEUTSCH

INSTALLATION

DOMOKLIMA ist ein Hausautomations-System, das die Verwaltung der verschiedenen Komponenten einer Heizungsanlage ermöglicht: Solarmodule, Fußbodenheizungen, Pufferspeicher, Boiler für Brauchwarmwasser, usw.
Es sind folgende Konfigurationen möglich:

• WASSERANSCHLÜSSE: ANLAGENSCHEMA: “TYP A.C.S. (WARMBRAUCHWASSER)”

Anlage mit integriertem Heizkessel für die Warmbrauchwasserbereitung in Kombination mit Solarmodul.

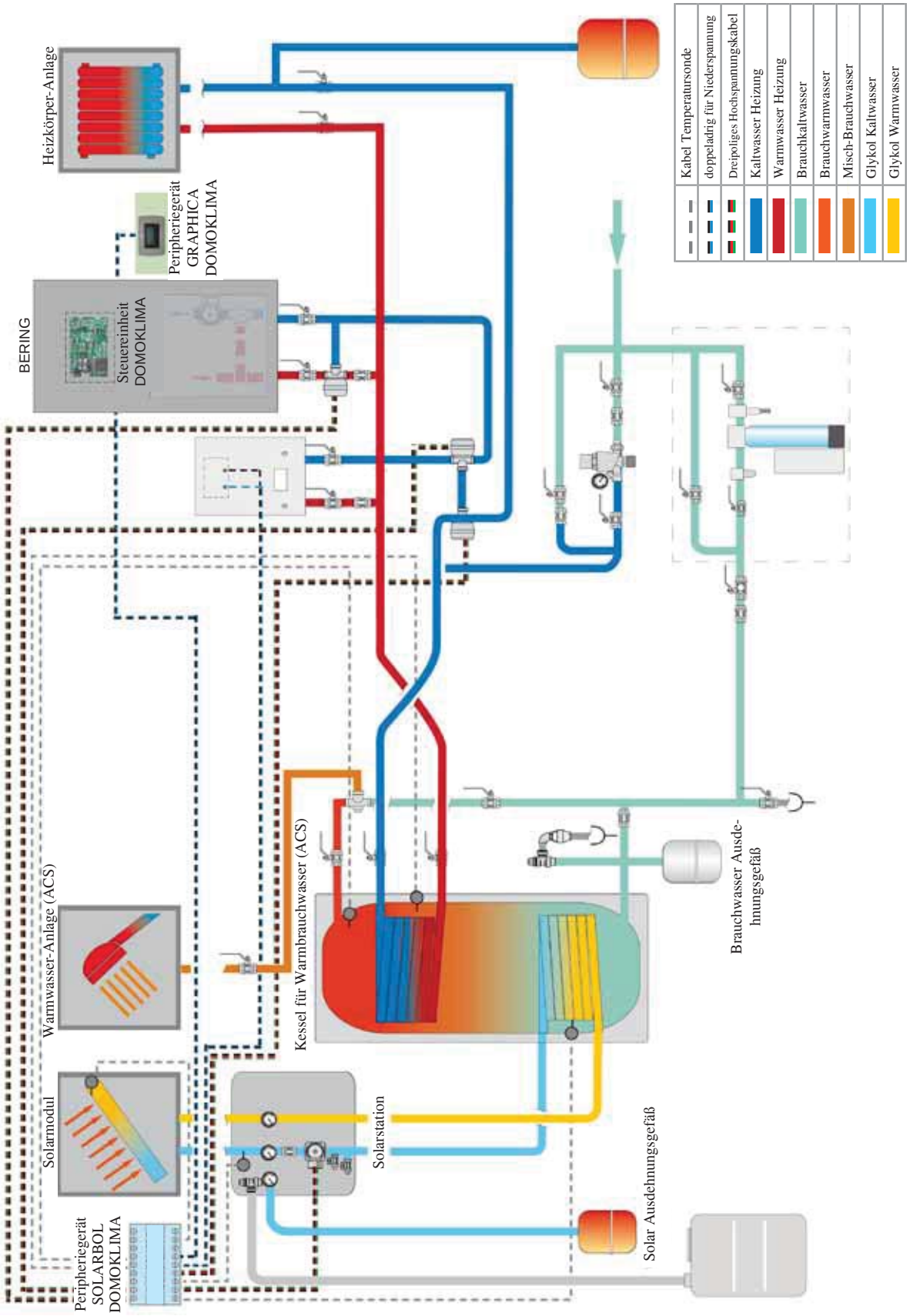

Das folgende Schema besitzt nur Richtwertcharakter, die korrekte Installation gebührt dem Klempner.

DEUTSCH

• WASSERANSCHLÜSSE: SCHEMA KOMPOSIT-ANLAGE: “ COMBI A + B”

Anlage mit integriertem Puffer für die gleichzeitige Versorgung der Heizkörper und der Strahlungsplatten sowie dem Brauchwarmwassernetz in Kombination mit Solarmodulen.

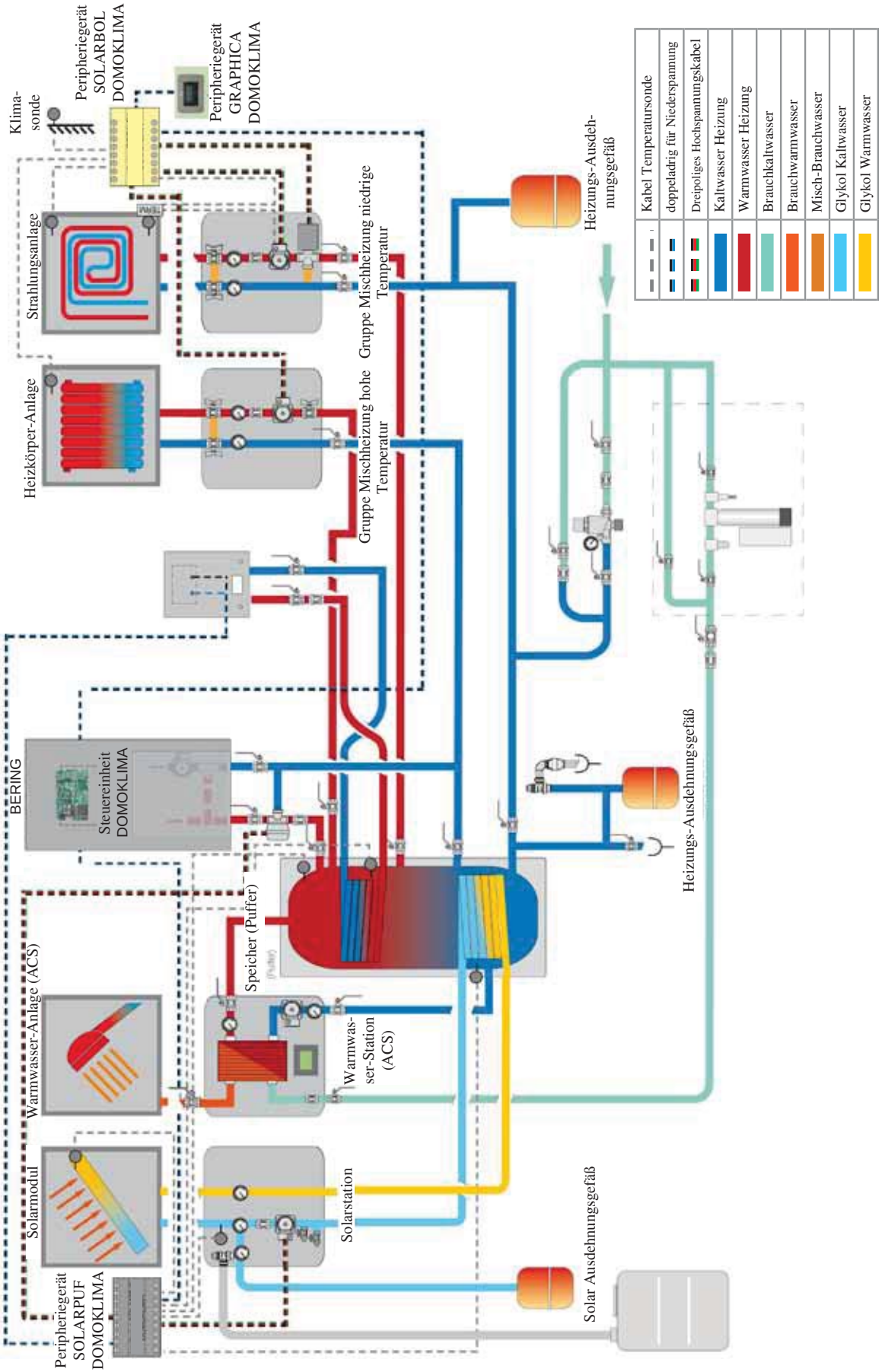

Das folgende Schema besitzt nur Richtwertcharakter, die korrekte Installation gebührt dem Klempner.

DEUTSCH

GRAFIK-KONSOLE DOMOKLIMA
Code 741180

Bering verwendet ein Grafik-Display (DOMOKLIMA GRAPHICA) für die Anzeige des Zustands des Heizkessels und der Änderung der Betriebsparameter.

Es handelt sich um ein mit allem Zubehör für eine Aufputz- bzw. Unterputzinstallation versehenes Grafik-Bedienfeld. Edilkamin liefert ebenfalls eine Zierblende, die jedoch durch eine in jedem Elektrogeschäft erhältliche andere Blende ersetzt werden kann.

Die Konsole GRAPHICA wird in einem Karton ausgeliefert, der die in Abb. 1 auf Seite 125 aufgeführten Bauteile enthält.

An der Installationsstelle in der Wand ist der Einbau einer rechteckigen vereinheitlichten Unterputz-Verteilerdose erforderlich:

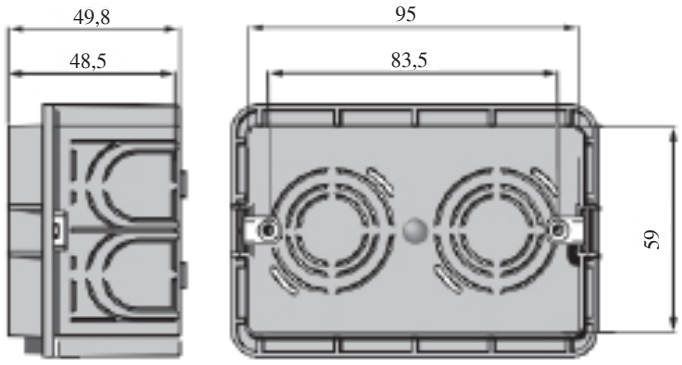

Darüber hinaus ist ein entsprechendes Rohr für die Verlegung der elektrischen Verbindungsleiter zwischen der Verteilerdose und dem Heizkessel vorzusehen.

Beispiel des Displays einer integrierten Anlage DOMOKLIMA für die gleichzeitige Versorgung von Heizkörpern und Fußbodenheizungen in Verbindung mit Solarmodulen.

Beispiel des Displays einer Anlage mit Heizkessel ohne DOMOKLIMA.

DEUTSCH

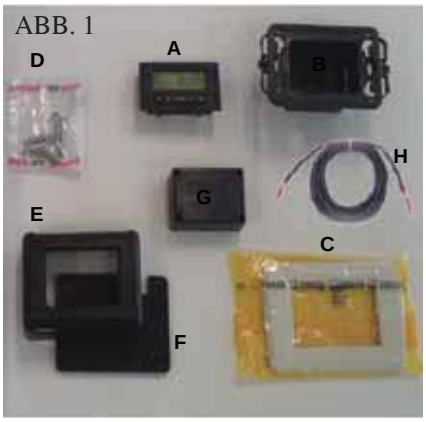

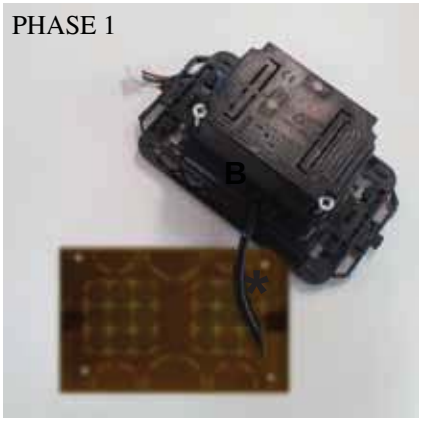

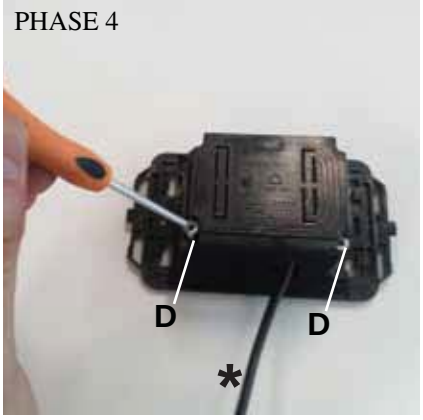

INSTALLATION KONSOLE DOMOKLIMA GRAPHICA UNTERPUTZ-INSTALLATION

Erforderliches Material (Abb. 1):

- Bedienfeld mit Display (A)
- Einbau-Kunststoffgehäuse (B)
- Kunststoff-Zierblende (C)
- 2 St. selbstschneidende Schrauben und Wanddübel (D)
- Aufputz-Kunststoffgehäuse (E)
- Kunststoff-Aufputz-Montageplatte (F)
- Schutzabdeckung für Aufputzmontage (G)
- BUS-Verbindungskabel (H)

PHASE 1
Im Bausatz ist auch ein ummanteltes Kabel von etwa 4,5 mm Durchmesser mit einem Verbindungsstecker der Abmessung 6,8mm x 9,7mm x 4,5mm und einer Gesamtlänge von etwa 10 m enthalten.
Das vom Heizkessel kommende Kabel (*) bis zur Wandaussparung der Konsole verlegen.
Das Kabel durch die entsprechende Öffnung im Kunststoffgehäuse (B) führen.

PHASE 2
Das derart platzierte Kabel am auf der Rückseite des Bedienfelds mit Display befindlichen Verbindungsstecker (Y) anschließen.
(Auf die richtige Lage des Steckers achten)

PHASE 3
Das Bedienfeld mit Display (A) in den Sitz des Kunststoffgehäuses einsetzen.
(N.B.: Auf die elektrischen Verbindungen achten)
Die Seite mit den Tasten muss auf der Seite der Durchführungsöffnung des Kabels liegen.

PHASE 4
Das Bedienfeld mit Display mit den 2 mitgelieferten Schrauben (D) am Kunststoffgehäuse befestigen.
(N.B.: Nur auf der Seite der Durchführungsöffnung für das Kabel)

PHASE 5
Das derart montierte Teil in der Unterputzdose mit zwei (nicht mitgelieferten) Schrauben befestigen.

PHASE 6
Die Kunststoff-Zierblende (C) durch Aufdrücken auf das Kunststoffgehäuse anbringen.

PHASE 7
Das derart installierte Bedienfeld ist (nach Anschluss des Kabels an den Heizkessel) nun betriebsbereit.

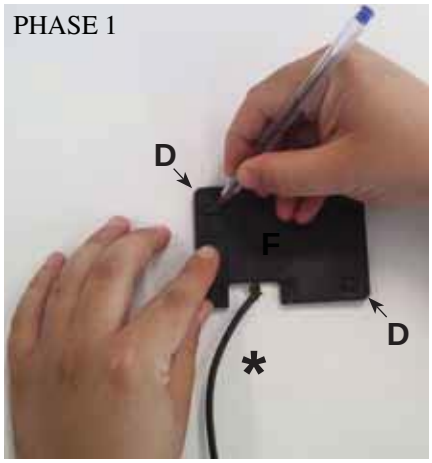

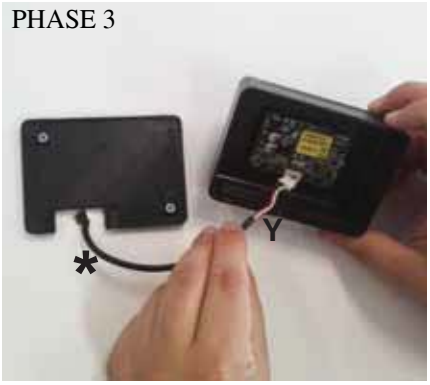

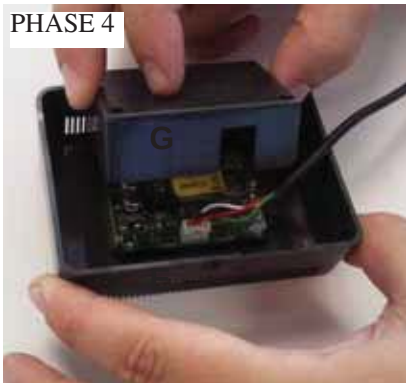

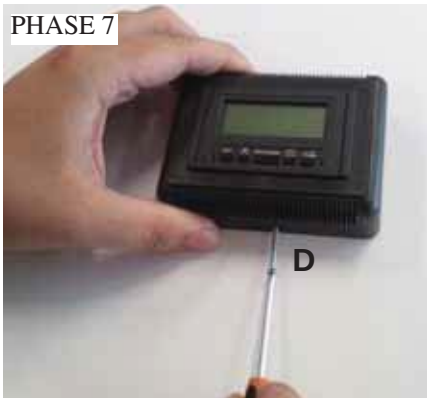

INSTALLATION KONSOLE DOMOKLIMA GRAPHICA AUFPUTZMONTAGE

Erforderliches Material (Abb. 1 auf Seite 125):

PHASE 1
Das vom Heizkessel kommende Kabel (*) bis zur Montagestelle der Konsole verlegen. Die Wandbefestigungs-Platte (F) in der Nähe des vom Heizkessel kommenden Kabels platzieren.
An der Wand die Punkte anzeichnen, wo die Befestigungsdübel der Montageplatte (F) platziert werden sollen.
Die entsprechenden Bohrungen in der Wand ausführen, die 2 Dübel (D) einsetzen und mit den 2 Schrauben die Kunststoffplatte (F) befestigen (das aus der Wand kommende Kabel muss mit der entsprechenden Aussparung auf der Platte übereinstimmen).

PHASE 2
Das Bedienfeld mit Display (A) in den Sitz des Kunststoffgehäuses (E) einsetzen. (Anmerkung: Die Seite mit den Tasten muss auf die Seite mit der Öffnung in der Mitte des Kunststoffgehäuses zeigen). Drücken, bis das Bedienfeld einrastet.

PHASE 3
Das Kabel an den auf der Rückseite des Bedienfelds mit Display befindlichen Stecker (Y) anschließen (Anmerkung: Auf die richtige Lage des Steckers achten).

PHASE 4
Auf der Rückseite des Gehäuses (E) die Kunststoffabdeckung (G) anbringen, dabei auf die elektrischen Verbindungen achten.

PHASE 5
Den Kunststoffdeckel mit 2 selbstschneidenden, mitgelieferten Schrauben (D) befestigen (nur auf der Seite der Durchführungsöffnung des Kabels).

PHASE 6
Das Kunststoffgehäuse (E) mit dem montierten Bedienfeld durch Aufdrücken auf die bereits an der Wand befestigte Montageplatte anbringen und einrasten lassen.

PHASE 7
Auf der Unterseite die mitgelieferte selbstschneidende Schraube (D) anbringen, um das Kunststoffgehäuse (E) mit dem Bedienfeld an der Wandplatte (F) zu befestigen.

PHASE 8
Das derart installierte Bedienfeld ist nun betriebsbereit.

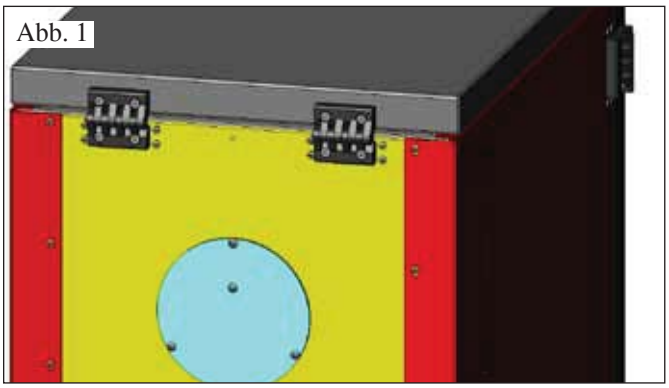

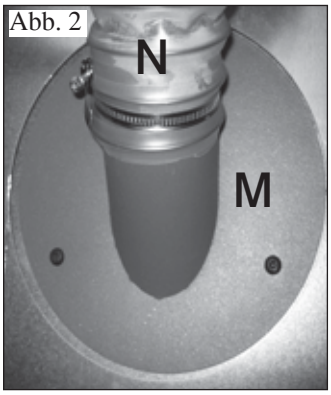

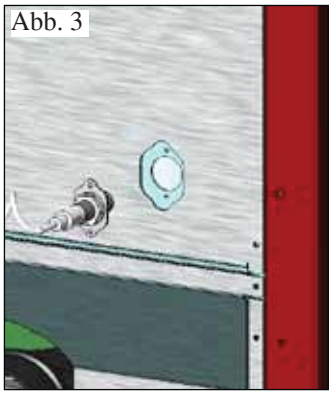

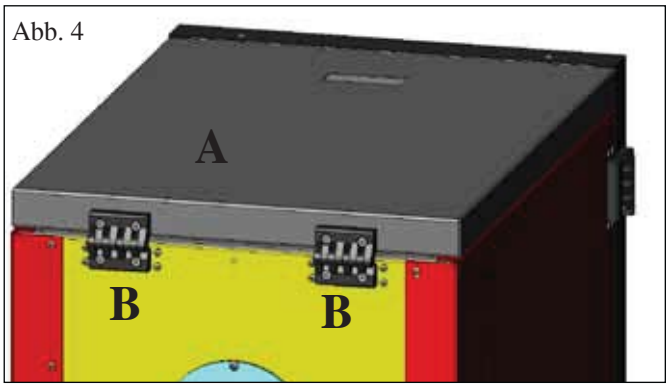

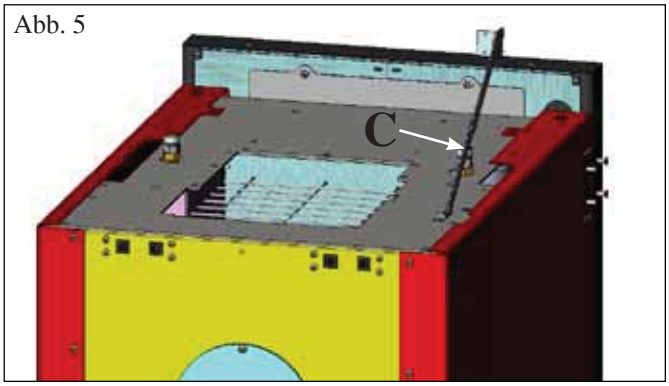

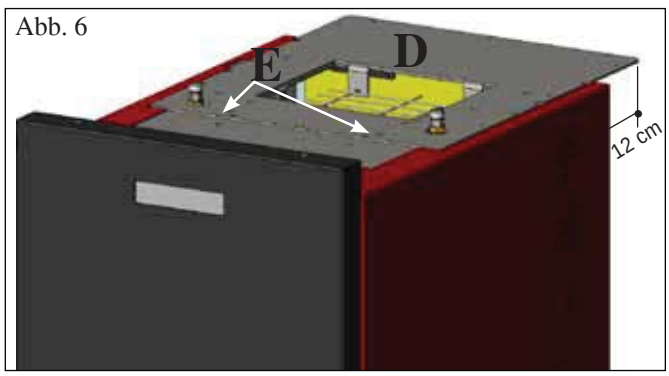

VORBEREITUNG FÜR DAS BELADUNGSSYSTEM DER PELLETS MITTELS FÖRDERSCHNECKE(optional)

Der Heizkessel ist für das Befüllen mit Pellets durch Beschickung mittels Förderschnecke vorgesehen.

ACHTUNG: Der Heizkessel muss mindestens 30 cm von der rückseitigen Wand abgerückt werden

Für die Installation des Systems wie folgt verfahren:

Anmerkung:
Vor den Arbeiten den Heizkessel ausschalten und das Stromversorgungskabel abziehen.

Fig 1 - 2
• Den auf der Rückwand des Heizkessels angeschraubten Deckel entfernen (Abb. 1) und diesen durch den Flansch (M - Abb. 2) des in der Verpackung des Systems enthaltenen Schlauchs ersetzen.

• An den Flansch (M) ist der Pellet-Beschickungsschlauch anzuschließen (siehe technisches Datenblatt des Systems).

Abb. 3
• Den Füllstandssensor in die entsprechende Aussparung auf der Rückseite des Heizkessels einsetzen, indem der mit zwei Schrauben befestigte Deckel gelöst wird.

VORBEREITUNG FÜR DAS PNEUMATISCHE BELADUNGSSYSTEM DER PELLETS (optional)

Der Heizkessel ist für das Befüllen mit Pellets durch pneumatische Beschickung vorgesehen.

Die Aktivierung des Beladungsvorgangs erfolgt von Hand seitens des Benutzers.

ACHTUNG: Der Heizkessel muss mindestens 12 cm von der rückseitigen Wand abgerückt werden

Für die Installation des Systems wie folgt verfahren:

Anmerkung:
Vor den Arbeiten den Heizkessel ausschalten und das Stromversorgungskabel abziehen.

Abb. 4 - 5:
Die Blechabdeckung (A) durch Lösen der beiden Scharniere (B) und des Scharnierstabs (C) entfernen.

Abb. 6:
Die in der Verpackung der Anlage enthaltene Platte (D) platzieren und mit den zwei mitgelieferten Schrauben (E) befestigen.

Abb. 7:
Auf der Platte (D) ist die externe Einheit für die Ansaugung der Pellets (siehe technisches Datenblatt des Systems) zu befestigen.

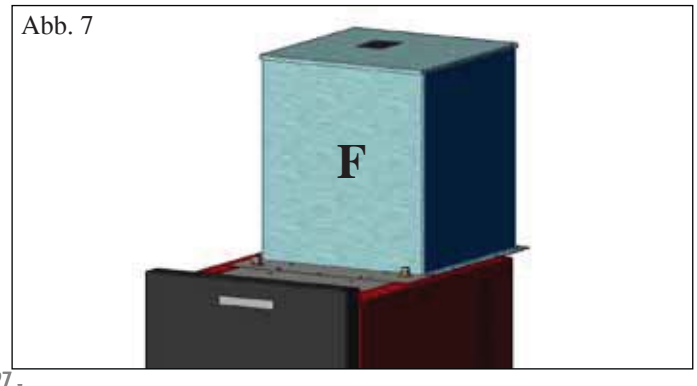

GEBRAUCHSANWEISUNGEN

1. Zündung/Abnahme seitens des zugelassenen Edilkamin-Händlers
Die Inbetriebnahme muss gemäß den Vorschriften der Norm UNI 10683/2012 erfolgen.
Diese Norm bezeichnet die vor Ort vorzunehmenden Kontrolltätigkeiten, die den ordnungsgemäßen Betrieb des Systems bestätigen sollen.

Der Technische Kundendienst (CAT) von Edilkamin berücksichtigt bei der Einstellung des Heizkessels auch den Pellet-Typ und die Installationsbedingungen.

Die Inbetriebnahme durch CAT ist für die Aktivierung der Garantie unerlässlich.

Der Händler muss ebenfalls:
- Das Vorliegen des im Heizkessel eingebauten Ausdehnungsgefäßes gewährleistet nicht den angemessenen Schutz vor den thermischen Ausdehnungen des Wassers der gesamten Anlage. Das Vorliegen des im Heizkessel eingebauten Ausdehnungsgefäßes gewährleistet KEINEN ausreichenden Schutz vor den Wärmeausdehnungen des Wassers der gesamten Anlage.
Es ist Aufgabe des Installateurs, in Abhängigkeit des angeschlossenen Anlagentyps, die Notwendigkeit eines zusätzlichen Ausdehnungsgefäßes zu bewerten.
- Den Heizkessel mit Strom versorgen und die Abnahme im kalten Zustand vornehmen (seitens des Händlers).
- Die Befüllung der Anlage mittels des Füllhahns vornehmen (es wird empfohlen, den Druck von 1,5 bar nicht zu überschreiten). Während der Befüllungsphase die Umwälzpumpe und das Entlüftungsventil entlüften.

Während der ersten Brennvorgänge können sich leichte Farbgerüche entwickeln, die nach kurzer Zeit verschwinden.

Vor dem Anzünden ist jedenfalls zu überprüfen:
• Die ordnungsgemäße Installation
• Die Stromversorgung
• Der Verschluss der Tür, die dicht sein muss
• Die Sauberkeit des Brenntiegels
• Das Vorliegen der Stand-By-Anzeige auf dem Display (eingegebene Uhrzeit oder Temperatur).

N.B. Während der Warmwasserproduktion nimmt die Leistung an den Heizkörpern vorübergehend ab.

ACHTUNG:
Im Laufe der ersten Anzündung den Vorgang der Luft- bzw. Wasser-Entlüftung mittels der Handventile (V1 - V2) am vorderen Teil der Auflageplatte ausführen.
Der Vorgang ist auch während der ersten Tage des Gebrauchs zu wiederholen und falls die Anlage auch nur teilweise neu befüllt wurde. Das Vorliegen von Luft in den Leitungen ermöglicht keinen ordnungsgemäßen Betrieb.
Um die Entlüftung zu erleichtern, werden für die Ventile V1 und V2 kleine Gummischläuche mitgeliefert.

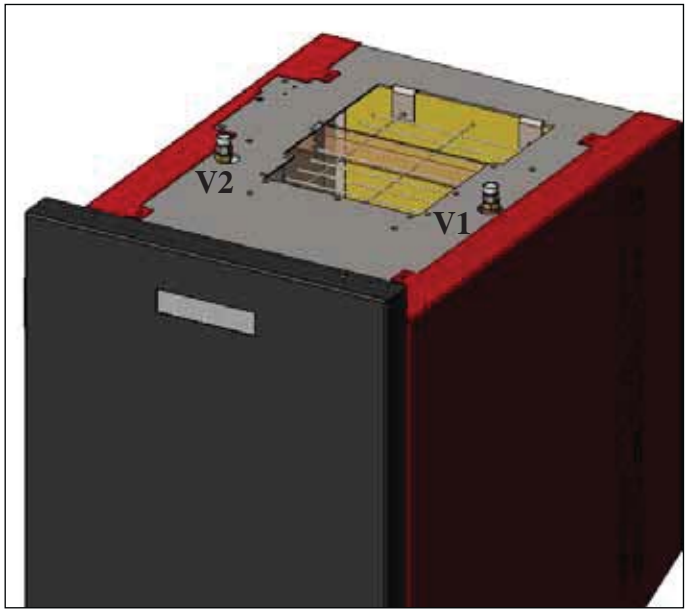

DEUTSCH

ANMERKUNGEN zum Brennstoff
BERING ist ausgelegt für den Einsatz von Holzpellets mit einem Durchmesser von ca. 6/8 mm.
Pellet ist ein Brennstoff, der sich in der Form von kleinen Zylindern von etwa 6 mm Durchmesser präsentiert, die durch das Pressen von Sägemehl, ohne Zusatz von Kleb- oder anderen Fremdstoffen, erhalten werden. Er ist im Handel in Säcken von 15 kg erhältlich.
Um den Betrieb des Pellets-Heizkessel NICHT zu beeinträchtigen, ist es unerlässlich, NICHTS anderes darin zu verbrennen. Die Verwendung von anderen Materialien, Brennholz inbegriffen, die durch Laboruntersuchungen festgestellt werden kann, bewirkt den Verfall der Garantie. Edilkamin hat seine Erzeugnisse dahingehend entwickelt, geprüft und programmiert, dass sie die besten Ergebnisse mit
Pellet der folgenden Eigenschaften gewährleisten:

- Durchmesser: 6/8 Millimeter
- Höchstlänge: 40 mm
- Höchst-Feuchtigkeitsgehalt: 8 %
- Heizwert: Mindestens 4300 kcal/kg
Die Verwendung von Pellet mit unterschiedlichen Eigenschaften erfordert eine spezifische Einstellung des Pellets-Heizkessel, die der entspricht, die der Händler bei der Erstanzündung vornimmt. Der Gebrauch von ungeeignetem Pellet kann Folgendes verursachen: Verringerung des Wirkungsgrads; Betriebsstörungen; Ausfall durch Verstopfung; Verschmutzung der Scheibe; Verbrennungsrückstände, usw.
Eine einfache Sichtprüfung des Pellet kann Aufschluss über dessen Qualität geben.
Gute Qualität: Glatt, regelmäßige Länge, wenig staubig.
Minderwertige Qualität: mit Längs- und Querspalten, sehr staubig, sehr veränderliche Längen und Anwesenheit von Fremdkörpern.

GEBRAUCHSANWEISUNGEN

ZÜNDUNG

Bei Heizkessel in Stand-by (nachdem die Sauberkeit des Brenntiegels überprüft wurde) die Taste drücken, es wird der Zündvorgang eingeleitet.
Auf dem Display erscheint der Schriftzug "**ON AC**" (Beginn Verbrennung); nach einigen erfolgreichen Kontrollzyklen und der erfolgten Entzündung der Pellets erscheint auf dem Display der Schriftzug "**ON AR**" (Einschaltung Heizung).
Diese Phase dauert einige Minuten und ermöglicht die ordnungsgemäße vollständige Zündung und die Erwärmung des Wärmetauschers des Heizkessels.
Nach einigen Minuten geht der Heizkessel in die Heizphase über und zeigt auf dem Display den Schriftzug "**burn**" an. Anschließend werden in der Arbeitsphase die vom Benutzer eingegebene Vorlauftemperatur des Wassers und die vom automatischen Reglersystem gewählte Leistung angezeigt.

ABSCHALTUNG

Durch Drücken der Taste bei laufendem Heizkessel wird die Phase der Abschaltung eingeleitet:

- Unterbrechung des Falls der Pellets
- Aufbrauchen der im Brenntiegel vorhandenen Pellets, wobei das Rauchabzugsgebläse eingeschaltet bleibt (normalerweise für 10 Minuten)
- Abkühlen des Heizkesselkörpers unter Beibehaltung des Pumpenbetriebs bis die Abschalttemperatur erreicht ist
- Die Angabe "OF" auf dem Display zusammen mit den bis zur Abschaltung fehlenden Minuten

Während der Abschaltphase ist es nicht möglich, den Heizkessel erneut einzuschalten. Nach Beendigung der Abschaltphase setzt sich das System automatisch in den Ruhemodus.

AUTOMATIKBETRIEB

Der Benutzer muss die Vorlauftemperatur des Wassers einstellen. Diese Temperatur ist im Verhältnis zur Art und Abmessung der Anlage zu wählen, auch unter Berücksichtigung der saisonbedingten Außentemperaturen.
Der Heizkessel regelt je nach dem Unterschied zwischen der eingegebenen Temperatur (auf dem Display) und der von der Wassersonde gemessenen Temperatur selbstständig die Leistung. Wird die gewünschte Temperatur erreicht, läuft der Ofen auf der niedrigsten Stufe mit Leistung 1.
Es ist möglich, die gewünschte Vorlauftemperatur des Wassers durch Drücken der Taste , zu erhöhen oder diese durch Drücken der Taste zu verringern.

Auf dem Display wird abwechselnd die gewünschte Temperatur und die automatisch vom Reglersystem gewählte Leistungsstufe angezeigt.

SPAR-FUNKTION

Eine für den Einbau des Heizkessels in kleinen Anlagen geeignete Funktion, bzw. dort, wo der Betrieb auf niedrigster Leistungsstufe eine übermäßige Heizwirkung verursacht.
Diese automatisch betriebene Funktion ermöglicht das Abschalten des Heizkessels bei Überschreitung der gewählten Vorlauftemperatur. Auf dem Display erscheint der Schriftzug "**EC OF**" und die Anzeige der bis zur Abschaltung fehlenden Minuten.
Wenn die Vorlauftemperatur wieder unter den eingegebenen Wert sinkt, schaltet sich der Heizkessel automatisch erneut ein. Gegebenenfalls bei der ersten Zündung vom Händler die Aktivierung dieser Funktion verlangen.

FUNKTION FERN-EINSCHALTUNG (AUX-Port)

Mithilfe eines entsprechenden Verbindungskabels (Art.-Nr. 640560) kann der Heizkessel mittels einer Fernvorrichtung, wie einem GSM-Telefonauslöser, einem Raumthermostat, einem Bereichsventil oder jedenfalls einer Vorrichtung mit einem sauberen Kontakt mit folgender Logik ein- bzw.ausgeschaltet werden:
Ruhekontakt = Heizkessel ausgeschaltet
Arbeitskontakt = Heizkessel eingeschaltet

Die Aktivierung bzw. Deaktivierung erfolgt mit einer Verzögerung von 10 Sek. ab Übertragung des letzten Befehls.

Im Fall der Verbindung des Ports der Fernaktivierung ist es gleichwohl möglich, den Heizkessel vom Bedienfeld aus ein- bzw. auszuschalten. Der Heizkessel wird stets gemäß dem zuletzt erhaltenen Befehl aktiviert, sei es Ein- oder Ausschaltung.

GEBRAUCHSANWEISUNGEN

BEDIENFELD

EIN-/AUS-Taste
Dient auch zum Bestätigen bzw. zum Verlassen

Auswähltaste: Zugriff auf das Einstellungsmenü (2 Sekunden lang drücken)

Taste für VERRINGERUNG der Temperatur und zum Rückwärts-Scrollen der markierten Angaben

Taste für ERHÖHUNG der Temperatur und zum Vorwärts-Scrollen der markierten Angaben

Zeigt den Betrieb der Umwälzpumpe an.

Zeigt den Betrieb des Getriebemotors der Pelletbefüllung an.

Zeigt an, dass man sich im Menü Parameter bewegt (ausschließlich Kundendienst)

Zeigt aktiven Timer an, es wurde eine automatische Stundenprogrammierung gewählt

DEUTSCH

DISPLAYANZEIGE

OF	Abschaltphase in Gang, Dauer etwa 10 Minuten, während sich die Pumpe bis zum Erreichen der eingegebenen Abschalttemperatur (gewöhnlich 40° C) weiter dreht
ON AC	Heizkessel in der ersten Zündphase, Befüllen der Pellets und Erwartung des Aufflackerns der Flamme
ON AR	Heizkessel in der zweiten Zündphase, Erwärmung des Heizkesselkörpers und Beginn der Verbrennung
Burn	Heizkessel in der Phase der Erwärmung des Wärmetauschers
P1-P2-P3-P4-P5	Automatische Regelung der Leistungsstufe
50….80°C	Gewünschte Wassertemperatur des Anlagenvorlaufs
Pu	Automatische Reinigung des Brenntiegels in Gang
PROG	Menü des Timers für die Wochenprogrammierung
SET	Menü für die Einstellung der Uhrzeit
SF	Stopp der Flamme: Betriebsunterbrechung wegen möglichem Pelletmangel
AF	Zündung nicht erfolgreich: Betriebsunterbrechung wegen nicht erfolgter Zündung
CP-TS-PA	Dem Kundendienst vorbehaltenes Kontroll-Menü
H1……H9	System in Alarmzustand, die Zahl bezeichnet die Alarmursache

Wenn sich der Heizkessel in Stand-by befindet, erscheint auf dem Display die Schrift OF und die eingestellte Temperatur.

BEFÜLLUNG DER FÖRDERSCHNECKE

Das Nachfüllen der Pellettransportleitung (Förderschnecke) wird im Fall eines neues Heizkessels (während der ersten Zündung) oder wenn der Pelletvorrat des Heizkessels vollkommen erschöpft ist, notwendig.

Um dieses Nachfüllen zu aktivieren, gleichzeitig die Tasten drücken, es erscheint auf dem Display der Schriftzug “**RI**”.

Die Nachfüllfunktion wird automatisch nach 240 Sekunden gestoppt, oder durch Drücken der Taste .

GEBRAUCHSANWEISUNGEN

EINSTELLUNG: UHR UND WOCHENPROGRAMMIERUNG

Für 2 Sekunden die Taste SET drücken, um ins Programmiermenü zu gelangen. Auf dem Display erscheint die Schrift "**TS**".

Die Tasten drücken, bis "**Prog**" erscheint, dann SET drücken.

Durch Drücken der Tasten können folgende Einstellungen vorgenommen werden:

• **Pr OF**: Gibt die Verwendung des Timers frei oder sperrt sie vollständig.

Um den Timer zu aktivieren, die Taste SET drücken und "**On**" mit den Tasten einstellen. Zum Deaktivieren "**OFF**" einstellen und die Einstellung mit der Taste SET bestätigen. Um die Programmierung zu verlassen, die Taste ESC drücken.

• **Set**: Einstellung der Uhrzeit und des aktuellen Tages.

Um die aktuelle Uhrzeit einzustellen, auf dem Display das Kürzel "**SET**" wählen, die Auswahl mit der Taste SET bestätigen, die aktuelle Uhrzeit eingeben; mit der Taste erhöht man die Uhrzeit um 15 Minuten bei jedem Tastendruck, mit der Taste verringert man die Uhrzeit um 1 Stunde bei jedem Tastendruck.

Die Eingabe mit der Taste SET bestätigen; den Tag der laufenden Woche mithilfe der Tasten eingeben (z. B. Montag=Day 1), die Programmierung mit der Taste SET bestätigen; nach Beendigung der Eingabe der Uhrzeit/Tages erscheint auf dem Display '**Prog**', um mit der Programmierung für Pr1/Pr2/Pr3 fortzufahren, SET drücken oder 'ESC' drücken, um die Programmierung zu verlassen.

• **Pr 1**: Dies ist das Programm Nr. 1; in diesem Bereich werden 1 Einschaltzeit, 1 Abschaltzeit und die Tage eingestellt, an denen der Zeitabschnitt **Pr 1** gelten soll.

Anmerkung: Wird die Konsole DOMOKLIMA GRAPHICA installiert und die Betriebsart ON/OFF (siehe nächste Seite) eingegeben, wird die Programmierung deaktiviert. Die Programmierung erfolgt direkt von der Konsole DOMOKLIMA GRAPHICA aus.

Um den Zeitabschnitt **Pr 1** einzustellen, mit den Tasten "**Pr 1**" wählen, die Auswahl mit der Taste SET bestätigen; es erscheint kurzzeitig auf dem Display "**On P1**"; mit den Tasten die Einschaltzeit des Zeitabschnitts **Pr 1** eingeben, mit der Taste SET bestätigen, es erscheint kurz auf dem Display "**OFF P1**", anschließend mit den Tasten die Abschaltzeit des Zeitabschnitts **Pr 1** eingeben und mit der Taste SET bestätigen.

Fortfahren, um den soeben programmierten Zeitabschnitt den verschiedenen Wochentagen zuzuweisen: Mit der Taste SET durch läuft man die Tage von day 1 bis day 7, wobei day 1 als Montag und day 7 als Sonntag verstanden wird, mit den Tasten wird das Programm **Pr 1** am auf dem Display gewählten Tag aktiviert oder deaktiviert (z. B.: On d1=aktiviert oder Of d1 =deaktiviert).

Nach Beendigung der Programmierung erscheint auf dem Display '**Prog**'. Um mit der Programmierung **Pr 2/Pr 3** fortzufahren, '**set**' drücken und die soeben beschriebene Vorgehensweise wiederholen oder 'ESC' drücken, um die Programmierung zu verlassen.
Beispiel für eine Programmierung Pr 1 On 07:00 / OF 09:00: rot=aktiviert grün=deaktiviert

Day 1	Day 2	Day 3	Day 4	Day 5	Day 6	Day 7
On	On	On	On	On	Off	Off

Pr 2:
Ermöglicht die Eingabe eines zweiten Zeitabschnitts. Für den Programmiervorgang denselben Anweisungen des Programms Pr 1 folgen.
Beispiel für eine Programmierung Pr 2 On 17:00 / OF 23:00: rot=aktiviert grün=deaktiviert

Day 1	Day 2	Day 3	Day 4	Day 5	Day 6	Day 7
On	On	On	On	On	Off	Off

Pr 3:
Ermöglicht die Eingabe eines dritten Zeitabschnitts. Für den Programmiervorgang denselben Anweisungen des Programms Pr 1 und Pr 2 folgen.
Beispiel für eine Programmierung Pr 3 On 09:00 / OF 22:00: rot=aktiviert grün=deaktiviert

Day 1	Day 2	Day 3	Day 4	Day 5	Day 6	Day 7
Off	Off	Off	Off	Off	On	On

BENUTZERHANDBUCH KONSOLE DOMOK-LIMA GRAPHICA

EINSTELLUNG DER SPRACHE

Um die Sprache einzustellen, wie folgt vorgehen:
- auf der Bildschirmseite HOME eine beliebige Taste drücken und anschließend die Taste Menü. KONSOLE auswählen und bestätigen durch Drücken der Eingabetaste ↵ :

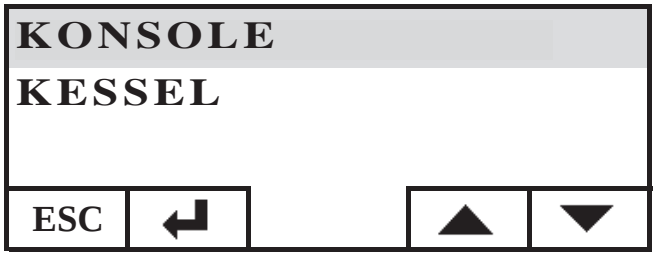

SPRACHE auswählen und mit der Eingabetaste ↵ bestätigen:

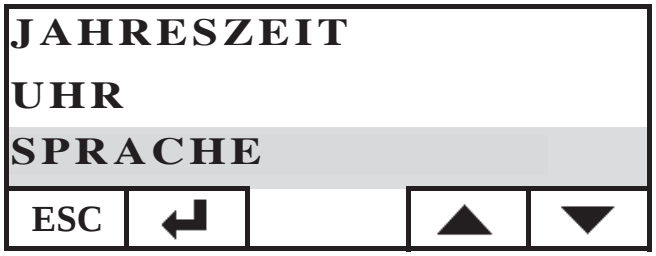

Man gelangt auf die Seite der Einstellung der internen Sprache der Konsole. Die gewünschte Sprache durch Drücken der Taste + oder - markieren und mit der Taste ↵ bestätigen:

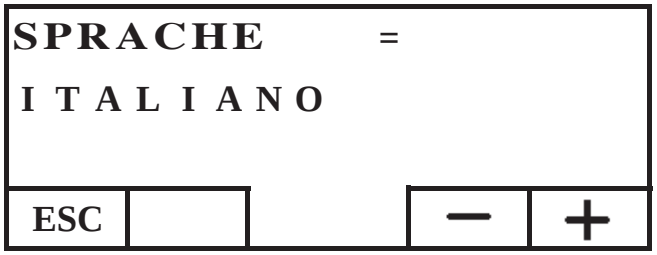

nach Beendigung der Einstellung das Menü durch wiederholtes Drücken der Taste ESC verlassen, bis der HOME-Bildschirm erscheint.
Folgende Sprachen können gewählt werden: Italienisch, Englisch, Französisch, Spanisch, Deutsch, Dänisch, Griechisch, Niederländisch und Portugiesisch.

HOME BILDSCHIRM

Der HOME-Bildschirm fasst die Betriebsbedingungen zusammen und ermöglicht deren Kontrolle. Durch Verwendung der Konsole können Einschalt-, Abschalt- Temperaturänderungs-, Zeitprogrammierbefehle erteilt werden. Es können auch die Vorlauftemperatur des Wassers, die eingestellte Betriebstemperatur, die vom System gewählte Betriebsleistung, die verschiedenen Zünd-, Betriebs-, Stand-by- oder Betriebsunterbrechungsphasen angezeigt werden.

Anzeige der Bildschirmseiten
Es ist möglich, andere Anzeigen als die HOME-Bildschirmseite beizubehalten, indem die am meisten interessierende Seite ausgewählt wird: Die Konsole behält die zuletzt eingestellte Seite bei.
Im Fall eines Stromausfalls kehrt die Konsole automatisch zur Anzeige der HOME-Bildschirmseite zurück.
Für den Fall, dass man die regelmäßig wiederkehrende Anzeige des Datums und der Uhrzeit verhindern und auf der HOME-Bildschirmseite lediglich die Anzeige des Zustands des Heizkessels belassen möchte, wie folgt vorgehen:
- auf die HOME-Bildschirmseite gehen, gleichzeitig die erste Taste auf der rechten Seite und die erste Taste auf der linken Seite drücken, dann die beiden äußersten Tasten der Tastatur drücken, während der Zustand des Heizkessels angezeigt wird (einen schnellen und synchronisierten Druck ausüben, andernfalls wird der Befehl nicht erkannt);
- Um die Anzeige des Datums und der Uhrzeit wieder zu aktivieren, erneut die beiden äußersten Tasten der Tastatur drücken.

THERMOSTAT-FUNKTION

Außer der Fernsteuerung des Heizkessels kann die Konsole an diese angeschlossen werden und als Bereichsthermostat dienen, indem sie die Leistungsregelung bzw. das Ein- und Abschalten je nach eingestellter Raumtemperatur steuert (in den Parametern ist einzustellen, welche Betriebsweise des Heizkessels gewünscht wird, mit LEISTUNGSREGELUNG oder mit ON-OFF, Einstellung seitens des Händlers bzw. Kundendienstes).
Durch Drücken einer beliebigen Taste der Konsole gelangt man zur Einstellung des internen Thermostats. Die Tasten + und - zur Eingabe der gewünschten SOLLWERT-Temperatur des Raums drücken.

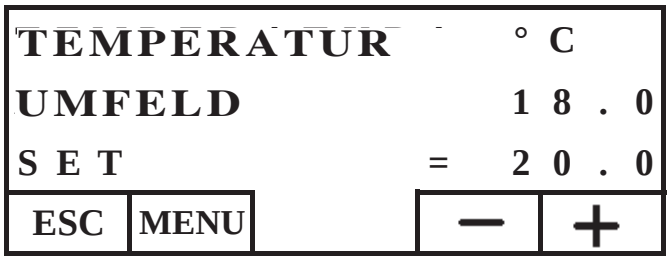

ZEITTHERMOSTAT-FUNKTION

Außer der Fernsteuerung des Heizkessels kann die Konsole an diese angeschlossen werden und als Bereichsthermostat dienen, indem sie die Leistungsregelung bzw. das Ein- und Abschalten je nach eingestellter Raumtemperatur und der eingestellten Zeitprogrammierung steuert. Die Parameter des Betriebsmodus des Heizkessels mit LEISTUNGSREGELUNG oder ON-OFF einstellen (Einstellung seitens des Händlers bzw. Kundendienstes).
Im Betriebsmodus ON-OFF sperrt die Programmierung von der Konsole aus die Programmierung vom Übersichts-Bedienfeld aus.
Im Betriebsmodus LEISTUNGSREGELUNG von der Konsole aus die Komfort- bzw. Economy-Betriebsweise wie nachstehend beschrieben einstellen (der Heizkessel regelt seinen Betrieb, um die gewünschte Temperatur beizubehalten, wobei das Abschalten desselben vermieden wird).
Möchte man den Heizkessel abschalten, die ON-OFF-Phasen vom Bedienfeld aus einstellen, wie auf der vorherigen Seite beschrieben. Um den Zeitthermostaten zu benutzen, muss dieser befähigt werden. Auf der Bildschirmseite HOME eine beliebige Taste, anschließend die Taste Menü drücken, KONSOLE auswählen und mit der Eingabetaste ↵ bestätigen:

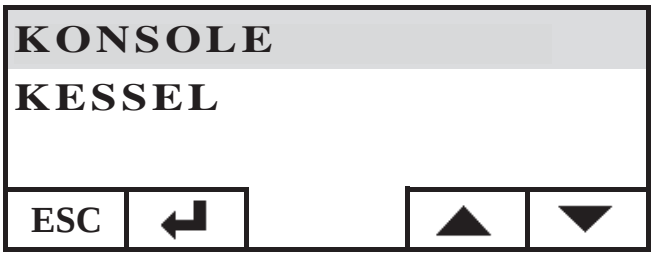

DEUTSCH

PROGRAMMIERER auswählen, die Eingabetaste ↵ drücken:

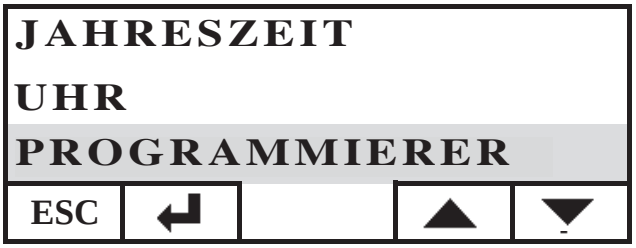

Den Programmierer durch Einstellung der ersten Zeile mit der Wahl ON aktivieren; der Programmierer wird in deaktiviertem Zustand (OFF) ausgeliefert.

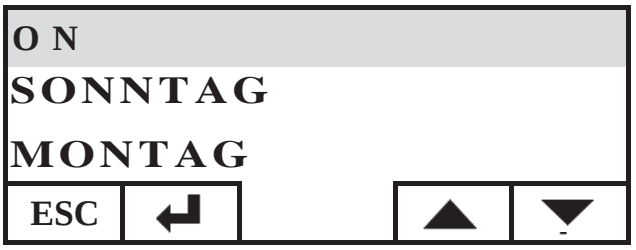

Den Tag auswählen, der programmiert werden soll (z. B. MONTAG) und ihn mittels der Eingabetaste bestätigen, man gelangt auf die Eingabeseite der Zeitabschnitte.
Die Betriebsweise Komfort ☼ oder Economy ☾ einstellen, wobei diese jedem einzelnen Zeitabschnitt zugeordnet wird.
Um sich mit dem Cursor zwischen den Zeitabschnitten zu bewegen, die Pfeiltasten benutzen:

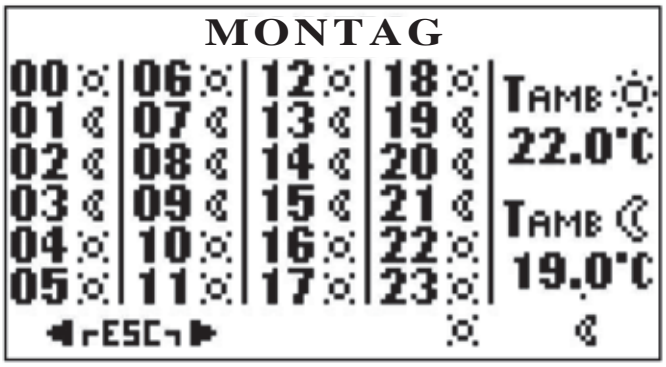

Die werksseitige Programmierung sieht die Einstellung Economy für alle Stunden und alle Wochentage vor. Bei der Aktivierung des Zeit-Programmierers ist darauf zu achten, eine Programmierung vorzunehmen, die den eigenen Gewohnheiten und dem Aufenthalt in den Räumen angepasst ist. Die Verwendung des Zeit-Programmierers ermöglicht eine wesentliche ENERGIEERSPARNIS.
Nach Beendigung der Programmierung aller 24 Stunden des ausgewählten Tages, sich mit dem Cursor auf die Einstellung der Komfort- ☼ und der Economy-☾ Temperatur bewegen.
Zur Änderung der Temperatur die Tasten + und - benutzen:

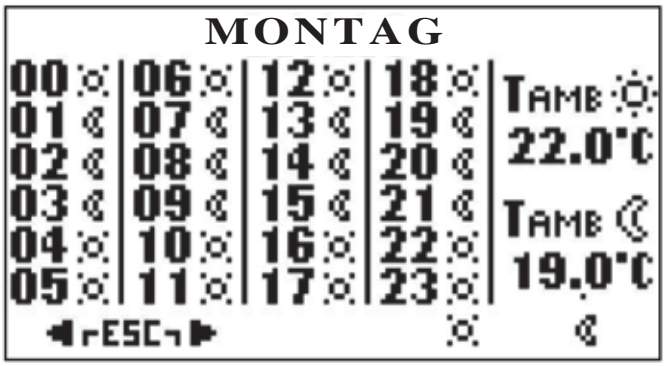

Nach erfolgter Einstellung durch gleichzeitiges Drücken der beiden Tasten die Seite verlassen und die gewünschte Einstellung für alle Wochentage wiederholen.
Um die Einstellung des Zeit-Programmierers zu verlassen, mehrmals ESC bis zur Anzeige der HOME-Bildschirmseite drücken.

Einstellung der Uhr
Zum Einstellen der Uhr wie folgt vorgehen: auf der Bildschirmseite HOME eine beliebige Taste drücken und anschließend die Taste Menü. KONSOLE auswählen und bestätigen durch Drücken der Eingabetaste ↵ :

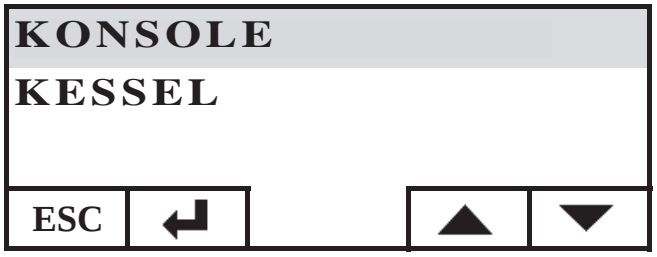

UHR auswählen und mit der Eingabetaste ↵ bestätigen:

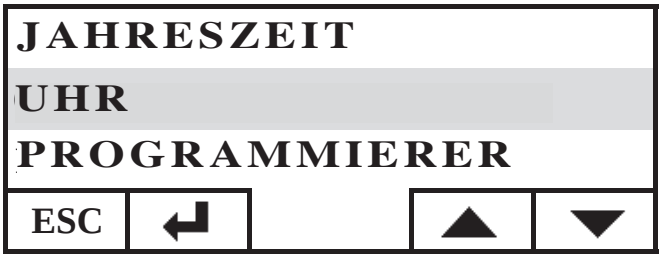

Man gelangt zur Einstellungsseite der internen Uhr der Konsole:

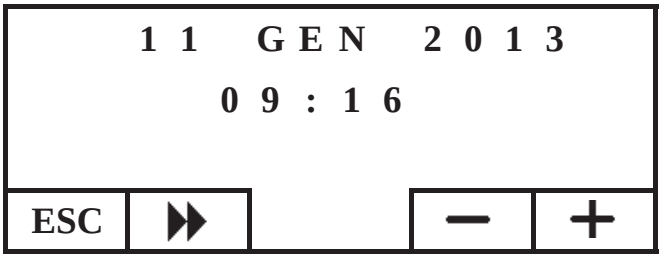

Den Cursor (▶▶) bewegen, wobei Datum und Uhrzeit mit den Tasten + und - eingestellt werden. Nach erfolgter Einstellung die Seite durch mehrmaliges Drücken der Taste ESC verlassen, bis die HOME-Bildschirmseite erscheint.

Einstellung der Jahreszeit
Diese Einstellung ist im Fall der Verwendung einer DOMOKLIMA-Hausautomationsanlage erforderlich, andernfalls ist die Werkseinstellung WINTER zu belassen.
Zum Einstellen der Jahreszeit wie folgt vorgehen: auf der Bildschirmseite HOME eine beliebige Taste drücken und anschließend die Taste Menü. KONSOLE auswählen und bestätigen durch Drücken der Eingabetaste ↵ :

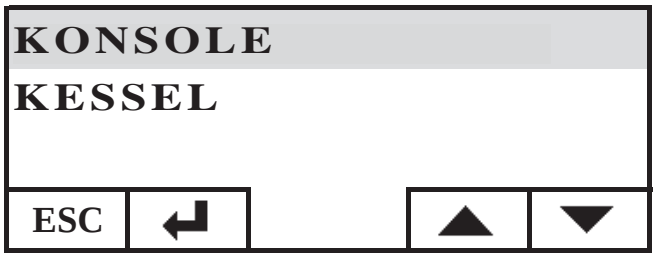

DEUTSCH

JAHRESZEIT auswählen und die Einstellung mit der Taste ↵ bestätigen:

Die gewünschte Jahreszeit (SOMMER-WINTER) mit den Tasten + und - einstellen:

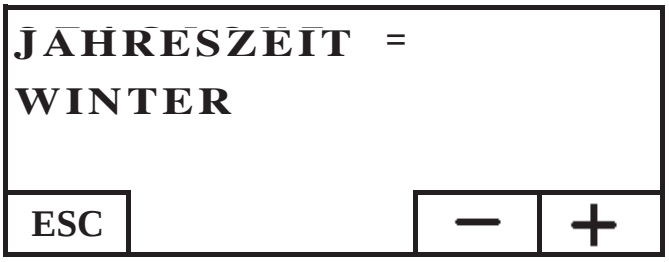

nach Beendigung der Einstellung das Menü durch wiederholtes Drücken der Taste ESC verlassen, bis der HOME-Bildschirm erscheint.

MENÜ BENUTZER

Das BENUTZERMENÜ ermöglicht die persönliche Anpassung und die Prüfung einiger Betriebseinstellungen der Konsole.
Um zum BENUTZERMENÜ zu gelangen, wie folgt vorgehen: auf der Bildschirmseite HOME eine beliebige Taste drücken und anschließend die Taste Menü. KONSOLE auswählen und bestätigen durch Drücken der Eingabetaste ↵ :

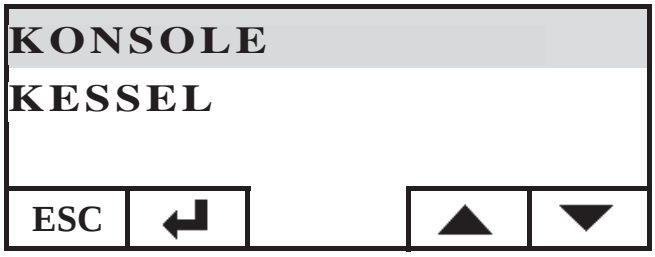

MENUE BENUTZER durch Heruntergehen mit der Taste ▼ auswählen, die Auswahl mit der Eingabetaste bestätigen. ↵

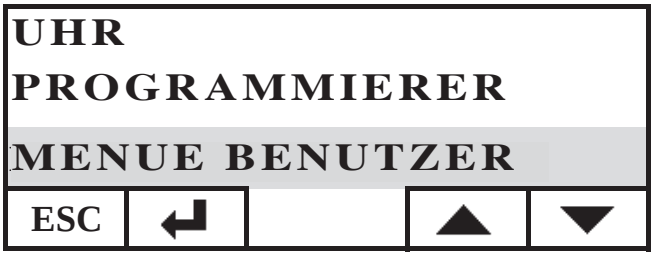

Es werden eine Reihe von Einstellungen aufgeführt, die es ermöglichen, den Kontrast, die Helligkeit, die Dauer der Hintergrundbeleuchtung des Displays, die Korrektur der von der Konsole gemessenen Temperatur anzupassen und die Firmware-Version zu überprüfen.

Kontrastregulierung

Dient zur Einstellung des Displaykontrastes.
Je nach der Einbaulage der Konsole (Empfehlung in 1,50 m Höhe vom Boden) könnte es erforderlich sein, den Kontrast für eine schärfere Anzeige zu korrigieren.
Wenn der Hintergrund des Displays zu dunkel ist, den Kontrast verringern. Sollte die Schrift auf dem Display transparent sein, den Kontrast erhöhen.
Den Kontrast mit den Tasten + und - einstellen, der geringste Wert ist 120 Punkte, der Höchstwert ist 200, der werkseingestellte Wert ist 140.

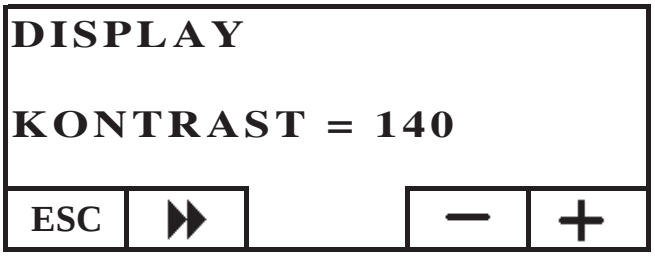

Die Taste ▶▶ drücken, um zur nächsten Einstellung zu gelangen, die Taste ESC wiederholt drücken, um zum HOME-Bildschirm zurückzukehren.

Hintergrundbeleuchtung Stand-by

Einstellung der Displayhelligkeit im Ruhezustand (Stand-by). Hiermit ist es möglich, die Helligkeit des Displays festzulegen, wenn es nicht benutzt wird.
Den eingestellten Wert mit den Tasten + und - regulieren.
Der geringste Wert liegt bei 0% (Licht ausgeschaltet), der maximale Wert bei 100%, der werksseitig eingestellte Wert ist 30%.

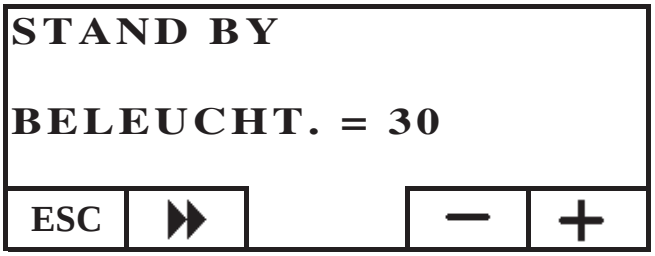

Die Taste ▶▶ drücken, um zur nächsten Einstellung zu gelangen, die Taste ESC wiederholt drücken, um zum HOME-Bildschirm zurückzukehren.

Hintergrundbeleuchtung aktiviert

Einstellung der Displayhelligkeit während der Verwendung der Konsole durch den Benutzer.
Den eingestellten Wert mit den Tasten + und - regulieren.
Der geringste Wert liegt bei 0% (Licht ausgeschaltet), der maximale Wert bei 100%, der werksseitig eingestellte Wert ist 80%.

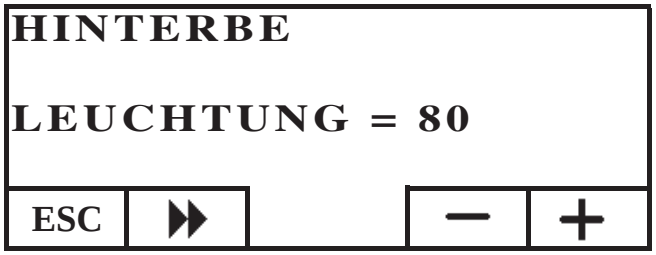

DEUTSCH

Die Taste ▶▶ drücken, um zur nächsten Einstellung zu gelangen, die Taste ESC wiederholt drücken, um zum HOME-Bildschirm zurückzukehren.

Dauer Hintergrundbeleuchtung
Regulierung der Zeit, nach der das Display auf die für den Ruhezustand (stand-by) eingestellten Helligkeit umstellt, wenn keine Taste gedrückt wird.
Die Einstellung durch Drücken der Tasten + und - vornehmen. Der minimale Wert ist 5 Sekunden, der maximale Wert 60 Sekunden, der werksseitig eingestellte Wert 30 Sekunden.

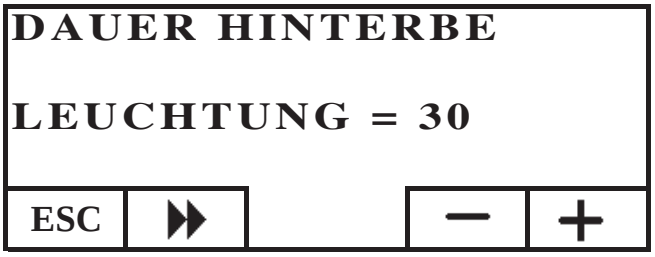

Die Taste ▶▶ drücken, um zur nächsten Einstellung zu gelangen, die Taste ESC wiederholt drücken, um zum HOME-Bildschirm zurückzukehren.

Korrektur der Temperaturmessung
Die interne Temperatursonde wurde im Werk geeicht und sorgfältig geprüft.
Für den Fall, dass die Position der Konsole keine ordnungsgemäße und genaue Messung der Raumtemperatur zulässt, kann dennoch eine Kalibrierung durch die Korrektur der vom internen Sensor der Konsole gemessenen Temperatur erfolgen.
Den eingestellten Wert mit den Tasten + und - verändern.
Die kleinste Einstellung entspricht - 5,0 °C, die höchste + 5,0 °C, die werksseitige Einstellung 0,0 °C.

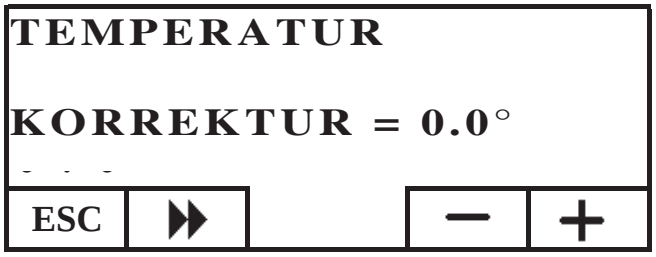

Die Taste ▶▶ drücken, um zur nächsten Einstellung zu gelangen, die Taste ESC wiederholt drücken, um zum HOME-Bildschirm zurückzukehren.

Version der Firmware (fw) nur für Händler bzw. Kundendienst
Erlaubt die Prüfung der Version der in der Konsole befindlichen Firmware-Aktualisierung.

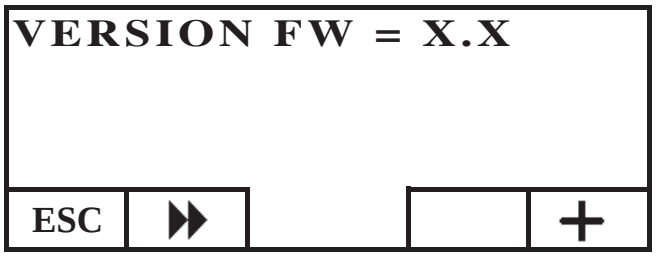

Technisches Menü
Dieses Menü ist ausschließlich dem Kundendienst vorbehalten.

FERNSTEUERUNG DES HEIZKESSELS

In der ersten Zeile des HOME-Bildschirms wird in Echtzeit die tatsächliche, vom Heizkessel erzeugte Vorlauftemperatur angezeigt.
In der zweiten Zeile erscheint die vom Benutzer eingegebene SOLLWERT-Vorlauftemperatur.
In der dritten Zeile wird die automatisch vom Heizkessel gewählte Betriebsleistung angezeigt.
In der vierten Zeile kann der Zustand des Heizkessels Stand-by (Ruhezustand), Zündung, Betrieb, Abschaltung oder Betriebsunterbrechung anzeigen.

Ein- bzw. Ausschalten des Heizkessels
Um den Heizkessel ein- bzw. abzuschalten, wie folgt vorgehen: auf der Bildschirmseite HOME eine beliebige Taste drücken und anschließend die Taste Menü. KESSEL auswählen und bestätigen durch Drücken der Eingabetaste ↵ :

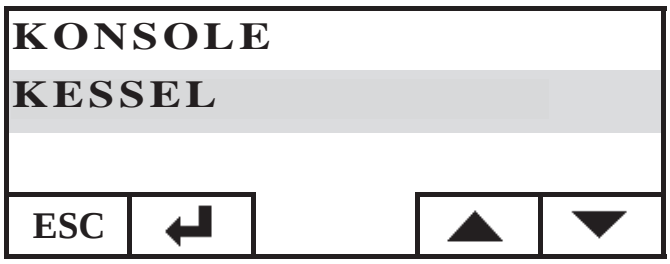

Man gelangt auf die Seite KESSEL STATUS. Die Taste ON zum Einschalten oder die Taste OFF zum Abschalten drücken.

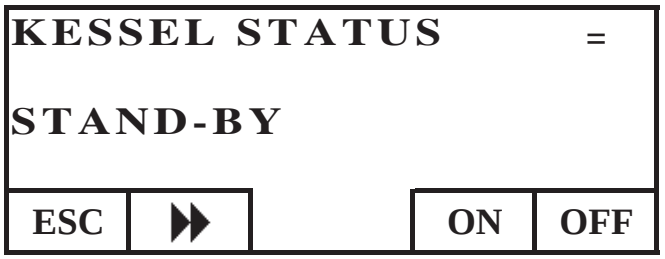

DEUTSCH

Einstellung des Sollwerts des Vorlaufs des Heizkessels
Um den SOLLWERT (SET) der Temperatur des VORLAUFS des Heizkessel einzustellen, wie folgt vorgehen: auf der Bildschirmseite HOME eine beliebige Taste drücken und anschließend die Taste Menü. KESSEL auswählen und bestätigen durch Drücken der Eingabetaste ↵ :

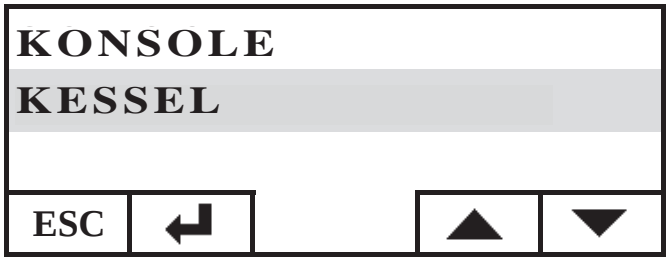

Man gelangt auf die Seite KESSEL STATUS. Nach einmaligem Drücken der Taste erscheint der Bildschirm SET KESSEL. Den gewünschten SOLLWERT mithilfe der Tasten + und - eingeben. Die einstellbare Temperatur beträgt mindestens 50°C und höchstens 80°C.

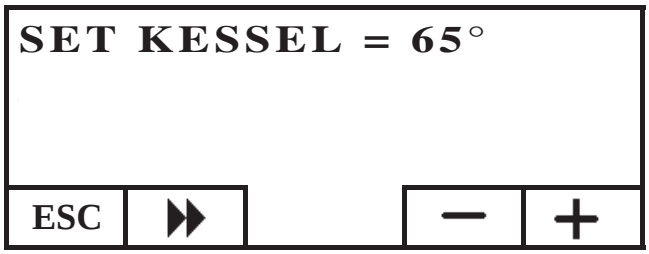

Die Taste ▶▶ drücken, um zur nächsten Einstellung zu gelangen, die Taste ESC wiederholt drücken, um zum HOME-Bildschirm zurückzukehren.

Aktivierung/Deaktivierung des Kessels
Beim Navigieren im Menü Kessel mit der Taste ▶▶ findet sich das Menü PELLET KESSEL; diese Einstellung ist im Fall der Verwendung des Heizkessels in einer DOMOKLIMA-Hausautomationsanlage erforderlich, andernfalls die Werkseinstellung beibehalten: IN BETRIEB

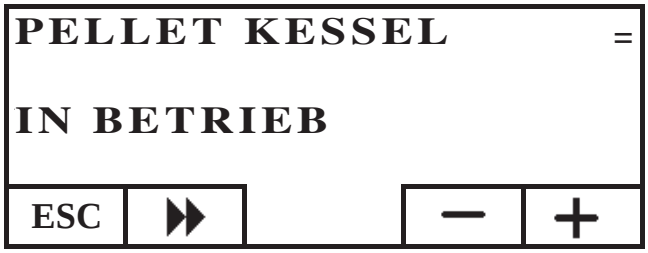

DIE ELEKTRONISCHE UMWÄLZPUMPE
Das von Ihnen erworbene Erzeugnis ist mit einer Umwälzpumpe mit Elektronik-Motor ausgestattet.
Elektronische Steuerung der Leistung.

a) Steuermodus Δp – c
In dieser Betriebsart hält der elektronische Controller den von der Pumpe aufgebauten Differenzdruck konstant auf dem eingestellten Hs-Sollwert.

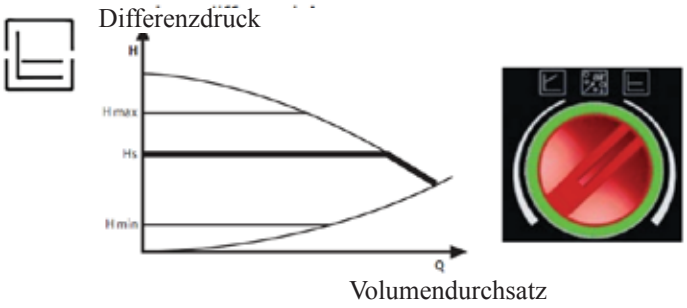

b) Steuermodus Δp – v
In dieser Betriebsart lässt der elektronische Controller den Differenzdruck zwischen dem eingestellten Sollwert Hs und 1/2 Hs schwanken. Der Differenzdruck verändert sich je nach Volumendurchsatz.

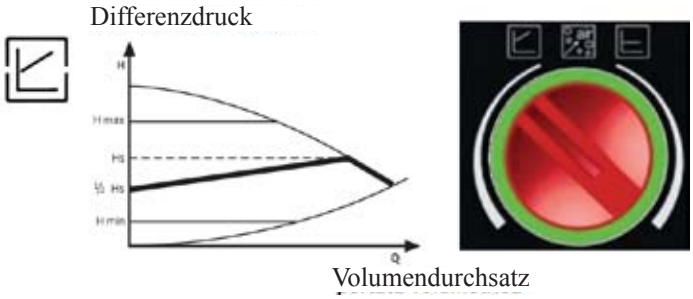

c) Entlüftungsverfahren
Dieses Verfahren ermöglicht das Entweichen der im Hydraulikkreislauf vorhandenen Luft. Nachdem von Hand die Betriebsart „AIR“ gewählt wurde, läuft die Pumpe abwechselnd 10 Minuten lang bei höchster und niedrigster Geschwindigkeit. Nach Abschluss des Vorgangs läuft die Umwälzpumpe mit der voreingestellten Geschwindigkeit. Es ist anschließend möglich, die gewünschte Betriebsart auszuwählen

DEUTSCH

WARTUNG

Vor der Vornahme jeglicherWartungsarbeiten, den Heizkessel von der Netzversorgung trennen.

Eine regelmäßige Wartung ist die Grundlage für einen guten Betrieb des Heizkessels
Eventuelle, durch die mangelnde Wartung verursachte Probleme bewirken den Verfall der Garantie.

WÖCHENTLICHE REINIGUNG

Bei abgestelltem, kaltem und von der Netzversorgung getrenntem Heizkessel auszuführende Arbeitsschritte

- Mithilfe eines Staubsaugers vornehmen.
- Der gesamte Vorgang dauert nur wenige Minuten.
- Die Tür absaugen (Abb. A-1).
- Die Tür öffnen und die Aschenlade herausziehen und entleeren (Abb. B-2), den Feuerboden absaugen.
- Den Brenntiegel aussaugen oder mit dem mitgelieferten Spachtel entkrusten, etwaige Verstopfungen der Öffnungen auf allen Seiten säubern (Abb. C-3).
- Um den Heizwiderstand herum saugen (Abb. D-4).
- Die Reinigungsbürsten bewegen (Abb. E-5) und die Rückstände in die Aschenlade kippen.
- Nach einem längerem Stillstand des Heizkessels und jedenfalls alle 2-3 Monate den Pelletbehälter entleeren und dessen Boden absaugen.

Niemals heiße Asche aufsaugen, dies gefährdet den Staubsauger und bringt die häuslichen Räume in Brandgefahr.

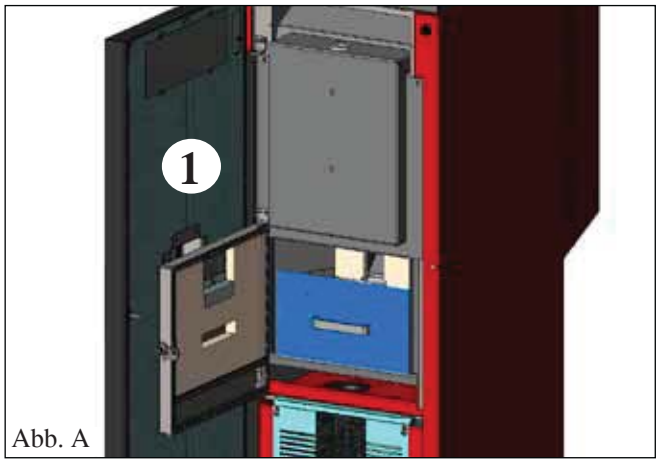

Abb. A

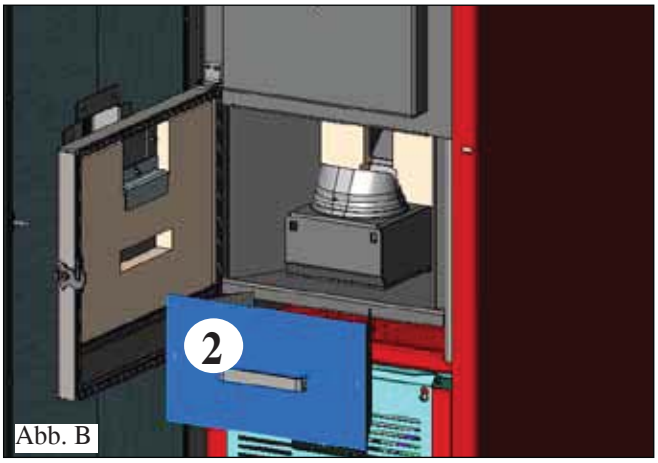

Abb. B

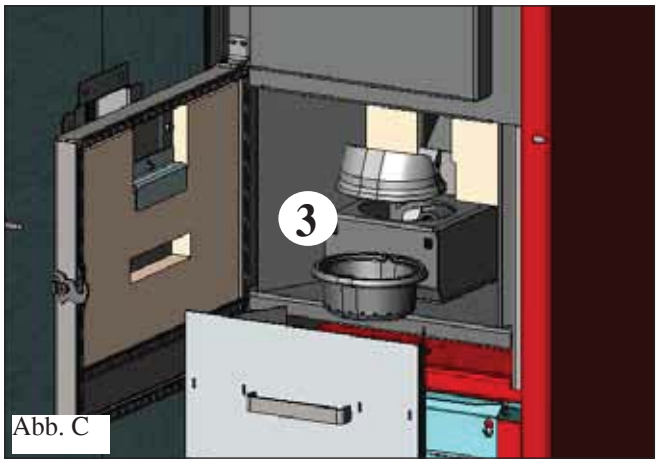

Abb. C

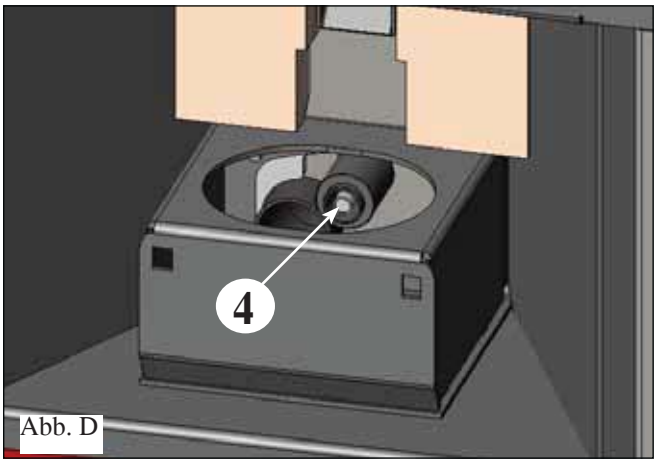

Abb. D

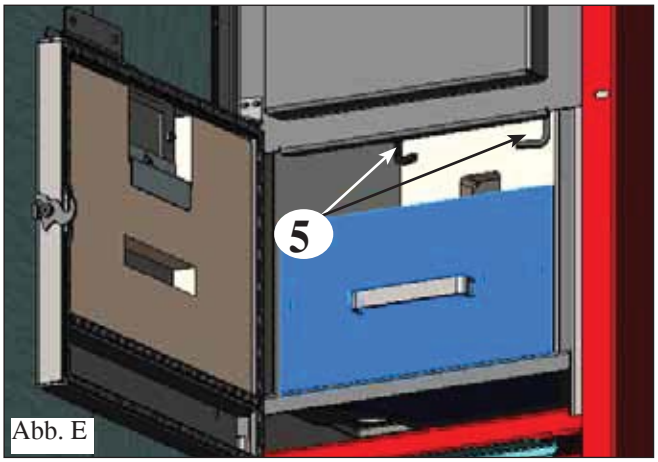

Abb. E

DEUTSCH

WARTUNG

SAISON-REINIGUNG (seitens des Händlers)

Der zugelassene Händler übergibt anlässlich der ersten Inbetriebnahme das Wartungsheft des Heizkessel, in dem die unten aufgeführten und bei die Saison-Reinigung auszuführenden Arbeiten angegeben sind.

- Allgemeine Innen- und Außenreinigung
- Sorgfältige Reinigung der Wärmetauscherrohre
- Sorgfältige Reinigung und Entkrusten des Tiegels und des Tiegelraums
- Reinigung der Ventilatoren. Mechanische Kontrolle des Spiels und der Befestigungen
- Reinigung des Rauchkanals (Austausch der Dichtung des Rauchabzugrohrs) und des Raums des Rauchabzugventilators
- Überprüfung des Ausdehnungsgefäßes
- Überprüfung und Reinigung der Umwälzpumpe
- Prüfung der Sonden
- Prüfung und etwaiger Austausch der Uhrenbatterie auf der elektronischen Schaltkarte
- Reinigung, Inspektion und Entkrusten des Raums des Zündwiderstands, eventueller Austausch desselben
- Reinigung/Prüfung des Bedienfelds
- Sichtprüfung der Elektrokabel, der Anschlüsse und des Versorgungskabels
- Reinigung des Pelletbehälters und Überprüfung des Spiels der Einheit Förderschnecke-Getriebemotor
- Überprüfung und etwaiger Austausch der Türdichtung
- Betriebsabnahme, Befüllung der Förderschnecke, Anzünden, 10-minütiger Betrieb und Abschalten.

Die mangelnde Wartung bewirkt den Verfall der Garantie.

Wird der Heizkessel häufig benutzt, wird die Reinigung des Rauchabzugs alle 3 Monate empfohlen.
Was die Wartungsform des Rauchabzugs betrifft, auch die Norm UNI 10847/2000 (Einzel-Rauchabzugsanlagen von mit flüssigen und festen Brennstoffen versorgten Wärmeerzeugern. Wartung und Überprüfung) beachten.

DEUTSCH

Die Schornsteine und Rauchabzüge, an die Verbrauchergeräte von festen Brennstoffen angeschlossen sind, müssen einmal im Jahr gereinigt werden (prüfen, ob im eigenen Land eine diesbezügliche Vorschrift besteht). In Ermangelung einer regelmäßigen Kontrolle und Reinigung erhöht sich die Wahrscheinlichkeit eines Schornsteinbrands.

ACHTUNG !!!

Nach der normalen Reinigung kann die NICHT ORDUNGSGEMÄSSE MONTAGE des oberen Tiegelteils (A) (Abb. 1) **auf dem unteren Tiegelteil (B)** (Abb. 1) **den Betrieb des Heizkessels beeinträchtigen.**
Daher ist vor dem Einschalten des Heizkessels zu prüfen, dass die Tiegelteile ordnungsgemäß, wie in (Abb. 2) **angegeben, ohne Asche oder unverbranntes Material auf der Kontaktfläche zusammengesetzt sind.**

HINWEIS:
- Jede nicht befugte Veränderung ist untersagt
- Stets nur vom Hersteller empfohlene Ersatzteile verwenden

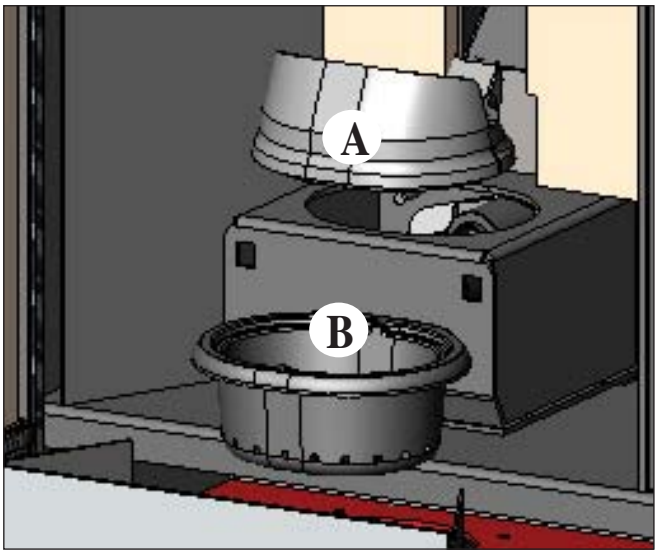

Abb. 1

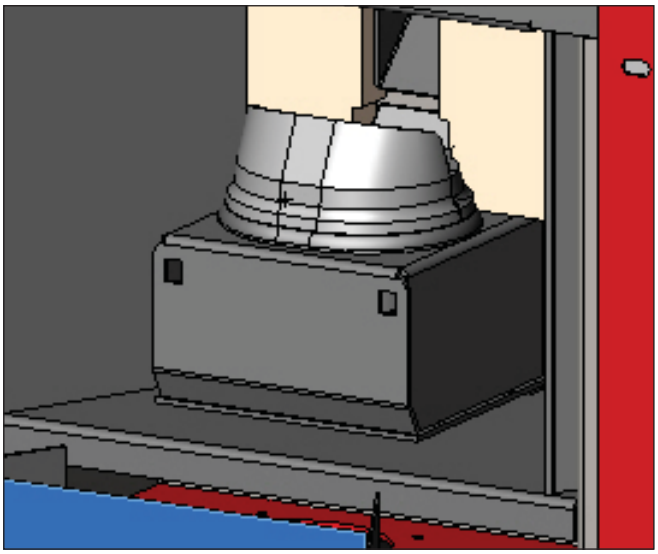
Abb. 2

MÖGLICHE PROBLEME

Im Fall von Störungen hält der Heizkessel automatisch an, indem er den Abstellvorgang ausführt und auf dem Display wird der Grund für die Störung angezeigt (siehe Meldungen weiter unten).

Während der Phase wegen Ausfalls niemals den Netzstecker ziehen.

Für den Fall des erfolgten Ausfalls ist für den erneute Start der Heizkessel erforderlich, dass die Abschaltprozedur (600 Sekunden mit Tonzeichen) abgewartet wird und anschließend die Taste ESC drücken.

Heizkessel nicht erneut anstellen, bevor nicht der Grund für den Ausfall festgestellt und der Brenntiegel GEREINIGT UND GELEERT wurde.

MELDUNGEN ETWAIGER AUSFALLURSACHEN UND HINWEISE UND ABHILFEN (nur auf dem Bedienfeld an Bord des Heizkessels angezeigt):

1) Anzeige: **AL 01** (greift ein, wenn die Messsonde der Wassertemperatur defekt oder nicht angeschlossen ist).
Störung: **Ausfall wegen defekter oder nicht angeschlossener Temperatursonde.**
Maßnahmen: - Anschuss der Sonde an die Schaltkarte überprüfen
- Betrieb mittels Kaltabnahme überprüfen.

2) Anzeige: **AL 02 Defekt des Rauchgasabzugsmotors** (greift ein, wenn der Umdrehungssensor des Rauchabzugs eine Störung feststellt).
Störung: **Ausschaltung bei Feststellung einer Drehzahstörung des Rauchabzugs**
Maßnahmen: • Den Betrieb des Rauchabzugsmotors überprüfen (Verbindung zum Umdrehungssensor) und Steckkarte (Händler).
• Sauberkeit des Rauchabzugs überprüfen
• Die Elektroanlage und die Erdung überprüfen.
• Kontrolle Schaltplan (Händler).

3) Anzeige: **SF (H3) FlamAus NoPellet:** (greift ein, wenn das Thermoelement eine geringere als die eingegebene Rauchgastemperatur feststellt, weil es dies als mangelndes Vorliegen einer Flamme auslegt)
Störung: **Erlöschen wegen Temperatursturz der Rauchgase**
Maßnahmen: Die Flamme kann erlöscht sein, weil:
• Pellet fehlt
• zuviel Pellet die Flamme erstickt hat, Qualität der Pellets überprüfen (Händler).
• Prüfen, ob der Überhitzungs-Thermostat eingegriffen hat (seltener Fall, da dies der Überschreitung der Rauchgastemperatur entsprechen würde) (Händler).
• Prüfen, ob der Druckwächter die Stromversorgung des Getriebemotors aufgrund des verstopften Rauchgasabzugs oder aus einem anderen Grund unterbrochen hat.

4) Anzeige: **AF (H4) Nicht erfolgte Zündung** (schreitet ein, wenn in einer Höchstzeit von 15 Minuten keine Flamme erscheint oder die Anzündtemperatur nicht erreicht wurde).
Störung: **Abschalten wegen nicht ordnungsgemäßer Rauchgastemperatur in der Zündungsphase.**
Es sind zwei Fälle zu unterscheiden:
KEINE Flamme erschienen
Maßnahmen: **• Überprüfen:**
- Position und Verschmutzungsgrad des Brennkammereinsatzes
- Funktionstüchtigkeit des Heizwiderstands (Händler)
- Raumtemperatur (bei weniger als 3° C ist Esbit erforderlich) und Luftfeuchte
- Feuer versuchsweise mit Esbitwürfel entzünden.
Flamme ist erschienen, aber nach der Meldung "Ar" erscheint die Angabe "AF"
Maßnahmen: **• Überprüfen: (nur für Händler)**
- Funktionstüchtigkeit des Temperaturfühlers
- unter den Betriebsparametern eingegebene Starttemperatur.

5) Anzeige: **AL 05 Betriebsunterbrechung wegen Stromausfall** (dies ist kein Fehler der Heizkessel).
Störung: **Abschalten wegen fehlenden Stroms**
Maßnahmen: • Stromanschluss und Spannungsschwankungen überprüfen.

6) Anzeige: **AL 06 Defektes oder nicht angeschlossenes Thermoelement**
Abschalten wegen ausgefallenem oder nicht angeschlossenem Thermoelement
Maßnahmen: • Den Anschluss des Thermoelements an die Schaltkarte überprüfen: Dessen Betrieb bei Abnahme in kaltem Zustand überprüfen (Händler).

7) Anzeige: **AL 07 Überschreitung der Rauchgastemperatur** (Abschaltung wegen zu hoher Rauchtemperatur)
Störung: **Abschalten wegen Überschreitung der Höchst- Rauchgastemperatur.**
Eine zu hohe Rauchgastemperatur kann abhängig sein von: Art der Pellets, Störung des Rauchgasabzugs, verstopfter Abzug, nicht ordnungsgemäße Installation, „Drift" des Getriebemotors, Fehlen des Lufteinlasses im Raum.

8) Anzeige: **AL 08 Alarm temp H2O** (tritt ein, wenn die Messsonde der Wassertemperatur einen höheren Wert als 90°C misst)
Störung: **Ausfall wegen Wassertemperatur höher als 90°C.**
Ein zu hohe Wassertemperatur kann abhängen von:
• Zu kleine Anlage (vom Händler die Öko-Funktion aktivieren lassen)
• Verschmutzung: Die Wärmetauscherrohre, den Brenntiegel und den Rauchabzug reinigen

DEUTSCH

MÖGLICHE PROBLEME

9) Anzeige: **AL 09 Problem Luftsen.** (greift ein, wenn der Flusssensor einen unzureichenden Fluss der Verbrennungsluft feststellt).
Störung: **Erlöschen wegen Unterdruckmangel**
Die Verbrennungsluftzufuhr kann zu gering sein, wenn die Ofentür geöffnet ist oder nicht gut schließt (z. B. bei schadhafter Dichtung), wenn es Probleme mit dem Lufteinlass oder mit dem Rauchausstoß gibt, oder wenn der Brennkammereinsatz verstopft ist.
Maßnahmen: Kontrollieren:
• Schließung der Ofentür;
• Einlasskanal für die Verbrennungsluft (reinigen, dabei auf die Luftstromsensoren Acht geben);
• den Luftstromsensor mit entfeuchteter Luft (wie etwa für PC-Tastaturen) reinigen;
• Aufstellposition des Heizkessel: darf sich nicht an der Wand befinden;
• Position und Reinigung des Brennkammereinsatzes (Häufigkeit hängt vom Pellet-Typ ab);
• Rauchkanal (reinigen);
• Installation (Rauchabzug ist unzulässig, wenn er mehr als drei Krümmungen aufweist);
Bei Verdacht auf eine Funktionsstörung des Messfühlers ist ein Kalt-Test durchzuführen. Wenn sich bei Veränderung der Einsatzbedingungen, beispielsweise bei Öffnung der Ofentür, der Anzeigewert nicht ändert, liegt das Problem beim Messfühler.
N.B.: Ein Unterdruck-Alarm kann auch während der Zündphase auftreten, da der Luftstromsensor 90 Sekunden nach dem Start des Zündvorgangs zu messen beginnt.

10) Anzeige: **A LC: H 10** (Alarm Niedrige Stromaufnahme)
Störung: **Abschalten des Heizkessels wegen ungewöhnlicher Stromaufnahme**
Tritt ein, wenn der Getriebemotor eine geringere Stromaufnahme als vorgeschrieben aufweist oder der mechanische Sicherheits-Druckwächter eingeschritten ist
Maßnahmen: Überprüfen:
• ob die Tür der Brennkammer richtig geschlossen ist
• eine erneute Zündung vornehmen und den Fall der Pellets in den Tiegel beobachten, andernfalls den Händler benachrichtigen.
• den Rauchgasabzug überprüfen und gegebenenfalls von einem Schornsteinfeger reinigen lassen.

11) Anzeige: **A HC: H 11** (Alarm Hohe Stromaufnahme)
Störung: **Abschalten des Heizkessels wegen ungewöhnlicher Stromaufnahme**
Tritt ein, wenn der Getriebemotor eine höhere Stromaufnahme als normal aufweist.
Maßnahmen: Etwaige Verstopfungen der Pellet-Befüllungskanäle (Förderschnecke und Rutsche) oder den Fall von Gegenständen in den Behälter überprüfen, die die Drehung der Förderschnecke behindern.
Eine erneute Zündung vornehmen und den Fall der Pellets in den Tiegel beobachten, andernfalls den Händler benachrichtigen.

12) Anzeige: "Bat. 1"
Störung: **Das Signal leuchtet auf, obwohl der Heizkessel weiterfunktioniert**
Maßnahmen: • Die Notstrombatterie der Platte muss ersetzt werden (Händler) (siehe S. 116).

FAQ

Die Antworten sind hier in zusammenfassender Form aufgeführt; für mehr Details die anderen Seiten des vorliegenden Dokuments zu Rate ziehen.

1) Was muss ich für eine Installation der Heizkessel vorbereiten?
Lufteinlass im Raum von mindestens 80 cm² oder direkte Verbindung mit dem Freien.
Rauchabzug von mindestens 80 mm Durchmesser.
Anschluss des Vorlaufs und des Rücklaufs an die Sammelleitung ¾" G
Abfluss in die Kanalisation für das Überdruckventil ¾" G
Anschluss für Befüllung ¾" G
Anschluss an vorschriftsmäßige Elektroanlage mit Magnet-Thermoschalter 230 V +/- 10%, 50 Hz.
(Die Trennung des Hauptkreises von dem des Nebenkreises berücksichtigen).

2) Kann ich den Heizkessel ohne Wasser betreiben?
NEIN. Eine Verwendung ohne Wasser gefährdet den Heizkessel.

3) Geben die Heizkessel Warmluft ab?
NEIN. Es wird praktisch die gesamte produzierte Wärme auf das Wasser geleitet.
Es wird jedenfalls empfohlen, für diesen Raum einen Heizkörper vorzusehen.

4) Kann ich den Vorlauf und den Rücklauf des Heizkessel direkt an einen Heizkörper anschließen?
NEIN. Wie für jeden anderen Heizkessel, muss man sich an eine Sammelleitung anschließen, von der aus das Wasser an die Heizkörper verteilt wird.

5) Liefern die Heizkessel auch Brauchwarmwasser?
Es ist möglich, Warm-Brauchwasser mithilfe des im Heizkessel eingebauten Bausatzes zu erzeugen: Es handelt sich um eine Durchlauferhitzung ohne Speicherung.

6) Kann ich die Rauchgase der Heizkessel direkt aus der Wand ablassen?
NEIN, der ordnungsgemäß (UNI 10683/2012) ausgeführte Abzug muss den Dachfirst erreichen und jedenfalls ist für einen einwandfreien Betrieb ein senkrechtes Stück von mindestens 1,5 Metern erforderlich; dies, um zu vermeiden, dass im Fall eines Stromausfalls oder bei Wind sich im Installationsraum eine kleine Rauchmenge bildet.

FAQ

7) Ist ein Lufteinlass im Aufstellungsraum erforderlich?
Ja, zwecks des Austauschs der für die Verbrennung vom Heizkessel verbrauchten Luft; oder eine direkte Verbindung mit dem Freien.

8) Was muss ich auf dem Display des Heizkessel eingeben?
Die gewünschte Wassertemperatur; der Heizkessel steuert entsprechend die Leistung, um sie zu erreichen oder beizubehalten.
Für kleine Anlagen ist die Einstellung einer Betriebsweise möglich, die das Abstellen und das Einschalten des Heizkessel abhängig von der erreichten Wassertemperatur vorsieht. (sich für die erste Inbetriebnahme an den Händler wenden).

9) Kann ich außer Pellet anderen Brennstoff verbrennen?
NEIN. Der Heizkessel wurde für die Verbrennung von Pellet von 6/8 mm Durchmesser gebaut, anderes Material könnte ihn beschädigen.

10) Wie lange muss das Rauchabzugsgebläse während der Abschaltphase drehen?
Es ist normal, dass das Rauchabzugsgebläse 15 Minuten lang nach dem Abschaltbefehl des Heizkessels weiter läuft.
Diese Betriebsweise ermöglicht die Absenkung der Temperatur des Heizkessels und des Rauchgasabzugs.

11) Wann nimmt die Umwälzpumpe ihren Betrieb auf?
Sofort nach dem Einschalten des Heizkessels, um die Wassertemperatur einheitlich zu halten, und stoppt sofort nach der Abschaltphase, wenn die Wassertemperatur unter den eingegebenen SOLLWERT sinkt (Werkseinstellung 40°C).

12) Welche Bedienungsschritte kann man vom Bedienfeld aus ausführen, wenn man die Konsole DOMOKLIMA GRAPHICA installiert hat?
Man kann die Ein- bzw. Abschaltzeit des Heizkessels (wenn die Betriebsart LEISTUNGSREGELUNG auf der Konsole DOMOKLIMA GRAPHICA freigegeben wurde), die Ein- bzw. Abschaltung des Heizkessels von Hand einstellen und im Fall einer etwaigen Betriebsunterbrechung den Alarm zurücksetzen.

13) Kann man die Alarme von der Konsole DOMOKLIMA GRAPHICA aus zurücksetzen?
Nein, im Falle einer etwaigen Betriebsunterbrechung kann man nur vom Bedienfeld auf dem Heizkessel aus eingreifen. Dies aus Gründen der Sicherheit und der Prüfung des Zustands des Heizkessels vor dem erneuten Einschalten.

CHECK LIST

Mit dem vollständigen Lesen der technischen Beschreibung zu ergänzen

Aufstellung und Installation
- Inbetriebnahme durch den zugelassenen Händler, der die Garantie ausgestellt hat
- Belüftung des Raums
- Der Rauchkanal bzw. Schornstein empfängt nur den Abzug des Heizkessel
- Der Rauchabzug weist auf: höchstens drei Kurven
  höchstens 2 Meter in der Waagerechten
- Die Abzugsrohre sind aus geeignetem Material (rostfreier Stahl empfohlen)
- Bei der Durchquerung von möglichem brennbaren Material (z. B. Holz) wurden alle Brandverhütungsmaßnahmen getroffen
- Ist das beheizbare Raumvolumen angemessen, unter Berücksichtigung der Wirksamkeit der Heizkörper beurteilt worden: Wie viel kW wurden als erforderlich erachtet???
- Die Hydraulikanlage wurde von einem zugelassenen Techniker als entsprechend bescheinigt gemäß Ministerverordnung 37 nach Gesetz 46/90.

Gebrauch
- Das verwendete Pellet (6 mm Durchmesser) ist von guter Qualität und nicht feucht
- Der Tiegel und das Aschefach sind sauber und richtig positioniert
- Die Tür ist richtig geschlossen
- Der Tiegel ist richtig an seinem Platz eingesetzt
- Die Wärmetauscherrohre und das Innere des Brennraums sind sauber
- Die Hydraulikanlage wurde entlüftet
- Der (auf dem Manometer abgelesene) Druck beträgt mindestens 1 Bar.

DARAN DENKEN, DEN TIEGEL VOR JEDEM ANZÜNDEN ZU SAUGEN
Im Fall von gescheiterter Zündung vor dem erneuten Start, den Tiegel leeren.

REINIGUNGS-ZUBEHÖR

Eimer des Aschensaugers ohne Motor (Art.-Nr. 275400)
Für die Reinigung des Brennraums

Geachte Meneer/Mevrouw,
We danken u dat u voor ons product gekozen heeft en we feliciteren u met uw aankoop.
We raden u aan om dit blad aandachtig door te lezen alvorens u van dit product gebruik maakt, teneinde de prestaties ervan optimaal en veilig te kunnen benutten.

Voor overige informatie of hulp kunt u zich wenden tot uw DEALERS waar u uw product gekocht heeft of kunt u onze website www.edilkamin.com bezoeken onder het kopje DEALERS.

OPMERKING
-Verzeker u ervan, nadat u de termokachel uitgepakt heeft, dat hij integer en compleet isinhoud ("koud" handvat, garantiebewijs, handschoen, CD/technisch blad, spatel, vochtopnemend zout).

Wend u in het geval van storingen onmiddellijk tot de verkoper waar u uw product gekocht heeft en neem een kopie van het garantiebewijs en het aankoopbewijs mee.

- Inbedrijfstelling/keuring
Deze handeling moet absoluut uitgevoerd worden door de dealer op straffe van de verlies van het recht op garantie. De inbedrijfstelling beschreven in de Italiaanse norm UNI 10683/2012 bestaat uit een reeks controles nadat de inbouwhaard geïnstalleerd is van de ketel uitgevoerd moeten worden en die de correcte functionering van het systeem en de overeenstemming ervan met de wetgeving vaststellen.

- de fabrikant acht zich niet verantwoordelijk voor schade veroorzaakt door gebruik in het geval van verkeerde installaties, onjuist onderhoud en een verkeerd gebruik van het product.
- het controlenummer voor de identificatie van de ketel treft u:
- aan de bovenkant van de verpakking
- in het garantiebewijs in de vuurhaard
- op het plaatje dat op de voorkant in het apparaat is aangebracht;

Deze documenten moeten bewaard worden met het aankoopbewijs waarvan u de gegevens moet doorgeven op het moment dat u informatie aanvraagt of in het geval van onderhoud;

- de weergegeven details zijn grafisch en geometrisch indicatief.

NEDERLANDS

CONFORMITEITSVERKLARING

EDILKAMIN S.p.A. Met legaal kantoor te Via Vincenzo Monti 47 - 20123 Milaan – SOFI- Nummer BTWnummer 00192220192

Verklaart voor eigen verantwoordelijk verantwoordeljkheid:
Dat de Verwarmingsketel op houten pellet die hieronder beschreven staat conform de Richtlijn 89/106/EEG (Bouwproducten) is
KETEL MET PELLET met het commerciële merk EDILKAMIN, genaamd BERING

- SERIE NUMMER: Ref. Gegevensplaatje
- BOUWJAAR: Ref. Gegevensplaatje

De conformiteit met de vereisten van de Richtlijn 89/106/EEG wordt tevens bepaald door de conformiteit met de Europese norm: **EN 303-5:2012**

Verklaart tevens dat
De ketel met houten pellets BERING de vereisten van de Europese richtlijnen respecteert.
2006/95/EG - Laagspanningsrichtlijn
2004/108/EG - Richtlijn Elektromagnetische Compatibiliteit

EDILKAMIN S.p.a. wijst elke verantwoordelijkheid voor de slechte functionering van het apparaat als gevolg van de vervanging, montage en/of wijzigingen die niet door EDILKAMIN personeel zonder de toestemming hiervan uitgevoerd zijn.

VEILIGHEIDSINFORMATIE

BERING NOOIT WERKEN ZONDER WATER IN DE INSTALLATIE.

EEN EVENTUELE “DROGE” ONTSTEKING KAN DE VERWARMINGSKETEL IN GEVAAR BRENGEN.

BERING MOET WERKEN MET EEN DRUK VAN ONGEVEER 1,5 BAR.

• De ketel is ontworpen voor het verwarmen van water door middel van de automatische verbranding van houtpellets 6 mm diameter in de vuurhaard.

• Het enige gevaar dat door het gebruik van de ketel veroorzaakt kan worden, is verbonden aan het niet opvolgen van de installatienormen, de directe aanraking met de (externe) elektrische onderdelen onder spanning, de aanraking met vuur en de warme onderdelen of de introductie van vreemde stoffen.

• Maak voor de verbranding uitsluitend gebruik van houtpellets (doorsnede 6/8 mm).

• De ketel zijn voorzien van beschermingsinstallaties die de uitdoving van de ketel garanderen in het geval dat bepaalde componenten slecht functioneren. Laat dit gebeuren zonder dat u ingrijpt.

• Voor een normale functionering moet de ketel geïnstalleerd worden in overeenstemming met de aanwijzingen van dit blad. Voorkom de opening van de deur tijdens de functionering: de verbranding wordt automatisch aangestuurd.
Ingrepen zijn dus niet noodzakelijk.

• Voorkom het invoeren van vreemde voorwerpen in de vuurhaard of in de tank.

• Voorkom het gebruik van ontvlambare producten voor de reiniging van het rookkanaal (het deel dat de opening voor rookafvoer van de ketel met de schoorsteen verbindt).

• Deze onderdelen van de vuurhaard en de tank kunnen uitsluitend bij KOUDE ketel worden uitgezogen.

• Voormijd de reiniging als de haard warm is.

• Controleer of de ketel door de erkende Edilkamin dealer volgens de aanwijzingen van dit blad geplaatst en ontstoken wordt. Deze voorwaarden zijn tevens zeer belangrijk voor de geldigheid van de garantie.

• Tijdens de functionering van de ketel bereiken de afvoerleidingen en de deur interne zeer hoge temperaturen (nooit zonder de speciale handschoen aanraken).

• Voorkom het plaatsen van niet hittebestendige voorwerpen in de nabijheid van de ketel.

• Maak NOOIT gebruik van vloeibare brandstoffen om de ketel aan te steken of het houtskool aan te wakkeren.

• Sluit de luchtopeningen van de installatieruimte en de luchtinvoeren van de ketel nooit af.

• Maak de ketel nooit nat en voorkom de aanraking van de elektrische onderdelen met natte handen.

• Voorkom het aanbrengen van verkleinstukken in de rookafvoerleidingen.

• De ketel moet geïnstalleerd worden in een brandwerende ruimte voorzien van alle services (toevoer en afvoer) die het apparaat voor een correcte en veilige functionering (zie de indicaties van dit technische blad) nodig heeft.

• De Verwarmingsketel moet in een ruimte geïnstalleerd zijn waar de temperatuur zich boven de 0°C bevindt.

• Voeg eventueel antivriesadditieven aan het water in de installatie toe.

• Installeer een waterverzachter als het (bij)vulwater een hardheid heeft van minstens 35°F. Voor tips raadpleeg de normen UNI 8065-1989 (Behandeling van water in openbare verwarmingsinstallaties).

• Probeer de ketel nooit opnieuw aan te steken als dit eerder niet gelukt is. Leeg eerst de vuurhaard

• LET OP:
DE PELLETS DIE U UITDE VUURHAARD HAALTMAGNIET IN DE TANK GESTOPTWORDEN.

NEDERLANDS

BELANGRIJK !!!

Wanneer er brand ontstaat in de ketel, het rookkanaal of de haard, ga als volgt te werk:
- Haal de stekker uit het stopcontact
- Blus met een kooldioxide CO^2-blusser
- Waarschuw de Brandweer

PROBEER HET VUUR NOOIT MET WATER TE BLUSSEN!

Laat het apparaat vervolgens door uw Dealer controleren. Laat de haard door een erkend technicus controleren.

EIGENSCHAPPEN

De ketel benut voor de verbranding houtpellets, kleine cilinders geperst houtmateriaal. De verbranding hiervan wordt elektronisch aangestuurd.
De pellettank (A) bevindt zich aan de achterkant van de ketel. U kunt de tank vullen met behulp van de deksel aan de achterkant van de top.
De brandstof (pellet) wordt uit de tank (A) opgenomen en met een vulschroef (B), aangedreven door een reductiemotor (C), en wordt naar de vuurpot (D) gebracht.
De pellet wordt ontstoken door lucht die met een elektrische weerstand (E) verwarmd en door een rookverwijderaar (F) in de vuurhaard gezogen wordt.
De verbrandingslucht wordt door de rookverwijderaar (F) in de installatieruimte opgenomen (de installatieruimte moet een luchttoevoer hebben).
De rook die door de verbranding geproduceerd is, wordt door dezelfde rookverwijderaar (F) uit de haard gezogen en wordt uitgestoten door de opening (G) onderaan op de achterkant van de ketel.
De stalen vuurhaard, met bodem en bovenzijde in vermiculiet, wordt vooraan afgesloten met een blinde deur.
Op de deur bevindt zich een veiligheidscontroleopening om de vlam te kunnen controleren.
Het warme water dat door de ketel geproduceerd wordt, wordt met behulp van een ingebouwde circulator naar het circuit van de verwarmingsinstallatie gestuurd.
De volledige ketel en de deur zijn geïsoleerd, waardoor betere prestaties gegarandeerd worden. Zo wordt het warme water dat door de ketel geproduceerd wordt niet verspild in de ruimte waar ze geïnstalleerd wordt, maar wordt ze alleen in de hydraulische installatie gebruikt.
De ketel is ontworpen om te functioneren met een gesloten expansievat (I) en een veiligheidsklep, beiden in de ketel ingebouwd.
De hydraulische kit (P) bestaat uit: circulator, veiligheidsklep, expansievat.
De hoeveelheid brandstof, de verwijdering van rook/de toevoer van verbrandingslucht en de activering van de pomp worden aangestuurd door de elektronische kaart voorzien van software met het Leonardo® systeem waarmee een optimale verbranding, een hoog rendement en een geringe uitstoot gegarandeerd worden.
Verder is er een tweepolige stekker om een extern grafisch paneel (standaard geleverd) aan te sluiten en/of een Domoklima-systeem (beheersysteem voor geïntegreerde installaties van Edilkamin).
Op het glazen deurtje is het synoptische paneel (L) aangebracht, waarmee alle fases van functionering kunnen worden bestuurd en weergegeven.
De ketel is aan de achterkant voorzien van een serieel contact voor de aansluiting op remote inschakelapparatuur (met behulp van het kabeltje code 640560) bijv. telefoonschakelaar, omgevingsthermostaat. De ketel bestaan vanbinnen volledig uit gietijzer.

Functioneringswijze
(zie voor verdere details pag. 156).
De temperatuur van het water dat voor de installatie vereist is (we raden een gemiddelde temperatuur van 70°C aan) kunt u op het paneel instellen. De ketel moduleert handmatig of automatisch vervolgens het vermogen om deze temperatuur te behouden of te bereiken. In het geval van kleine installaties is het mogelijk om de Eco functie te activeren (de ketel bepaalt aan de hand van de gevraagde watertemperatuur de ontstekingen en uitdovingen).

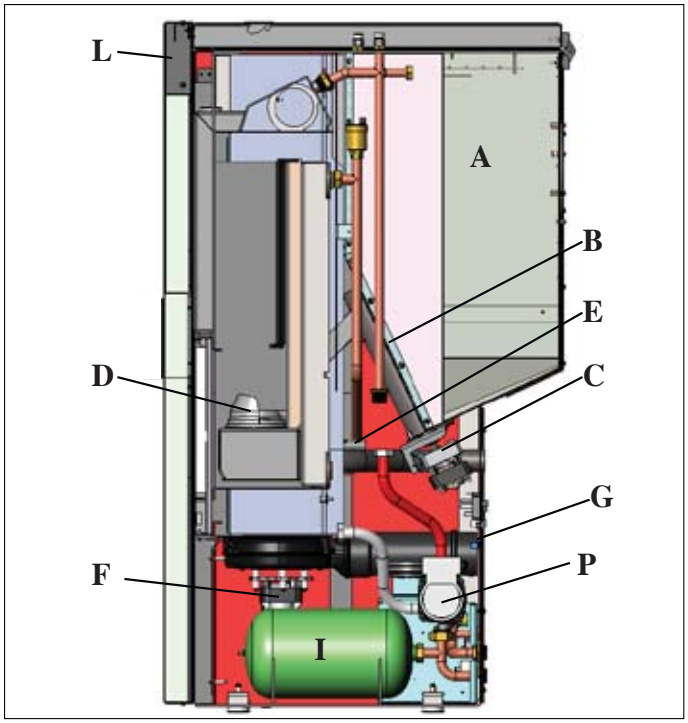

SYSTEEM LEONARDO®
LEONARDO® is een systeem dat de verbranding beschermt en regelt en een optimale functionering in elke omstandigheid waarborgt. Dankzij de twee sensoren die het drukniveau in de verbrandingskamer en de rooktemperatuur opmeten. Het opmeten en de optimalisering van de twee parameters vindt continu plaats zodat eventuele storingen in de functionering onmiddellijk gecorrigeerd kunnen worden. Het LEONARDO® systeem garandeert een constante verbranding door automatisch de trek aan de hand van de eigenschappen van de schoorsteen (bochten, lengte, vorm, doorsnede, enz.) en de omgevingsomstandigheden (wind, luchtvochtigheid, luchtdruk, installatie op grote hoogte, enz.) af te stellen. De installatienormen moeten in acht worden genomen. Het LEONARDO® systeem is tevens in staat het soort pellet te herkennen en automatisch de toevoer ervan af te stellen zodat keer op keer het vereiste verbrandingsniveau gegarandeerd wordt.

SERIEPOORT
Op de AUX poort (op de elektronische kaart) is het mogelijk om door de DEALER een optional voor de controle van het aansteken en uitdoven te laten installeren (bijv. telefoonschakelaar, omgevingsthermostaat), op de achterkant van de ketel. Kan worden aangesloten met de afzonderlijk brugverbinding (code 640560).

BUFFERBATTERIJ
De elektronische kaart is voorzien van een bufferbatterij (type 3 Volt CR 2032). Een storing in de functionering (hetgeen niet als een storing in het product maar als nromale slijtage moet worden beschouwd) van deze bufferbatterij wordt weergegeven met de berichten “Bat. 1”. Neem voor verdere informatie hierover contact op met de Dealer die de 1ste ontsteking uitgevoerd heeft.

ZEKERING * er bevinden zich twee zekeringen op de stekker met schakelaar op de achterkant van de ketel. Eén zekering wordt daadwerkelijk gebruikt, de andere is een reservezekering.

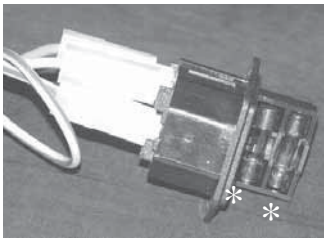

NEDERLANDS

EIGENSCHAPPEN

• AFMETINGEN EN PLAATS AANSLUITINGEN

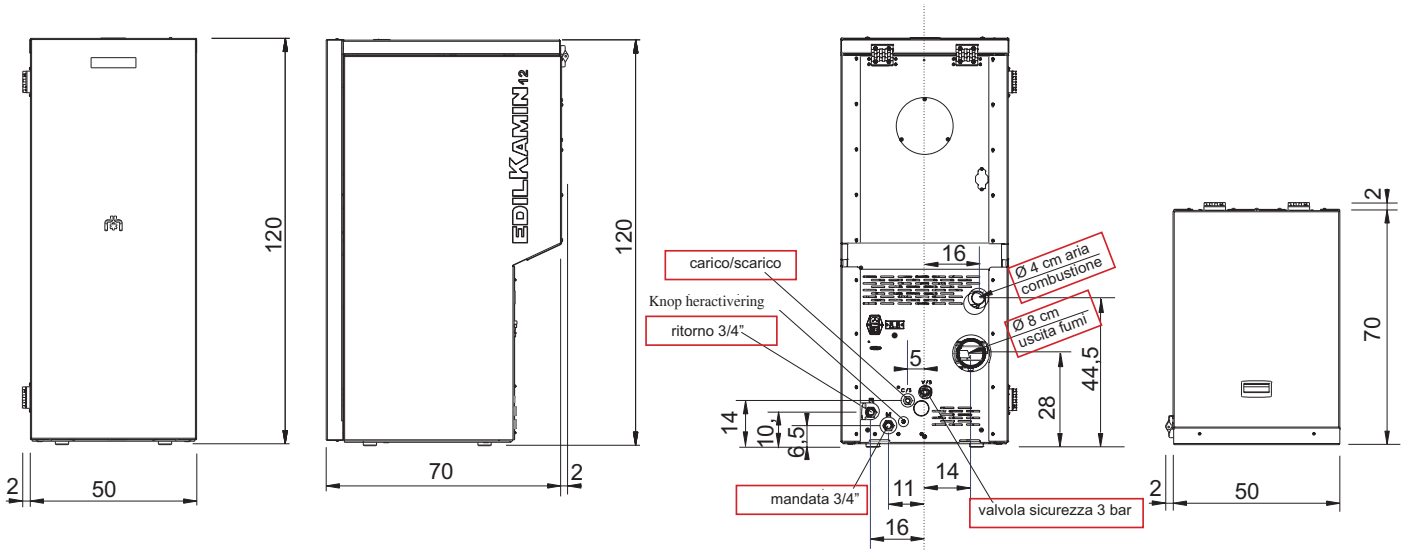

FRONT KANT TUREG PLAN

• SCHALTPLAN

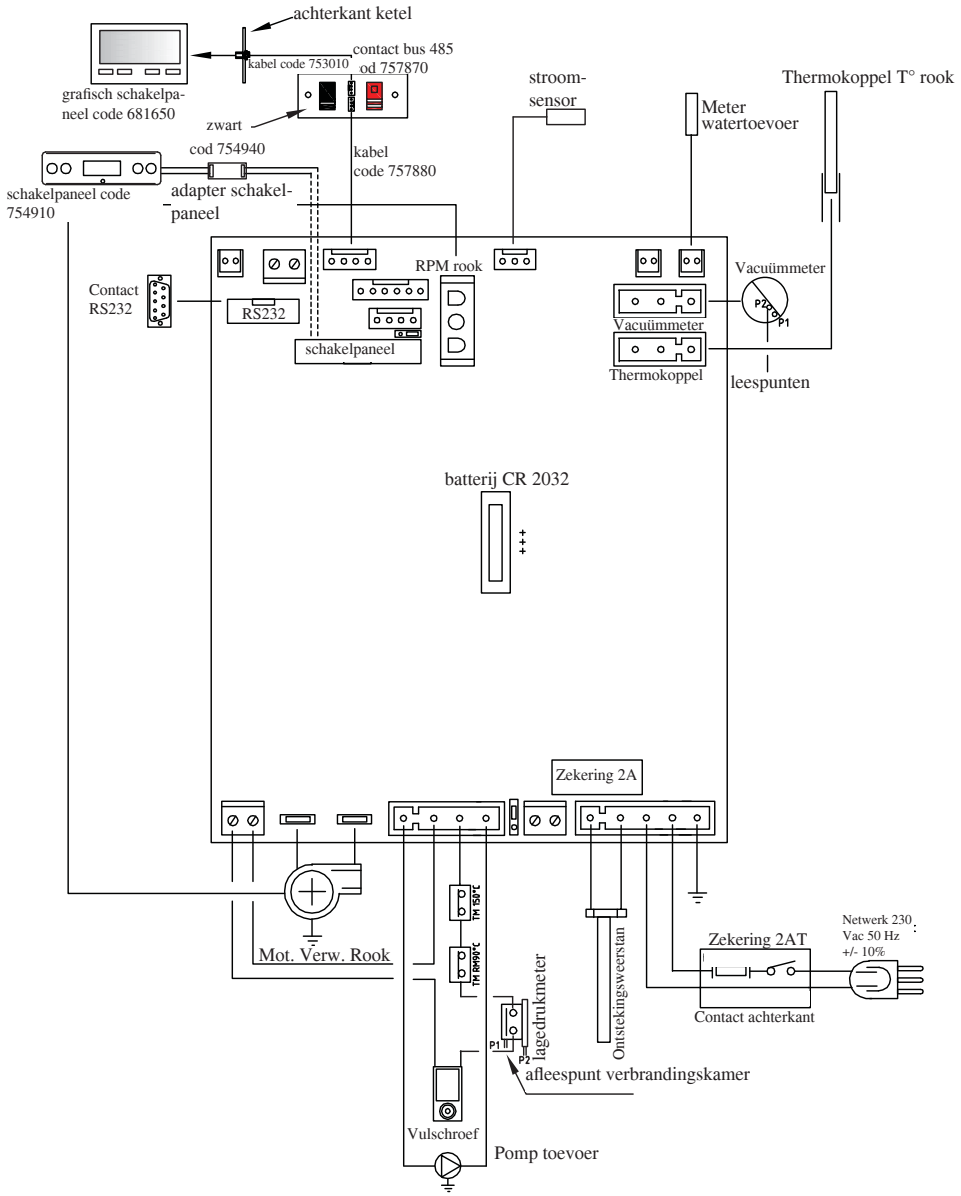

NEDERLANDS

EIGENSCHAPPEN

TECHNISCHE EIGENSCHAPPEN		
Nominaal vermogen	12	kW
Nominaal vermogen aan water	12	kW
Globaal rendement ongeveer	93	%
CO-uitstoot (13% O2)	0,006	%
Rendementsklasse EN 303-5:2012	5	n°
Max druk	3	bar
Bedrijfsdruk	1,5	bar
Temperatuur rookafvoer volgens test EN 4785/303/5	195	°C
Minimum trek	12	Pa
Verbrandingsduur min/max	19 / 58	uur
Verbruik brandstof min/max	0,9 / 2,75	kg/h
Tankinhoud	55	kg
Verwarmbaar volume	315	m³
Gewicht met verpakking	195	kg
Doorsnede rookafvoer mannelijke aansluiting (mannelijke)	80	mm

* Het verwarmingsvolume is berekend een isolatie van het huis conform de Italiaanse wet 10/91, en verdere wijzigingen en met een warmteaanvraag van 33 Kcal/m³ per uur.

ELEKTRISCHE EIGENSCHAPPEN		
Voeding	230Vac +/- 10% 50 Hz	
Gemiddeld geabsorbeerd vermogen	150	W
Geabsorbeerd vermogen tijdens ontsteking	450	W
Beveiliging op hoofdvoeding (zie pag. 144)	Zekering 2AT, 250 Vac 5x20	
Beveiliging op elektronische kaart (zie pag. 145)	Zekering 2AT, 250 Vac 5x20	

AFBEELDING:
1) Houd er rekening mee dat elektrische apparaten storingen kunnen veroorzaken.
2) let op: laat handelingen aan onderdelen onder spanning, onderhoud en/of controles uitvoeren door gekwalificeerd personeel. (Vooraleer enig onderhoud uit te voeren, altijd de stekker uittrekken.)

De hierboven vermelde gegevens zijn indicatief.
EDILKAMIN s.p.a. behoudt zich het recht voor zonder mededeling en naar onherroepelijk oordeel de producten te kunnen wijzigen.

EIGENSCHAPPEN

• COMPONENTEN - BESCHERMINGS - EN MEETINSTALLATIES

Rook thermokoppel
Bevindt zich op de rookafvoer en meet de temperatuur. Het thermokoppel regelt de aansteekfase en bij te lage of te hoge temperatuur (SF o AL 07).

Luchtstroomsensor
Bevindt zich in het afzuigkanaal, blokkeert de ketel wanneer de stroom van de verbrandingslucht niet correct is, met het daaruit volgende risico op problemen met de druk in het rookcircuit.

Mechanische drukschakelaar
Blokkeert de pellettoevoer wanneer de deur van de vuurhaard geopend is of wanneer het schoorsteenkanaal verstopt is.

Veiligheidsthermostaat wormschroef
Bevindt zich nabij het pelletreservoir. Deze onderbreekt de elektrische voeding voor de reductiemotor indien de gedetecteerde temperatuur te hoog is.

Watertemperatuursensor
Deze meet de temperatuur van het water in de ketel en zendt die informatie naar de kaart, teneinde de pomp en de vermogensafstelling van de ketel te regelen.
Bij een te hoge temperatuur, zet de sensor een blokkeringsfase in.

Veiligheidsthermostaat overtemperatuur water
meet de temperatuur van het water in de ketel. Als de temperatuur te hoog is, wordt een uitdooffase opgestart door de elektrische voeding van de reductiemotor te onderbreken. Heractiveer de thermostaat als deze heeft ingegrepen door middel van een druk op de knop aan de achterkant van de ketel. Demonteer hiervoor het klepje.

Overdrukklep 3 bar
laat, als de druk van het plaatje bereikt wordt, het water in de installatie weglopen. Hierna is het dus nodig de installatie bij te vullen.
LET OP!!!! onthoud dat u het systeem aansluit op het riool.

Weerstand
Zorgt voor het opwekken van de verbranding van de pellets. Blijft aan totdat de vlam niet aan is. Dit onderdeel is onderhevig aan slijtage.

Rookverwijderaar
“duwt” de rook de schoorsteen in en neemt lucht op wegens een onderdruk van de verbrandingslucht.

Reductiemotore
Activeert de vulschroef, waardoor de pellets van de tank naar de vuurpot gevoerd worden.

Vacuümmeter (elektronische druksensor):
Meet de drukwaarde (ten opzichte van de installatieruimte) in de verbrandingskamer op.

Veiligheidsthermostaat tank:
Op het pellet laadsysteem
grijpt in als de temperatuur in de ketel te hoog is. Blokkeert het laden van pellets waardoor de ketel uitgaat.

Pomp (circulator)
“duwt” het water naar de verwarmingsinstallatie.

Gesloten expansievat
“absorbeert” de variaties van het watervolume in de ketel die door het verwarmen worden veroorzaakt.
!Het is noodzakelijk dat een thermisch technicus aan de hand van de totale hoeveelheid water in de installatie bepaalt of het nodig is het bestaande vat te integreren met een ander vat!

Drukmeter
bevindt zich vooraan aan de binnenkant van de ketel (als u de deur opent), staat toe om de waterdruk in de ketel af te lezen. Met de ketel in werking is de aanbevolen druk maximaal 1,5 bar.

Afvoerkraantje
Aan de achterkant van de ketel; uitsluitend openen als u het water uit de ketel moet laten lopen.

Kraantjes handmatige luchtafvoer
Aan de voorkant van de top op de punten V1-V2, voor het ontsnappen van de lucht die tijdens de watertoevoer eventueel aanwezig is in de ketel.

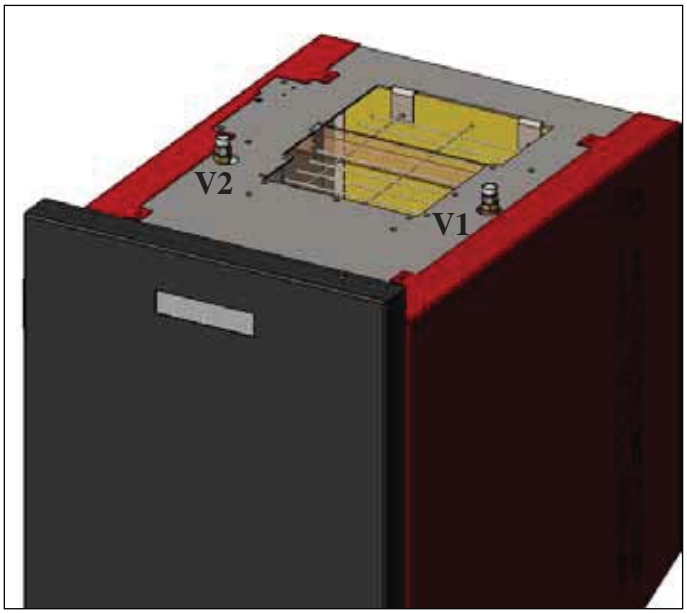

NEDERLANDS

OPMERKING:IN HET GEVALVAN EEN BLOKKERING SIGNALEERT DE KETEL OP HET DISPLAY DE OORZAAK HIERVAN. DE BLOKKERING WORDT VERVOLGENS OPGESLAGEN.

INSTALLATIE

De hydraulische aansluiting dient uitgevoerd te worden door gekwalificeerd personeel dat een conformiteitsverklaring kan afgeven volgens D.M. (Italiaanse ministeriële beschikking) 37 ex L. 46/90.
Tijdens de installatie en het gebruik van het apparaat moeten de plaatselijke en nationale wetten en de Europese normen in acht worden genomen. In Italië refereert men aan de norm UNI 10683/2012 alsmede aan de regionale indicaties of de indicaties van de plaatselijke ASL. Er dient altijd verwezen te worden naar de wetgeving die van kracht is in de respectieve landen. Vraag de beheerder om toestemming alvorens u het apparaat in een meergezinshuis installeert.

CONTROLE COMPATIBILITEIT METANDERE INSTALLATIES

De ketel mag NIET geïnstalleerd worden in een ruimte waar zich ook verwarmingstoestellen met gas van het type B bevinden (bv. gasgestookte verwarmingsketels, kachels en toestellen met een afzuigkap), aangezien dit de werking van deze toestellen kan hinderen of beïnvloeden.

CONTROLE ELEKTRISCHE AANSLUITING (breng de stekkerdoos op een bereikbare plek aan)

De ketel is voorzien van een elektrische voedingskabel die op een 230 V 50 Hz stopcontact, het liefst voorzien van een magnetothermische schakelaar, moet worden aangesloten.
Spanningsvariaties van meer dan 10% kunnen de normale werking van de ketel negatief beïnvloeden.
Wanneer deze nog niet aanwezig is, dient er een differentiële schakelaar voorzien te worden.
De elektrische installatie moet aan de normen voldoen; controleer met name de doeltreffendheid van de aarding.
De voedingslijn moet een doorsnede hebben die geschikt is voor het vermogen van de apparatuur.
Edilkamin acht zich niet verantwoordelijk voor storingen in de functionering als gevolg van een slechtfunctionerend aardecircuit.

PLAATSING EN AFSTANDEN VOOR BRANDVEILIGHEID

Voor een correcte werking van de ketel dient deze waterpas op de vloer te worden geplaatst.
Controleer de draagkracht van de vloer.
De ketel moet worden geïnstalleerd met inachtneming van de volgende veiligheidsvoorwaarden:
- gemiddeld brandbare materialen moeten op minstens 10 cm van de ketel geplaatst worden.
- indien de ketel op een ontvlambare vloer wordt geplaatst, moet een plaat van warmte
- isolerend materiaal tussen de vloer en de haard worden geplaatst, die aan de zijkanten minstens 20 cm en aan de voorkant minstens 40 cm uitsteekt.

Op de ketel en in het geval van afstanden die kleiner zijn dan de veiligheidsafstanden mogen geen voorwerpen van ontvlambare materialen worden geplaatst.
In het geval van een aansluiting op een houten wand of een wand van andere ontvlambare materialen is het noodzakelijk de rookafvoerleiding met keramiekfiber of een materiaal met soortgelijke eigenschappen te isoleren.

LUCHTTOEVOER: absoluut noodzakelijk

Het is noodzakelijk dat de installatieruimte van de ketel voorzien is van een luchttoevoer met e en minimum doorsnede van 80 cm² zodat het herstel van de verbruikte lucht voor de verbranding gegarandeerd wordt. De ketel kan ook lucht aanvoeren door een rechtstreekse verbinding naar buiten via een verlengstuk op de stalen buis met een diameter van 4 cm. In dat geval kunnen problemen ontstaan door condensatie en moet u de luchttoevoer met een netje beschermen, waarbij een minimale vrije doorgang van 12cm² is gewaarborgd. De buis moet korter zijn dan 1 meter en mag geen bochten hebben. De buis moet eindigen met een segment van 90° naar beneden gericht met een windbescherming.

ROOKAFVOER

Het afvoersysteem mag uitsluitend door de ketel gebruikt worden (het is niet toegestaan dat de schoorsteen tevens voor andere installaties gebruikt wordt).
Het afvoeren van de rook vindt plaats door een leiding aan de achterkant met een doorsnede van 8 cm. We raden de installatie van een T-stuk met een condens verzameldop aan op het beginstuk van het verticale deel. De rookafvoer moet met behulp van geschikte stalen leidingen EN 1856 gecertificeerd.
De leiding moet hermetisch afgesloten zijn. Voor de afdichting van de leidingen en een eventuele isolatie hiervan is het noodzakelijk materialen te gebruikt worden dat bestand is tegen hoge temperaturen (siliconen of mastiek geschikt voor hoge temperaturen).
Het enige horizontale deel mag tot 2 m lang zijn. Een totaal van 3 bochten met een max. wijdte van 90° is toegestaan.
Het is noodzakelijk (als de afvoer niet in een schoorsteen uitkomt) een verticaal deel en een windwerend eindstuk te installeren (referentie UNI 10683/2012).
Het verticale kanaal kan zowel intern als extern zijn. Als het rookkanaal zich in de buitenlucht bevindt, moet hij op passende wijze geïsoleerd zijn. Als het rookkanaal in een schoorsteen uitkomt, moet deze geschikt zijn voor vaste brandstoffen.
Als de doorsnede groter is dan 150 mm, is het noodzakelijk hem te verkleinen door hier leidingen met een juiste doorsnede en gemaakt van passende materialen in aan te brengen (bijv. stalen leidingen met een doorsnede van 80 mm).
De verschillende delen van het rookkanaal moeten geïnspecteerd kunnen worden. Wanneer het rookkanaal niet demonteerbaar is moet deze kijkglazen voor het reinigen hebben.
De ketel is ontworpen om te werken in alle weersomstandigheden. In het geval van bijzondere omstandigheden, zoals harde wind, kunnen er beveiligingssystemen in werking treden die ervoor kunnen zorgen dat de ketel uitgeschakeld wordt. Laat in dergelijke gevallen het apparaat nooit met gedeactiveerde beveiligingen functioneren. Neem contact op met uw Dealer als het probleem aanhoudt.

TYPISCHE GEVALLEN

Afb. 1

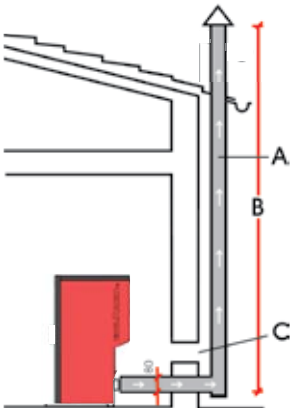

Afb. 2

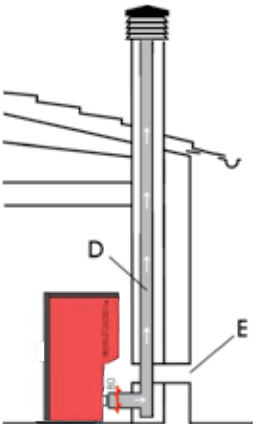

A: geïsoleerde stalen schoorsteen
B: minimum hoogte 1,5 m, en alleszins voorbij de dakrand
C-E: externe luchttoevoer (doorgang minimaal 80 cm²)
D: stalen rookkanaal in een bestaande gemetselde schoorsteen.

SCHOORSTEENPOT

De fundamentele eigenschappen zijn:
- interne doorsnede aan de onderkant gelijk aan de doorsnede van de schoorsteen
- doorsnede van de afvoer minstens tweemaal zo groot als de doorsnede van de schoorsteen
- bovenop het dak in de wind geplaatst buiten het bereik van refluxzones.

NEDERLANDS

INSTALLATIE

• HYDRAULISCHE AANSLUITINGEN:
VERWARMINGSINSTALLATIE MET KETEL ALS ENIGE WARMTEBRON.

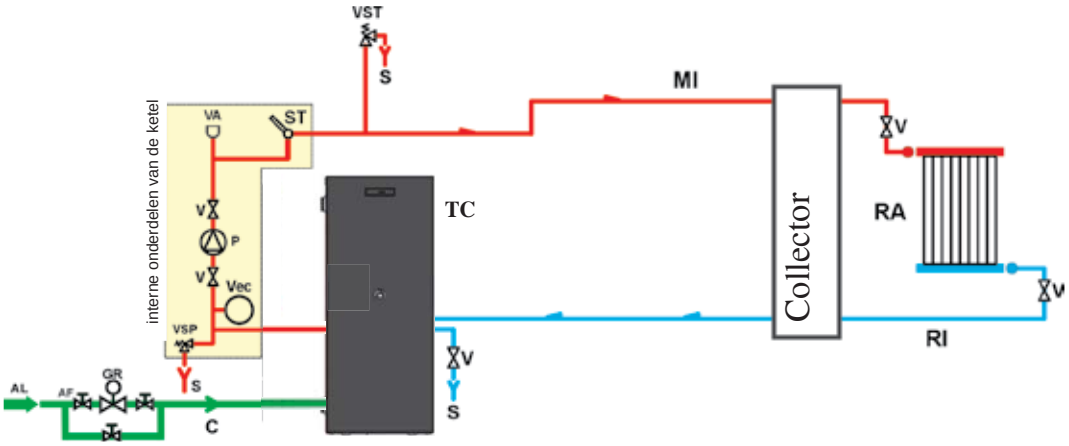

LEGENDA

AF: Koud Water
AL: Voeding waternet
C: Toevoer/Compensatie
GR: Drukreductor
MI: Toevoer Installatie
P: Pomp (circulator)
RA: Radiatoren
RI: Terugvoer Installatie
S: Afvoer
ST: Temperatuurmeter
TC: Ketel
V: Kogelklep
VA: Automatische lucht afvoerklep
Vec: Gesloten Expansievat
VSP: Veiligheidsklep
VST: Thermische afvoerklep

VERWARMINGSINSTALLATIE MET KETEL EN BOILER.

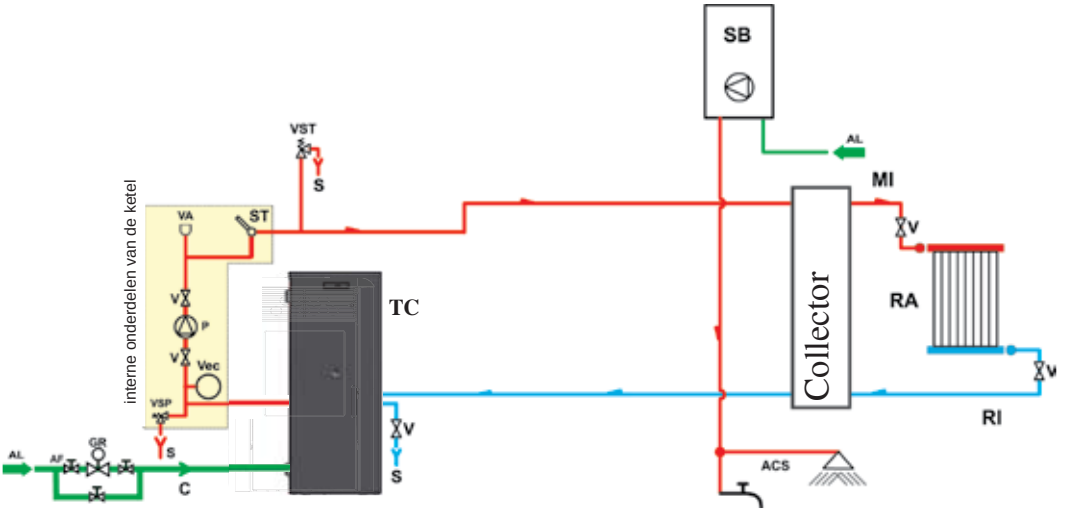

LEGENDA

ACS: Warm Water voor Sanitair Gebruik
AL: Voeding waternet
C: Toevoer/Compensatie
GR: Drukreductor
MI: Toevoer Installatie
P: Pomp (circulator)
RA: Radiatoren
RI: Terugvoer Installatie
S: Afvoer
SB: Boiler
ST: Temperatuurmeter
TC: Ketel
V: Kogelklep
VA: Automatische lucht afvoerklep
Vec: Gesloten Expansievat
VSP: Veiligheidsklep
VST: Thermische afvoerklep

VERWARMINGSINSTALLATIE MET KETEL ALS ENIGE WARMTEBRON MET PRODUCTIE VAN WARM WATER VOOR SANITAIR GEBRUIK MET BEHULP VAN EEN BOILER.

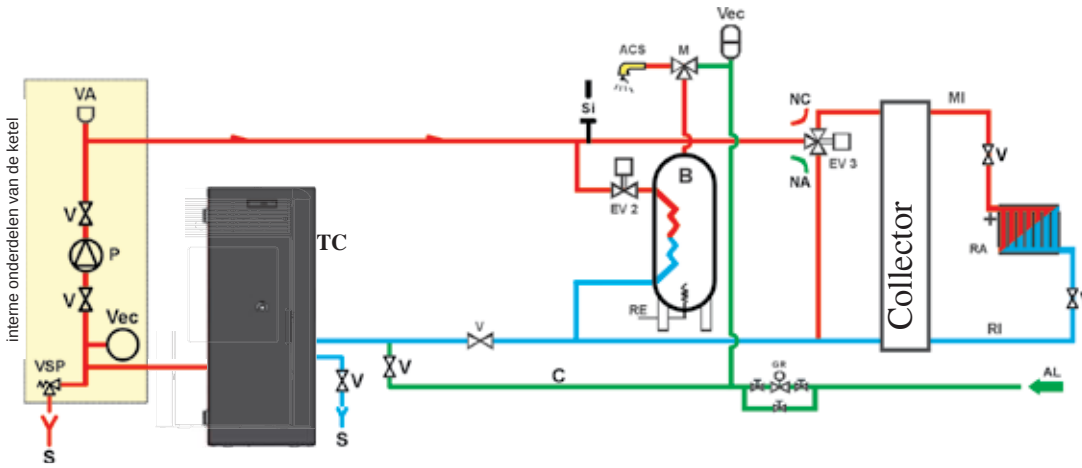

LEGENDA

ACS: Warm Water voor Sanitair Gebruik
AL: Voeding waternet
B: Boiler
C: Toevoer/Compensatie
EV2: 2-wegs Elektroklep
EV3: 3-wegs Elektroklep
NA: Normaal Open
NC: Normaal Gesloten
GR: Drukreductor
MI: Toevoer Installatie
P: Pomp (circulator)
RA: Radiatoren
RI: Terugvoer Installatie
S: Afvoer
TC: Ketel
V: Kogelklep
Vec: Gesloten Expansievat
VSP: Veiligheidsklep

Dit schema is indicatief, de correcte installatie is ten laste van de loodgieter.

ACCESSOIRES: De schema's op de vorige pagina's voorzien het gebruik van accessoires die bij Edilkamin besteld kunnen worden. Bovendien zijn afzonderlijke onderdelen verkrijgbaar (warmteuitwisselaar, kleppen, enz.). Wend u voor het aanvragen van informatie tot uw plaatselijke dealer.

INSTALLATIE

DOMOKLIMA is een domotica-systeem waarmee de verschillende onderdelen van een verwarmingsinstallatie beheerd kunnen worden: zonnepanelen, vloerverwarming, puffers, boilers voor warm water voor sanitair gebruik, enz.
De volgende configuraties zijn mogelijk:

• HYDRAULISCHE AANSLUITINGEN: SCHEMA INSTALLATIE: “TYPE HWW”

Installatie voorzien van een boiler voor de productie van huishoudelijk warm water in combinatie met zonnepaneel

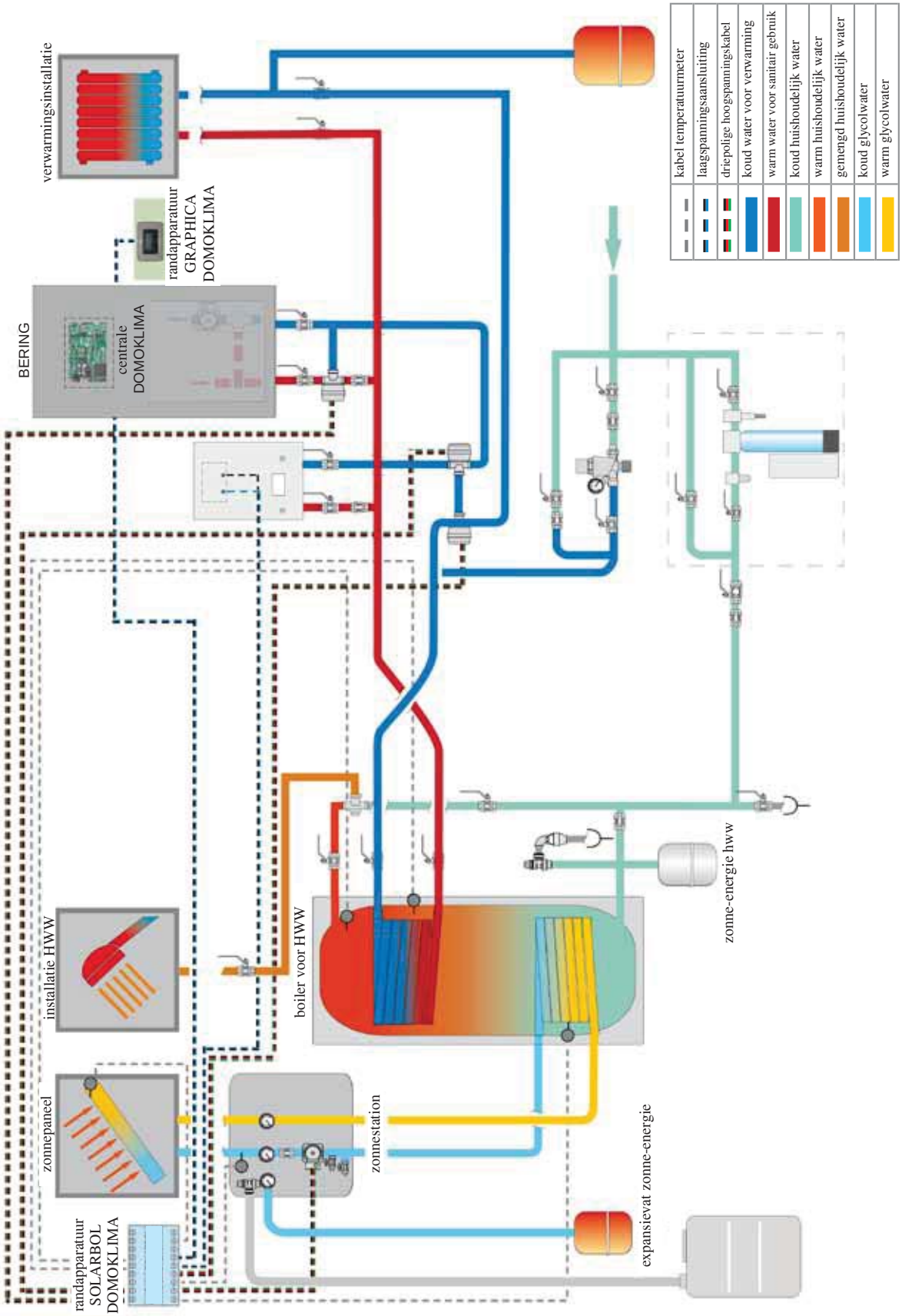

Dit schema is indicatief, de correcte installatie is ten laste van de loodgieter.

• HYDRAULISCHE AANSLUITINGEN: SCHEMA SAMENSTELLING INSTALLATIE: “ COMBI A + B”

Systeem voorzien van een puffer voor de gelijktijdige toevoer aan de verwarmingsinstallaties met vloerverwarming en huishoudelijk warm water in combinatie met zonnepanelen.

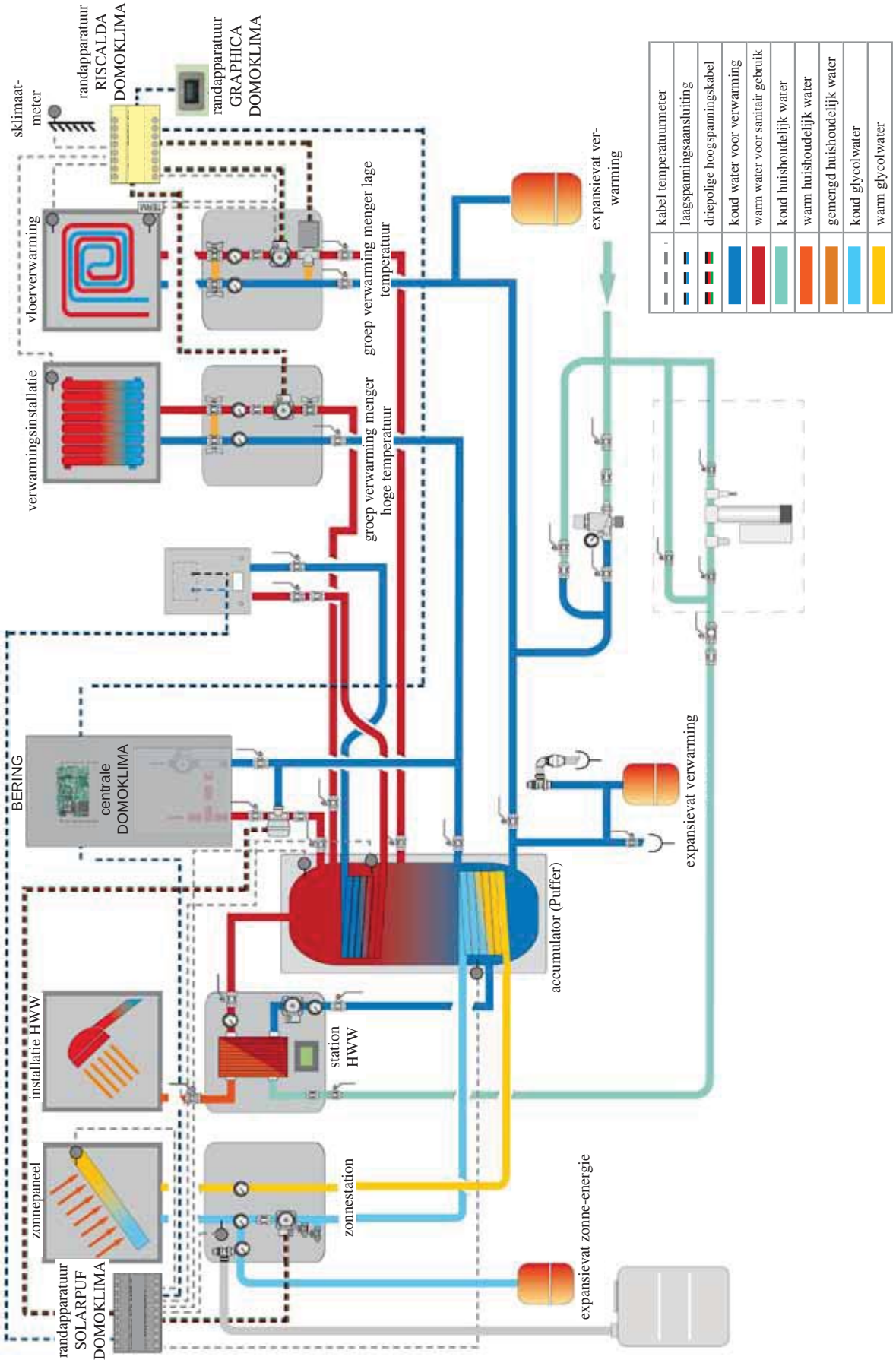

Dit schema is indicatief, de correcte installatie is ten laste van de loodgieter.

SCHAKELPANEEL DOMOKLIMA GRAPHICA code 741180

Bering gebruikt een grafisch display (DOMOKLIMA GRAPHICA) waarmee de stand van de ketel en de variatie van de werkingsparameters weergegeven kan worden.

Het is een grafisch paneel dat uitgerust is met alle accessoires die noodzakelijk zijn voor bevestiging aan de muur of voor inbouw.
Edilkamin stelt ook een esthetische cover ter beschikking, die hoe dan ook veranderd kan worden door er een andere aan te kopen in om het even welke winkel die elektrisch materiaal verkoopt.

Het schakelpaneel GRAPHICA wordt geleverd in een kartonnen doos, die de onderdelen bevat die afgebeeld zijn op afb. 1 op pag. 153:

Op de plaats waar het schakelpaneel geïnstalleerd wordt, dient een rechthoekige aftakdoos voor 3 modules bevestigd te worden:

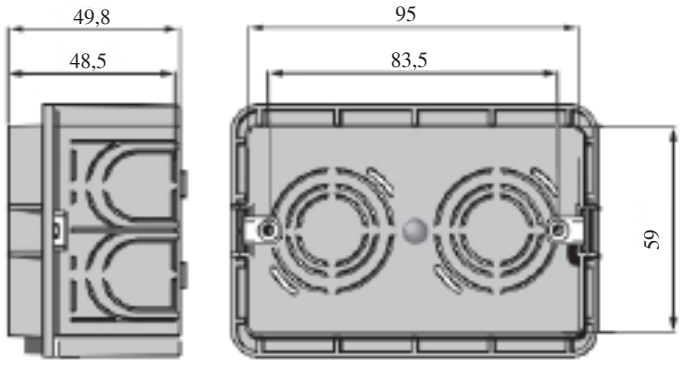

Verder dient er ook een buis aangebracht te worden om de elektriciteitsdraden die de aftakdoos verbinden met de ketel in onder te brengen.

Voorbeeld display geïntegreerde DOMOKLIMA-installatie om gelijktijdig radiatoren en verwarmingspanelen te voeden in combinatie met zonnepanelen

Voorbeeld display installatie met ketel zonder DOMOKLIMA

NEDERLANDS

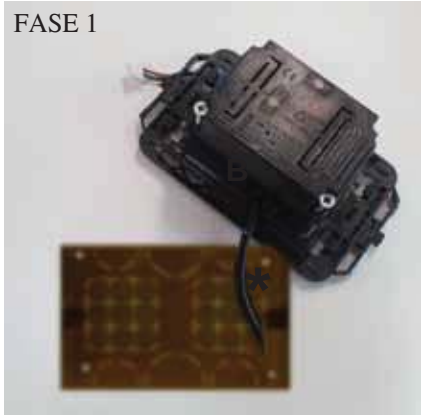

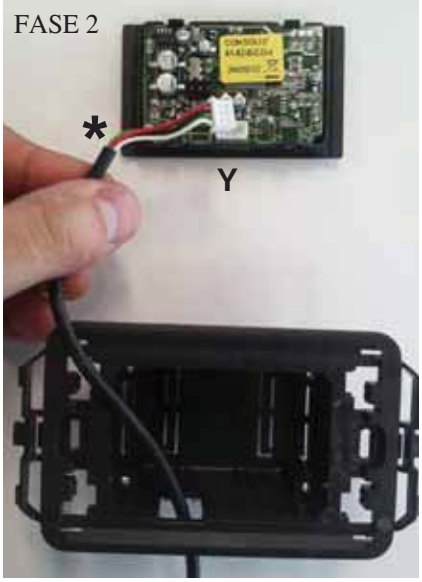

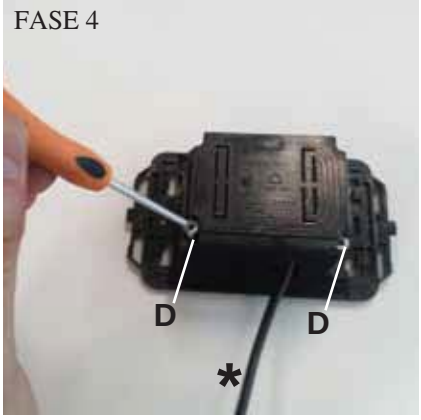

INSTALLATIESCHAKELPANEEL DOMOKLIMA GRAPHICA INGEBOUWD

Benodigd materiaal (afb.1):

- Bedieningspaneel met display (A)
- Plastic omhulsel voor inbouw (B)
- Cover (C)
- 2 zelftappende schroeven en muurpluggen (D)
- Plastic omhulsel voor bevestiging aan de muur (E)
- Plastic achterpaneel voor bevestiging aan de muur (F)
- Bescherming voor bevestiging aan de muur (G)
- Kabel BUS-aansluiting (H)

FASE 1
De kit bevat ook een geïsoleerde kabel met een doorsnede van 4,5 mm met een connector van 6,8 mm x 9,7 mm x 4,5 mm voor een totale lengt van ongeveer 10 m. Breng de kabel (*) die afkomstig is van de ketel naar de inbouwdoos in de muur van het schakelpaneel.
Steek de kabel in de opening op het plastic omhulsel (B).

FASE 2
Plaats de kabel, sluit hem aan op de connector (Y) die zich aan de achterkant van het bedieningspaneel met het display bevindt. (zorg ervoor dat u de connector correct plaatst)

FASE 3
Plaats het bedieningspaneel met display (A) in het plastic omhulsel.
(N.B. Let op de elektrische aansluitingen)
De zijde met de toetsen dient zich aan de kant van de opening te bevinden waardoor de kabel geschoven kan worden.

FASE 4
Maak het bedieningspaneel met het display vast aan het plastic omhulsel met de 2 bijgeleverde schroeven (D).
(N.B.: alleen van de kant in de richting van de opening waardoor de kabel geschoven kan worden).

FASE 5
Maak het geheel vast in de inbouwdoos aan de muur met twee schroeven (niet bijgeleverd).

FASE 6
Breng de cover (C) aan door ze op het plastic omhulsel te drukken.

FASE 7
Het bedieningspaneel kan nu gebuikt worden (nadat u de kabel aangesloten heeft op de ketel).

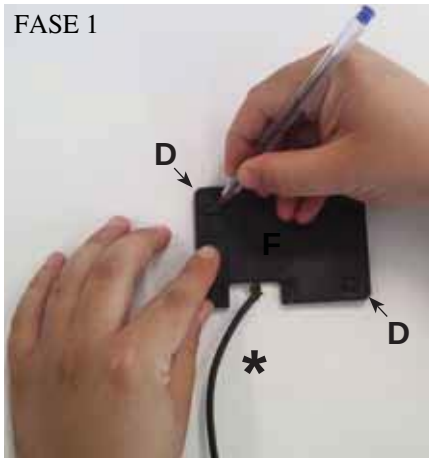

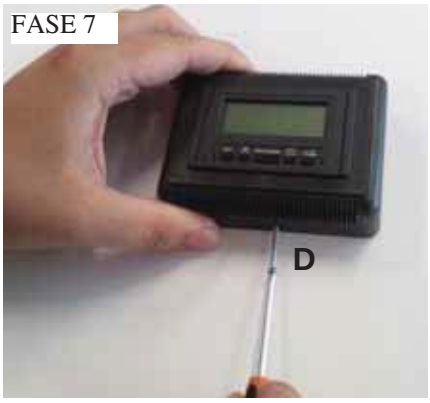

INSTALLATIESCHAKELPANEEL DOMOKLIMA GRAPHICA OP DE MUUR

Benodigd materiaal (afb.1 op pag. 153):

FASE 1
Breng de kabel (*) die afkomstig is van de ketel naar de plaats waar u het schakelpaneel wilt installeren. Plaats het achterpaneel voor bevestiging aan de muur (F) in de nabijheid van de kabel die afkomstig is van de ketel.
Breng een teken aan op de muur op de plaatsen waar de bevestigingspluggen van het achterpaneel (F) aangebracht dienen te worden.
Boor gaten met passende afmetingen in de muur, plaats de 2 pluggen (D), maak het plastic paneel (F) vast met de 2 schroeven (zorg ervoor dat kabel die uit de muur komt overeenkomt met opening op het achterpaneel).

FASE 2
Plaats het bedieningspaneel met het display (A) in het plastic omhulsel (E). (N.B.: de kant met de toetsen dient in de richting van het gat in het midden van het omhulsel geplaatst te worden).
Druk totdat het display correct geplaatst is.

FASE 3
Sluit de kabel aan op de connector (Y) die zich aan de achterkant van het bedieningspaneel met het display bevindt (N.B. zorg ervoor dat u de connector correct plaatst)

FASE 4
Plaats de plastic bescherming (G) op de achterkant van het omhulsel (E). Let op de elektrische aansluitingen.

FASE 5
Maak de plastic beschermingskap vast met de 2 bijgeleverde zelftappende schroeven (D) (alleen van de kant in de richting van de opening waardoor de kabel geschoven kan worden).

FASE 6
Breng het plastic omhulsel (E) aan met het bedieningspaneel, druk op het achterpaneel dat u reeds aan de muur heeft vastgeschroefd en steek het in elkaar.

FASE 7
Breng de bijgeleverde zelftappende schroef (D) aan op het onderste gedeelte om het plastic omhulsel (E) met het bedieningspaneel vast te maken aan het achterpaneel op de muur (F).

FASE 8
Het bedieningspaneel is geïnstalleerd en klaar om gebruikt te worden.

INSTALLATIE

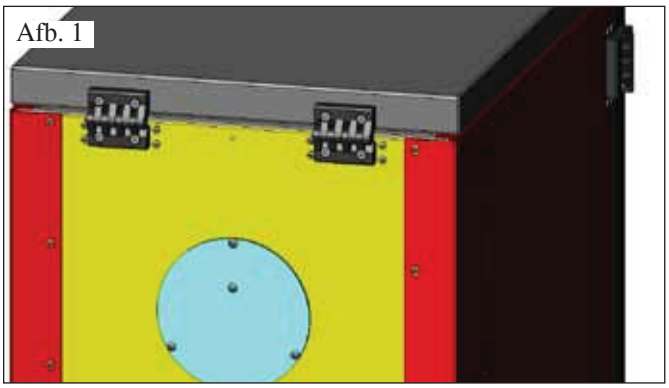

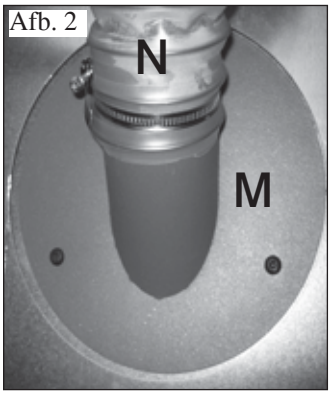

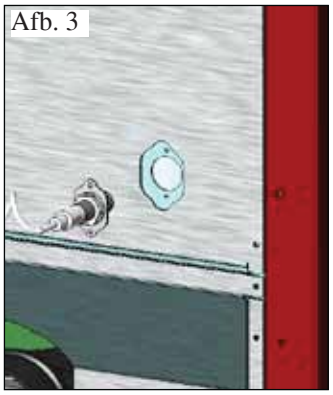

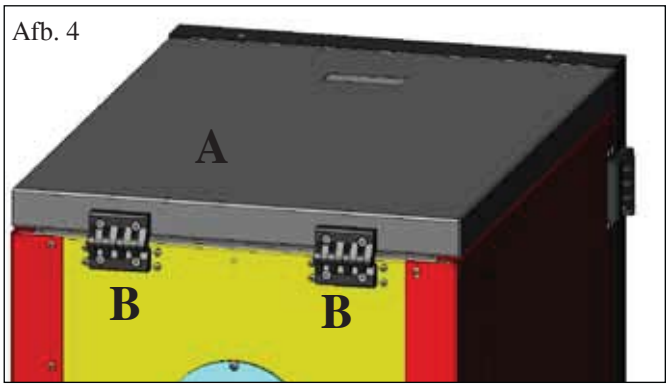

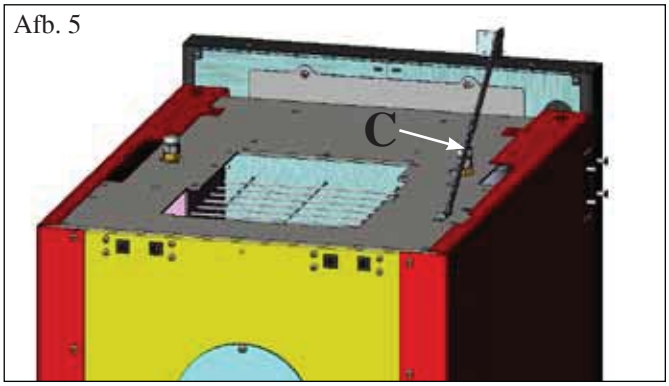

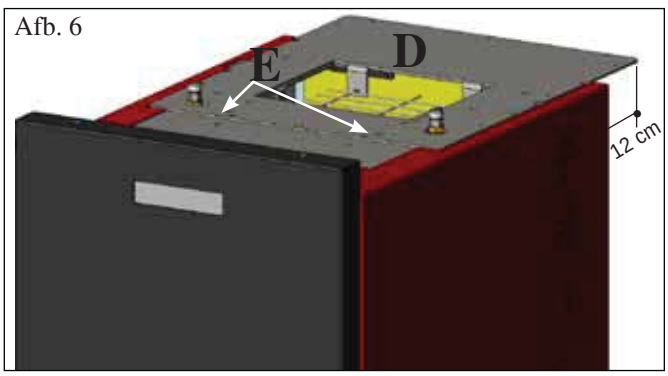

VOORBEREIDING VOOR PELLETVULSYSTEEM MET VULSCHROEF (optioneel)

De ketel is voorzien voor het laden van pellets met behulp van een vulschroefsysteem.

LET OP: de ketel dient op ten minste 30 cm van de achterwand geplaatst te worden

Ga als volgt te werk om het systeem te installeren:

N.B.:
schakel eerst de ketel uit en koppel de stroomkabel los.

Afb. 1 - 2
• Verwijder de bescherming die op de achterkant van de ketel vastgeschroefd is (afb. 1) en vervang deze door de flens om de flexibele buis vast te maken die zich in de verpakking van het systeem bevindt (M - afb. 2).

• Aan de flens (M) dient de flexibele buis voor pellettoevoer vastgemaakt te worden (zie het technische blad van het systeem)**.**

Afb. 3
• Plaats de niveausensor in de daarvoor bestemde opening op de achterkant van de ketel, nadat u de dop, die met twee schroeven is vastgemaakt, verwijderd heeft.

VOORBEREIDING VOOR PNEUMATISCH PELLETVULSYSTEEM (optioneel)

De ketel is voorzien voor het laden van pellets met behulp van een pneumatisch systeem.

Dit systeem wordt handmatig door de gebruiker ingeschakeld.

LET OP: de ketel dient op ten minste 12 cm van de achterwand geplaatst te worden

Ga als volgt te werk om het systeem te installeren:

N.B.:
schakel eerst de ketel uit en koppel de stroomkabel los.

Afb. 4 - 5:
Verwijder het plaatstalen deksel (A) door de twee scharnieren (B) en de staaf (C) te demonteren.

Afb. 6:
Plaats de plaat (D) die zich in de verpakking van het systeem bevindt, en maak ze vast met twee bijgeleverde schroeven (E).

Afb. 7:
Aan de plaat (D) dient de externe unit voor de pelletaanzuiging vastgemaakt te worden (zie het technische blad van het systeem).

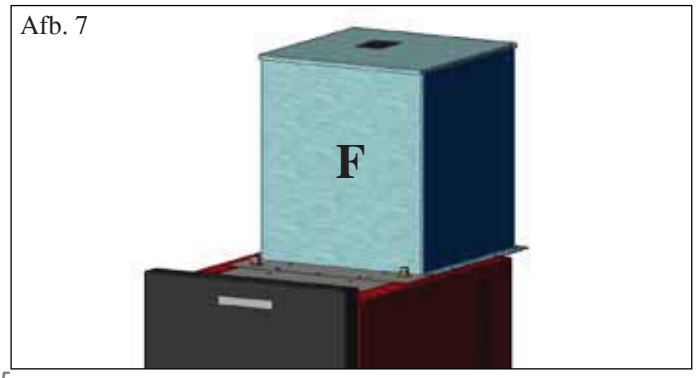

NEDERLANDS

1ste Ontsteking/Test ten laste van de geautoriseerde dealer Edilkamin
De inbedrijfstelling moet uitgevoerd worden zoals voorgeschreven door de norm UNI 10683/2012.
Deze norm duidt aan welke controlewerkzaamheden moeten uitgevoerd worden om de correcte werking van het systeem te garanderen.

De technische assistentie van Edilkamin (dealer) zal tevens de ketel ijken aan de hand van het soort pellets en de installatievoorwaarden.

Voor de activering van de garantie is de inbedrijfstelling door de dealer vereist.

De Dealer moet tevens:
- Controleer dat de hydraulische installatie op correcte wijze uitgevoerd is en dat de installatie voorzien is van een expansievat dat groot genoeg is om de veilige functionering te kunnen garanderen. **De aanwezigheid van een expansievast, dat in de ketel ingebouwd is, vormt GEEN passende bescherming tegen de thermische uitzettingen van het water in de installatie. Daarom moet de installateur beoordelen of er een aanvullend expansievat nodig is, afhankelijk van het soort installatie waaraan het is verbonden.**
- Voorzie de ketel van een elektrische voeding en voer de koude keuring uit (door de Dealer).
- Vul de installatie met behulp van het toevoerkraantje (we raden u aan om de druk van 1,5 bar niet te overschrijden). Laat tijdens het vullen de pomp en het ontluchtingskraantje “ontluchten”.

Tijdens de eerste ontstekingen is het mogelijk dat u een lichte verflucht ruikt. Dit zal binnen korte tijd verdwijnen.

Voor het ontsteking is het noodzakelijk het volgende te controleren:
• De correcte installatie
• De elektrische voeding
• De hermetische afsluiting van het deurtje.
• De reiniging van de vuurhaard
• Dat de indicatie stand-by op het display weergegeven wordt (datum en ingestelde tijd).

N.B.: Tijdens het produceren van warm water voor sanitair gebruik, gaat het vermogen aan de verwarmingselementen tijdelijk omlaag.

LET OP:
Laat tijdens de eerste ontsteking met behulp van de handbediende kranen (V1 - V2) aan de voorkant van de top de lucht/het water weglopen.
Herhaal deze handeling tevens tijdens de eerste dagen dat de ketel gebruikt wordt en als de installatie voor deel is bijgevuld. Lucht in de leidingen benadeelt de functionering.
Om het ontluchten van de kleppen V1 en V2 te vereenvoudigen zijn rubberen slangetjes bijgesloten.

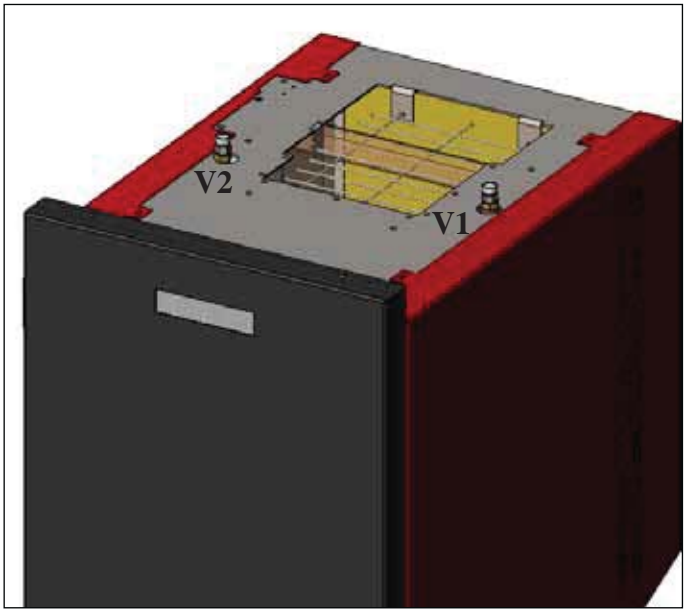

NEDERLANDS

OPMERKING betreffende de brandstof.
BERING zijn ontworpen en geprogrammeerd voor de verbranding van pellets houtpellets 6/8 mm diameter.
Pellets is een brandstof in de vorm van kleine cilinders verkregen door het samenpersen van zaagsel, heeft hoge waarden en bevat geen lijm of andere vreemde materialen.
Houtpellets worden verkocht in zakken van 15 Kg.
Om de functionering van de ketel niet in gevaar te brengen is het noodzakelijk dat u hier GEEN andere materialen in verbrandt. Het gebruik van andere materialen (samengeperst hout) kan door laboratoriumtests worden aangetoond en zorgt ervoor dat de garantie te vervallen komt.
Edilkamin heeft de producten op dusdanige ontworpen, getest en geprogrammeerd dat de beste prestaties verkregen worden door het gebruik van houtpellets met de volgende eigenschappen:
– doorsnede : 6/8 millimeter
– maximum lengte : 40 mm
– maximum vochtigheid : 8 %
– calorisch rendement : minstens 4300 kcal/kg
Het gebruik van pellets met andere eigenschappen vereist een nieuwe ijking van de ketel, overeenkomstig met de ijking die de Dealer op het moment van de 1ste ontsteking uitvoert. Het gebruik van ongeschikte pellets kan leiden tot: een afname van het rendement; storingen in de functionering; blokkeringen wegens verstoppingen, bevuild glas, onverbrande stoffen,...
Een eenvoudige analyse van de pellets kan visueel worden uitgevoerd:
Goede kwaliteit: glad, regelmatige lengte, niet erg stoffig.
Slechte kwaliteit: met barsten in de lengte en overdwars, zeer stoffig, zeer variabele lengtes en aanwezigheid van vreemde lichamen.

ONTSTEKING

Met de ketel in stand-by (nadat u gecontroleerd heeft of de vuurpot schoon is), druk op de toets om de ontstekingsprocedure te starten.
Op het display verschijnt de aanduiding "**ON AC**" (start verbranding); nadat enkele controles uitgevoerd worden op het moment dat de pellets aangestoken worden, verschijnt op het display de aanduiding "**ON AR**" (ontsteking verwarming).
Deze fase duurt enkele minuten, waardoor de ontsteking en het verwarmen van de warmtewisselaar van de ketel correct voltooid worden.
Na enkele minuten schakelt de ketel over op de verwarmingsfase en op het display verschijnt de aanduiding "**burn**". Vervolgens wordt tijdens de werkingsfase de temperatuur van de watertoevoer die door de gebruiker is ingesteld en de brandkracht die door het automatisch modulerende systeem gekozen is.

UITSCHAKELEN

Als u op de toets drukt terwijl de ketel ingeschakeld is, dan wordt de uitschakelingsfase ingezet, die het volgende voorziet:

- De pellettoevoer wordt onderbroken
- De pellets die zich in de vuurpot bevinden worden opgebruikt, waarbij de rookventilator in werking blijft (gewoonlijk gedurende 10 minuten)
- De ketel koelt af, waarbij de pomp geactiveerd blijft totdat de uitschakelingstemperatuur wordt bereikt
- De aanduiding "OF" verschijnt op het display, samen met het aantal minuten dat ontbreekt tot de uitschakeling

Tijdens de uitschakelingsfase kan de ketel niet opnieuw ingeschakeld worden. Wanneer de uitschakelingsfase voltooid is, schakelt het systeem automatisch over op stand-by.

AUTOMATISCHE WERKING

De gebruiker dient de temperatuur van het water dat toegevoerd wordt in te stellen, afhankelijk van het soort installatie en de afmetingen, alsook de atmosferische temperatuur en het seizoen waarin de installatie wordt gebruikt.
De ketel moduleert zelfstandig de brandkracht in functie van het verschil tussen de ingestelde temperatuur (ingesteld op het display) en de temperatuur die waargenomen wordt door de watersensor. Wanneer de gewenste temperatuur wordt bereikt, schakelt de ketel over op de minimumstand (brandkracht 1).
De gewenste temperatuur van het water dat toegevoerd wordt kan verhoogd worden door op de toets te drukken of verlaagd worden door op de toets te drukken.

Op het display verschijnt afwisselend de gewenste temperatuur en de brandkracht dit automatisch gekozen wordt door het modulerende elektronische systeem.

ECONOMY-FUNCTIE

Deze functie is geschikt wanneer de ketel deel uitmaakt van een kleine installatie, of hoe dan ook waar de werking op de minimumstand tot een goede verwarming leidt.
Deze functie wordt automatisch beheerd en schakelt de ketel uit wanneer de ingestelde temperatuur van de toevoer wordt bereikt.
Op het display verschijnt de aanduiding "**EC OF**" met het aantal resterende minuten voordat de kachel uitgeschakeld wordt.
Wanneer de temperatuur van de toevoer onder de ingestelde waarde daalt, wordt de ketel automatisch opnieuw ingeschakeld.
Vraag aan uw dealer om deze functie eventueel te activeren bij de eerste ontsteking.

FUNCTIE ACTIVERING OP AFSTAND (poort AUX)

Met behulp van een speciale kabel (code 640560) is het mogelijk om de ketel in en uit te schakelen met behulp van een afstandsbediening, zoals een telefonische gsm-activator, een omgevingsthermostaat, een zoneklep of een contactsysteem met de volgende logica:
Geopend contact = ketel uitgeschakeld
Gesloten contact = ketel ingeschakeld

De in- en uitschakeling gebeurt 10 seconden nadat de laatste bediening is uitgevoerd.

Wanneer de poort voor activering op afstand in gebruik wordt genomen, is het mogelijk om de ketel in en uit te schakelen met het bedieningspaneel. De ketel wordt altijd ingeschakeld volgens de laatste ingevoerde opdracht, of het nu gaat over de in- of de uitschakeling.

GEBRUIKSAANWIJZINGEN

SYNOPTISCH PANEEL

Toets ON/OF
dient ook om te bevestigen/te verlaten

Selectietoets: toegang tot het instellingenmenu
(2 seconden ingedrukt houden)

Toets om de temperatuur te VERLAGEN en terug te bladeren van het geselecteerde item

Toets om de temperatuur te VERHOGEN en verder te bladeren dan het geselecteerde item

Geeft aan dat de circulator (pomp) werkt

Geeft aan dat de reductiemotor van de pellettoever werkt

Geeft aan dat u in het parametermenu werkt (alleen dealers)

Geeft aan dat de timer geactiveerd is, er is een automatisch uurprogramma gekozen

NEDERLANDS

AANDUIDING OP HET DISPLAY

OF	Het toestel bevindt zich in de uitschakelingsfase, duurt ongeveer 10 minuten, terwijl de pomp draait tot de ingestelde uitschakelingstemperatuur wordt bereikt (doorgaans 40° C)
ON AC	Ketel in de eerste ontstekingsfase, vullen met pellets en wachten tot het ontsteken van de valm
ON AR	Ketel in de tweede ontstekingsfase, verwarming ketellichaam en start verbranding
Burn	Ketel in de opwarmingsfase van de waterwarmtewisselaar
P1-P2-P3-P4-P5	Automatisch gemoduleerde brandkracht
50….80°C	Gewenste temperatuur watertoevoer
Pu	Automatisch reiniging vuurpot bezig
PROG	Timer-menu voor de wekelijkse programmering
SET	Menu om de klok in te stellen
SF	Stop vlam: blokkering van de ketel omwille van mogelijk gebrek aan pellet
AF	Ontsteking mislukt: blokkering van de ketel omdat de ontsteking mislukt is
CP-TS-PA	Controlemenu, uitsluitend voor dealers.
H1……H9	Alarmsysteem, het getal identificeert de oorzaak van het alarm

Wanneer de ketel in stand by is, verschijnt de aanduiding OF op het display, alsook de ingestelde temperatuur.

DE VULSCHROEF VULLEN.

De leiding voor de pellettoevoer (vulschroef) dient bijgevuld te worden wanneer de ketel nieuw is (tijdens de eerste ontsteking) of wanneer de ketel geen pellets meer bevat.

Om het vullen te starten, druk gelijktijdig de toetsen in. Op het display verschijnt de aanduiding “**RI**”.

De functie wordt automatisch uitgeschakeld na 240 seconden of wanneer u op de toets drukt.

INSTELLING: KLOK EN WEKELIJKSE PROGRAMMERING

Druk gedurende 2 seconden op de toets SET om het programmeringsmenu te openen. Op het display verschijnt de aanduiding "**TS**".

Druk op de toetsen totdat "**Prog**" verschijnt en druk op SET.

Door op de toetsen te drukken kunt u de volgende instellingen selecteren:

• **Pr OF**: Schakelt het gebruik van de timer volledig in of uit.

Om de timer te activeren, druk op de toets SET en stel "**On**" in met behulp van de toetsen ; om de timer uit te schakelen, stel "**OFF**" in; bevestig de instelling met de toets SET; om de programmering te verlaten, druk op de toets ESC.

• **Set**: staat toe het uur en de huidige dag in te stellen.

Om het huidige uur in te stellen, selecteer op het display de aanduiding "**SET**", bevestig door op de toets SET te drukken, stel het huidige uur in; met de toets verhoogt u het uur met 15 minuten telkens als u erop drukt, met de toets verlaagt u de tijd met 1 minuut telkens als u erop drukt.

Bevestig de instelling met de toets SET, stel de dag van de week in met behulp van de toetsen (bv. Maandag=Day 1), bevestig de programmering met de toets SET; na het invoeren van het uur/de dag verschijnt er op het display de aanduiding '**Prog**'; om verder te gaan met de programmering voor Pr1/Pr2/Pr3, druk op SET of druk op 'ESC' om de programmering te verlaten.

• **Pr 1**: Dit is het eerste programma, waarin een ontstekingsuur en een uitschakelingsuur ingesteld worden, alsook de dagen en de tijdspanne waarop de instelling toegepast moet worden **Pr 1**.

N.B.: Wanneer u het schakelpaneel DOMOKLIMA GRAPHICA installeert en de modaliteit ON/OFF instelt (zie volgende pagina), dan wordt de programmering uitgeschakeld. De programmering wordt direct uitgevoerd met behulp van het schakelpaneel DOMOKLIMA GRAPHICA.

Om de tijdspanne **Pr 1** in te stellen, selecteer met behulp van de toetsen "**Pr 1**", bevestig de selectie met de toets SET. Er verschijnt kort de aanduiding "**On P1**" op het scherm, stel met behulp van de toetsen het ontstekingsuur van de tijdspan ne **Pr 1** in, bevestig met de toets SET, op het scherm verschijnt even de aanduiding "**OFF P1**", stel met behulp van de toetsen het ontstekingsuur van de tijdspanne **Pr 1** in, bevestig met de toets SET.

Wijs de geprogrammeerde tijdspanne toe aan de verschillende dagen van de week. Met de toets SET kunt u de dagen overlopen, van day 1 tot day 7 , waar day 1 staat voor maandag en day 7 voor zondag. Met de toetsen kunt u het programma **Pr 1** in- of uitschakelen op de dag die op het display geselecteerd is (Voorbeeld: On d1=ingeschakeld of Of d1 =uitgeschakeld).

Wanneer de programmering voltooid is, verschijnt de aanduiding '**Prog**' op het scherm. Om de programmering verder te zetten **Pr 2/Pr 3**, druk op '**set**' en herhaal de bovenvermelde procedure of druk op 'ESC' om de programmering te verlaten.

Programmeringsvoorbeeld Pr 1 On 07:00 / OF 09:00: rood=ingeschakeld groen=uitgeschakeld

Day 1	Day 2	Day 3	Day 4	Day 5	Day 6	Day 7
On	On	On	On	On	Off	Off

Pr 2:

Staat toe een tweede tijdspanne in te stellen. Voor de programmering, volg de instructies van het programma Pr 1.

Programmeringsvoorbeeld Pr 2 On 17:00 / OF 23:00: rood=ingeschakeld groen=uitgeschakeld

Day 1	Day 2	Day 3	Day 4	Day 5	Day 6	Day 7
On	On	On	On	On	Off	Off

Pr 3:

Staat toe een derde tijdspanne in te stellen. Voor de programmering, volg de instructies van het programma Pr 1 en Pr 2.

Programmeringsvoorbeeld Pr 3 On 09:00 / OF 22:00: rood=ingeschakeld groen=uitgeschakeld

Day 1	Day 2	Day 3	Day 4	Day 5	Day 6	Day 7
Off	Off	Off	Off	Off	On	On

NEDERLANDS

GEBRUIKERSHANDLEIDING SCHAKELPANEEL DOMOKLIMA GRAPHICA

DE TAAL INSTELLEN
Om de taal in te stellen, dient u als volgt te handelen:
- op het scherm HOME, druk op om het even welke toets en vervolgens op de toets Menu, selecteer SCHAKELPANEEL en bevestig de selectie met de toets ↵ :

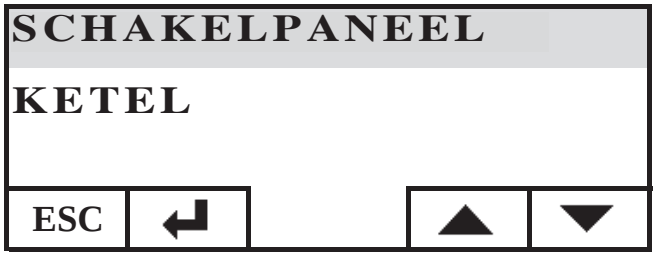

Selecteer TAAL en bevestig met de toets ↵ :

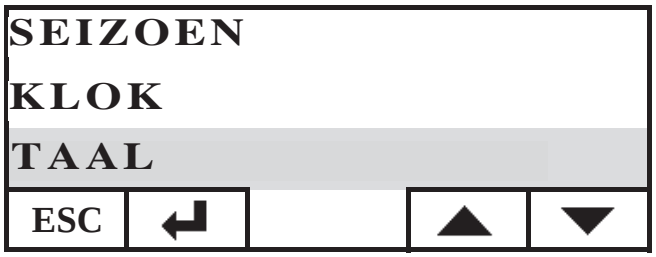

Vervolgens krijgt u toegang tot het scherm om de interne taal van het schakelpaneel in te stellen. Selecteer de gewenste taal door op de toetsen + en - te drukken en bevestig met de toets ↵ :

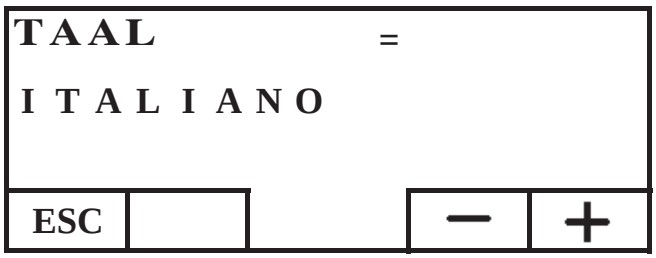

als de instelling voltooid is, kunt u het menu verlaten door herhaaldelijk op de toets ESC te drukken totdat u opnieuw het scherm HOME bereikt.
U kunt kiezen uit de volgende talen: Italiaans, Engels, Spaans, Duits, Deens, Grieks, Nederlands en Portugees.

SCHERM HOME

Het scherm HOME bevat een samenvatting van de werkingstoestand en staat toe deze te controleren. Met behulp van het schakelpaneel kunt u het toestel inschakelen, uitschakelen, de temperatuur wijzigen, tijdspannes programmeren. U kunt ook de temperatuur weergeven van het toegevoerde water, de ingestelde werkingstemperatuur, de brandkracht die door het systeem geselecteerd is, de verschillende ontstekings-, werking-, stand-by- en blokkeringsfasen.

Weergave van andere schermen
U kunt de weergave van andere schermen dan het scherm HOME behouden door het scherm dat u het meest interesseert te selecteren. Het schakelpaneel behoudt het scherm dat het laatste ingesteld is.
In geval van een stroomonderbreking keert het schakelpaneel automatisch terug naar het scherm HOME.
Wanneer u de periodieke weergave van de datum en het uur wilt verwijderen en op het scherm HOME alleen de stand van de ketel wilt weergeven, ga dan als volgt te werk:
- op het scherm HOME, druk gelijktijdig op de eerste toets rechts en de eerste toets links. Druk op de twee toetsen aan beide randen van het toetsenbord terwijl de stand van de kachel wordt weergegeven (het drukken moet snel en gelijktijdig gebeuren, anders wordt het bevel niet herkend);
- om de datum en het uur opnieuw weer te geven, druk opnieuw op de twee toetsen aan beide randen van het toetsenbord.

THERMOSTAATFUNCTIE
Met het schakelpaneel kunt u de ketel niet alleen op afstand controleren, u kunt het er ook op aansluiten en het laten werken als een omgevingsthermostaat, waarbij u de brandkrachtmodulatie kunt beheren of het in- en uitschakelen in functie van de ingestelde omgevingstemperatuur (u dient de parameters in te stellen met betrekking tot hoe u wilt dat de ketel werkt, in MODULE-BRANDKRACHT of in ON-OFF, de instelling dient uitgevoerd te worden door een dealer).
De instelling van de interne thermostaat verschijnt wanneer u op om het even welke toets op het schakelpaneel drukt. Druk op de toetsen + en - om de gewenste SET temperatuur in het vertrek in te stellen.

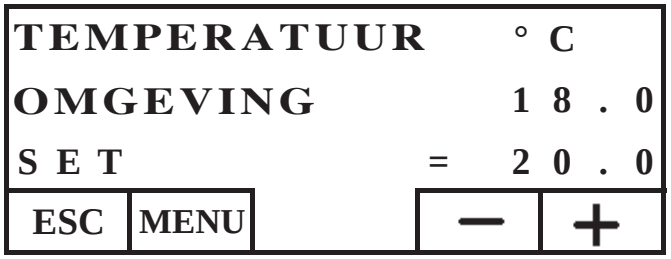

CHRONOTHERMOSTAATFUNCTIE
Met het schakelpaneel kunt u de ketel niet alleen op afstand controleren, u kunt het er ook op aansluiten en het laten werken als een chronothermostaat, waarbij u de modulatie kunt beheren of het in- en uitschakelen in functie van de ingestelde omgevingstemperatuur en tijdspannes. Stel de parameters met betrekking tot de werking van de ketel in, MODULE-BRANDKRACHT of ON-OFF. Deze instelling dient uitgevoerd te worden door een dealer.
In de modaliteit ON-OFF schakelt de programmering via het schakelpaneel de programmering via het synoptische paneel uit.
In de modaliteit MODULE-BRANDKRACHT kunt u de comfort- en economy-functies instellen zoals hieronder beschreven (de ketel moduleert de werking om de gewenste temperatuur te behouden en te vermijden dat de ketel uitgeschakeld wordt).
Als u de ketel wilt uitschakelen, stel de fasen ON-OFF in met behulp van het synoptische paneel, zoals beschreven op de vorige pagina. Om de chronothermostaat te gebruiken, dient u hem te activeren: druk op het scherm HOME op om het even welke toets en vervolgens op de toets Menu, selecteer SCHAKELPANEEL en bevestig met de toets ↵ :

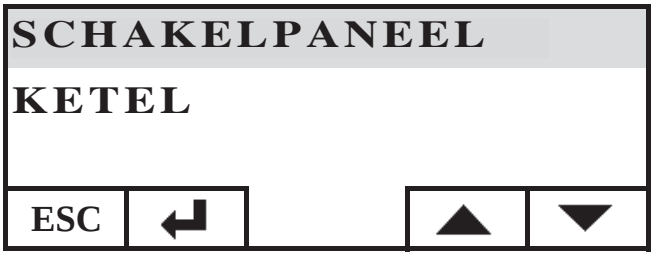

NEDERLANDS

Selecteer PROGRAMM.MODULE, druk op de toets ↵ :

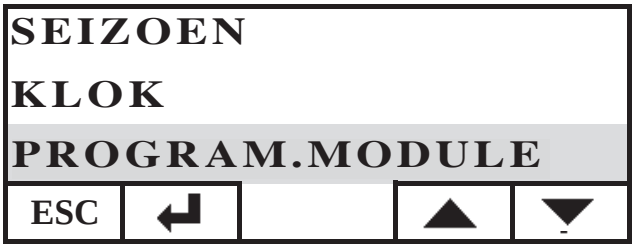

Activeer de programmeringsmodule door op de eerste rij ON te selecteren. De progammeringsmodule is uitgeschakeld (OFF) als hij geleverd wordt.

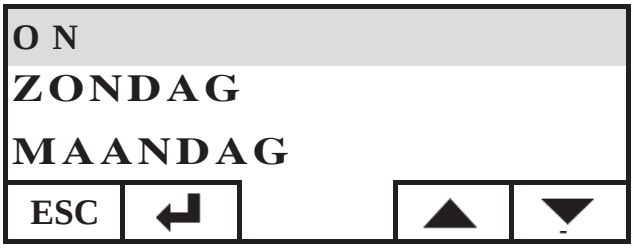

Selecteer de dag die u wilt programmeren (bv. MAANDAG) en bevestig door op de entre-toets te drukken. Vervolgens krijgt u toegang tot het scherm om de tijdspannes in te stellen.
Stel het regime comfort ☼ of economy ☾ in en associeer ze aan elke tijdspanne.
Gebruik de toetsen met de pijlen om de verschillende tijdspannes met de cursor te doorbladeren:

De fabrieksprogrammering voorziet de economy-instelling voor alle uren en dagen van de week; wanneer u de programmeringsmodule voor de uren activeert, dient u een passende programmering uit te voeren van uw gewoontes en aanwezigheden in de ruimten. Dit biedt een aanzienlijke ENERGIEBESPARING.
Wanneer de programmering van de 24 uur van de geselecteerde dag voltooid is, verplaats u met de cursor naar de instelling van de temperatuur comfort ☼ en economy ☾. Om de temperatuur te wijzigen, gebruik de toetsen + en - :

Wanneer de instelling voltooid is, verlaat het menu door de twee toetsen gelijktijdig in te drukken. Herhaal de gewenste instelling voor alle dagen van de week.
Om de programmering van de klok te verlaten, druk herhaaldelijk op ESC totdat het scherm HOME opnieuw verschijnt.

De klok instellen
Om de klok in te stellen, ga als volgt te werk: op het scherm HOME, druk op om het even welke toets en vervolgens op de toets Menu, selecteer SCHAKELPANEEL en bevestig de selectie met de toets ↵ :

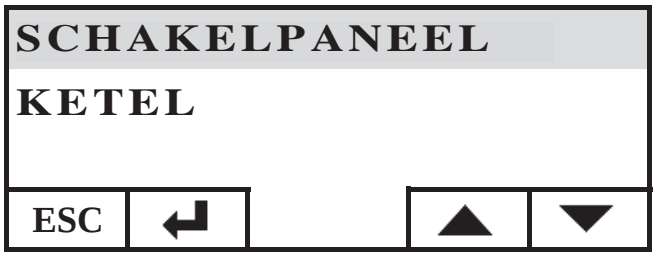

Selecteer KLOK en bevestig met de toets ↵ :

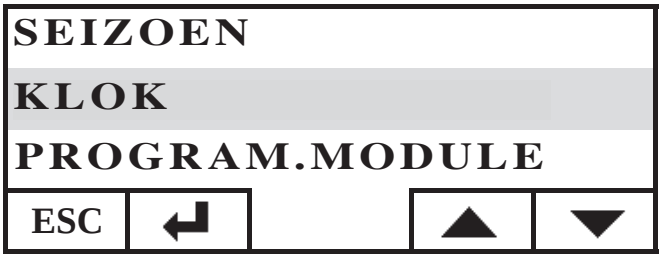

Vervolgens krijgt u toegang tot het scherm om de interne klok van het schakelpaneel in te stellen:

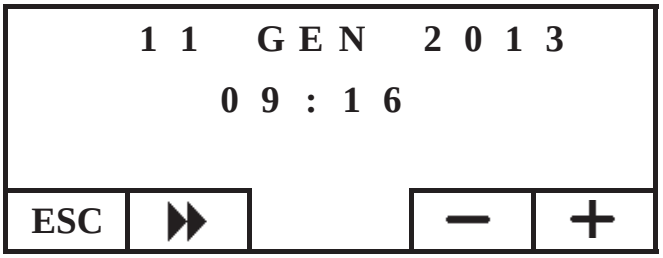

Verplaats de cursor (▶▶) en stel de datum en het uur in met de toetsen + en -. Als de instelling voltooid is, druk de toets ESC herhaaldelijk in totdat u opnieuw het scherm HOME bereikt.

Het seizoen instellen
Deze instelling is noodzakelijk wanneer u een domotica-installatie DOMOKLIMA gebruikt. Anders dient de fabrieksinstelling WINTER behouden te worden.
Om het seizoen in te stellen, ga als volgt te werk: op het scherm HOME, druk op om het even welke toets en vervolgens op de toets Menu, selecteer SCHAKELPANEEL en bevestig de selectie met de toets ↵ :

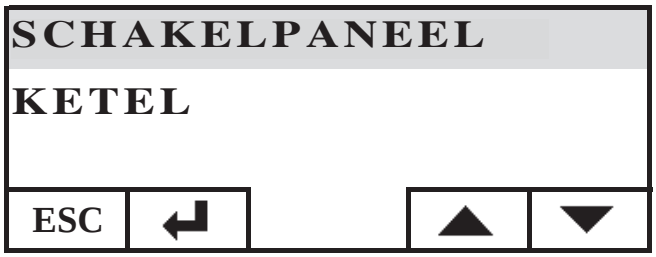

NEDERLANDS

Selecteer SEIZOEN en bevestig met de toets ↵ :

SEIZOEN
KLOK
PROGRAM.MODULE
ESC ↵ ▲ ▼

Selecteer het gewenste seizoen (ZOMER-WINTER) met behulp van de toetsen + en - :

SEIZOEN =
WINTER
ESC − +

als de instelling voltooid is, kunt u het menu verlaten door herhaaldelijk op de toets ESC te drukken totdat u opnieuw het scherm HOME bereikt.

MENU GEBRUIKER
Met het MENU GEBRUIKER kunt u een aantal instellingen van het schakelpaneel personaliseren en controleren.
Om toegang te krijgen tot het MENU GEBRUIKER, ga als volgt te werk: op het scherm HOME, druk op om het even welke toets en vervolgens op de toets Menu, selecteer SCHAKELPANEEL en bevestig de selectie met de toets ↵ :

SCHAKELPANEEL
KETEL
ESC ↵ ▲ ▼

Selecteer MENU GEBRUIKER door met de toets ▼ naar beneden te gaan, bevestig de selectie met de toets ↵

SEIZOEN
KLOK
MENU GEBRUIKER
ESC ↵ ▲ ▼

Er verschijnen een aantal instellingen waarmee u het contrast, de helderheid, de duur van de achtergrondverlichting van het display, de correctie van de temperatuur die door het schakelpaneel wordt waargenomen en de controle van de firmware-versie kunt personaliseren.

Regeling van het contrast
Staat toe het contrast van het display te regelen
Afhankelijk van de plaats waar het schakelpaneel is geïnstalleerd (aanbevolen op 1,50 m van de vloer), is het mogelijk dat het contract aangepast dient te worden.
Verminder het contrast wanneer de achtergrond van het display te donker is, verhoog het wanneer de tekst op het display transparant is.
Regel het contrast met behulp van de toetsen + en -. Het laagste contrast is 120 punten, het hoogste 200, de fabrieksinstelling is 140 punten.

CONTRAST
DISPLAY = 140
ESC ▶▶ − +

Druk op de toets ▶▶ om over te gaan tot de volgende instelling, druk herhaaldelijk op de toets ESC om terug te keren naar het scherm HOME.

Achtergrondverlichting stand-by
Regeling van de lichtsterkte van het display tijdens stand-by.
Met deze instelling kunt u de lichtsterkte van het display regelen wanneer het niet in gebruik is.
Regel de ingestelde waarde met behulp van de toetsen + en -.
De minimuminstelling bedraagt 0% (licht uit), de maximuminstelling bedraagt 100%, de fabrieksinstelling bedraagt 30%.

“ACHTERGR.VERL.
STAND-BY” = 30
ESC ▶▶ − +

Druk op de toets ▶▶ om over te gaan tot de volgende instelling, druk herhaaldelijk op de toets ESC om terug te keren naar het scherm HOME.

Achtergrondverlichting tijdens gebruik
Regeling van de lichtsterkte van het display wanneer het schakelpaneel door iemand wordt gebruikt.
Regel de ingestelde waarde met behulp van de toetsen + en -.
De minimuminstelling bedraagt 0% (licht uit), de maximuminstelling bedraagt 100%, de fabrieksinstelling bedraagt 80%.

“ACHTERGR.VERL.
GEACTIVEERD” = 80
ESC ▶▶ − +

NEDERLANDS

Druk op de toets ▶▶ om over te gaan tot de volgende instelling, druk herhaaldelijk op de toets ESC om terug te keren naar het scherm HOME.

Duur achtergrondverlichting
Regelt de tijd waarna het display, als er geen enkele toets wordt ingedrukt, terugkeert naar stand-by.
Regel de ingestelde waarde met behulp van de toetsen + en -.
De minimuminstelling bedraagt 5”, de maximuminstelling bedraagt 60”, de fabrieksinstelling bedraagt 30”.

Druk op de toets ▶▶ om over te gaan tot de volgende instelling, druk herhaaldelijk op de toets ESC om terug te keren naar het scherm HOME.

De temperatuurmeting corrigeren
De interne temperatuursensor is afgesteld en grondig gecontroleerd in de fabriek.
Wanneer het omwille van de plaats en de positie van het schakelpaneel niet mogelijk is om de omgevingstemperatuur op een correcte en exacte manier waar te nemen, kunt u een ijking uitvoeren en de temperatuur wijzigen die door de interne sensor waargenomen wordt.
Regel de ingestelde waarde met behulp van de toetsen + en -.
De minimuminstelling bedraagt -5.0 °C, de maximuminstelling bedraagt +5.0 °C, de fabrieksinstelling bedraagt 0.0°C.

Druk op de toets ▶▶ om over te gaan tot de volgende instelling, druk herhaaldelijk op de toets ESC om terug te keren naar het scherm HOME.

Versie Firmware (fw) alleen voor dealers
Staat toe de versie te controleren van de firmware van het schakelpaneel.

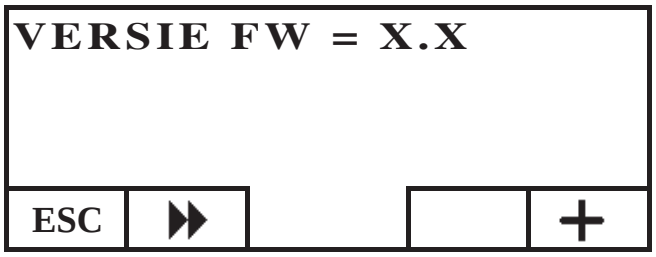

Technisch menu
Dit menu mag alleen gebruikt worden door een dealer.

BEHEER OP AFSTAND VAN DE KETEL

Op de eerste rij van het scherm HOME wordt de temperatuur weergegeven van het toegevoerde water dat door de ketel wordt geproduceerd in real time.
Op de tweede rij wordt de SET temperatuur weergegeven van het toegevoerde water dat door de gebruiker is ingesteld.
Op de derde rij wordt de brandkracht weergegeven die automatisch door de ketel wordt gekozen.
Op de vierde rij wordt de stand van de ketel weergegeven: stand-by (stop), ontsteking, in werking, uitschakeling of blokkering.

Ontsteken/Uitschakelen van de ketel
Om de ketel in of uit te schakelen, ga als volgt te werk: op het scherm HOME, druk op om het even welke toets en vervolgens op de toets Menu, selecteer KETEL en bevestig de selectie met de toets ↵ .

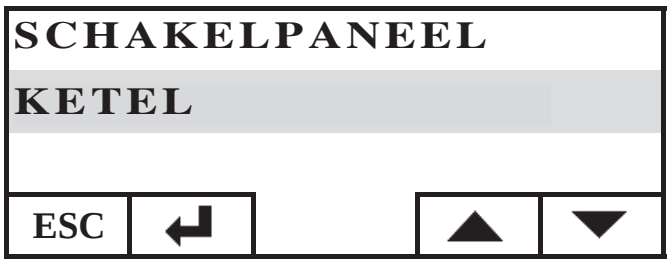

U krijgt toegang tot het scherm STAND KETEL. Druk op de toets ON om in te schakelen en OFF om uit te schakelen.

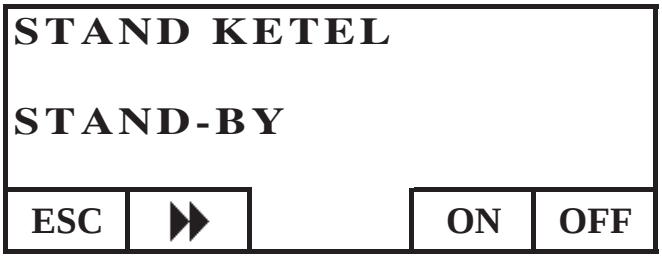

NEDERLANDS

Instellen set toevoer ketel

Om de SET temperatuur van het TOEVOER-water van de ketel in te stellen, ga als volgt te werk: op het scherm HOME, druk op om het even welke toets en vervolgens op de toets Menu, selecteer KETEL en bevestig de selectie met de toets ↵ .

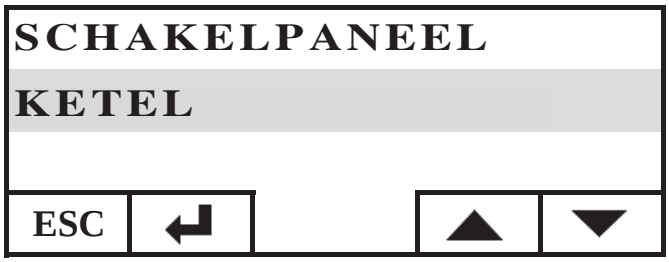

U krijgt toegang tot het scherm STAND KETEL. Druk één keer op de toets om toegang te krijgen tot het scherm SET KETEL. Stel de gewenste SET-waarde in met behulp van de toetsen + en -. De temperatuur die ingesteld kan worden bedraagt minimum 50°C en maximum 80°C.

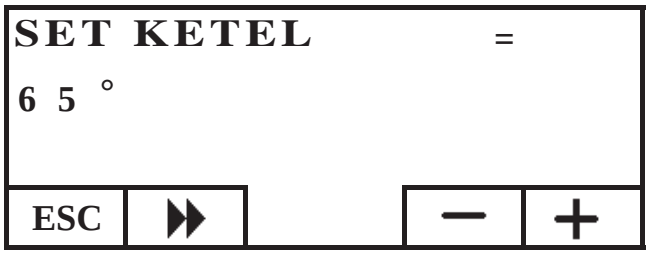

Druk op de toets ▶▶ om over te gaan tot de volgende instelling, druk herhaaldelijk op de toets ESC om terug te keren naar het scherm HOME.

Inschakeling/Uitschakeling van de ketel

Wanneer u zich in het menu ketel met de toets ▶▶ beweegt, verschijnt het menu PELLETKETEL. Deze instelling is noodzakelijk wanneer u de ketel in een domotica-installatie DOMOKLIMA gebruikt. Anders dient de fabrieksinstelling behouden te worden: GEACTIVEERD.

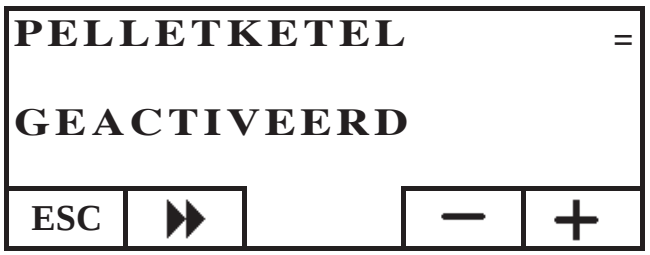

DE ELEKTRONISCHE POMP

Het product dat u gekocht heeft is uitgerust met een pomp met elektronische motor.

Elektronische controle van de prestaties:

a) Controlemodaliteit Δp – c

In deze modaliteit behoudt de elektronische controller het drukverschil dat door de pomp gecreëerd wordt constant op de ingestelde waarde Hs.

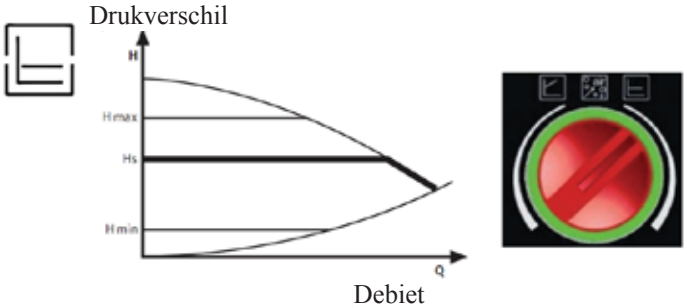

b) Controlemodaliteit Δp – v

In deze modaliteit laat de elektronische controller het drukverschil variëren tussen de ingestelde waarde Hs en 1/2 Hs. Het drukverschil varieert naargelang het debiet.

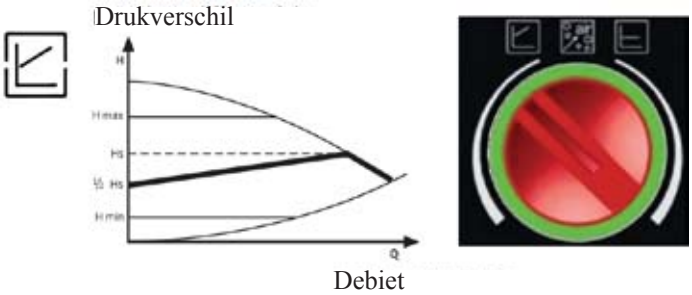

c) Verluchtingsprocedure

Met deze procedure kunt u de lucht afvoeren die zich in het hydraulische circuit bevindt Nadat u handmatig de modaliteit "AIR" heeft geselecteerd, gaat de pomp automatisch gedurende 10 minuten afwisselend op maximale en minimale snelheid werken. Als deze procedure voltooid is, schakelt de pomp automatisch over naar de vooraf ingestelde snelheid. U kunt ook de gewenste werkingsmodaliteit instellen

NEDERLANDS

ONDERHOUD

Koppel het apparaat van de elektrische voeding los voordat u een willekeurige onderhoudswerkzaamheid uitvoert.

Een regelmatig onderhoud is de basis van een goede werking van de ketel
De garantie is niet langer geldig in het geval van eventuele problemen gebonden aan nalatig onderhoud.

WEKELIJKSE REINIGING

De volgende handelingen moeten uitgevoerd worden wanneer de kachel uitgedoofd, koud en losgekoppeld van het elektriciteitsnet is

• Deze reiniging moet met behulp van een stofzuiger worden uitgevoerd.
• Deze procedure vereist een aantal minuten per dag.
• Open het deurtje (afb. A-1).
• Open het deurtje, verwijder de aslade, leeg hem (afb. B-2) en zuig de vuurplaat schoon.
• Reinig de vuurpot met een stofzuiger of verwijder de aangekoekte resten met de bijgeleverde borstel. Maak eventuele gaten die verstopt zijn weer vrij (afb. C-3).
• Gebruik de stofzuiger in de buurt van de weerstand (afb. D-4).
• Beweeg de tools (afb. E-5) en gooi de resten in de aslade (afb. B-2).
• Als de ketel gedurende een periode niet gebruikt wordt, en in elk geval om de 2/3 maanden, dient u de pellettank leeg te maken en de bodem schoon te maken met een stofzuiger.

Zuig de warme as nooit op om schade aan de stofzuiger en brand in de woning te vermijden

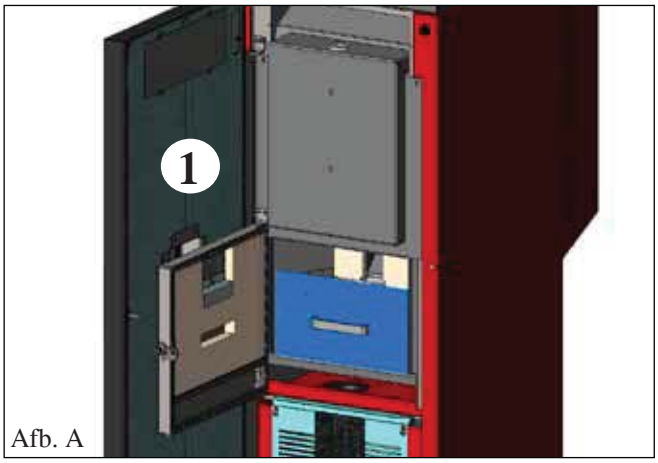

Afb. A

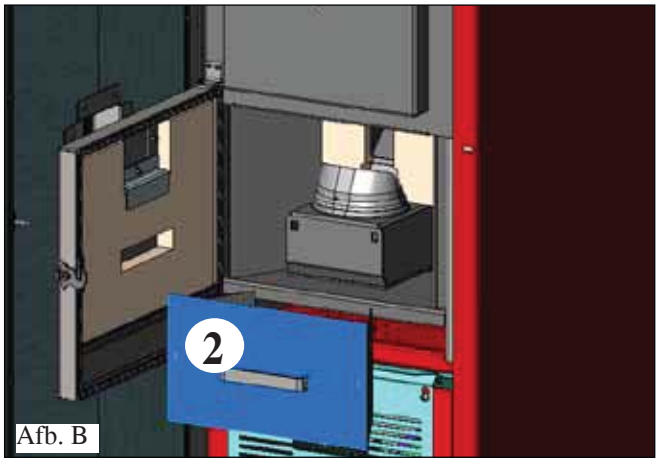

Afb. B

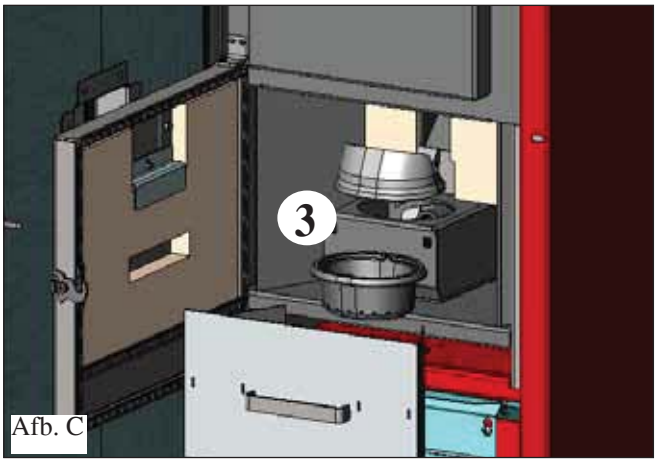

Afb. C

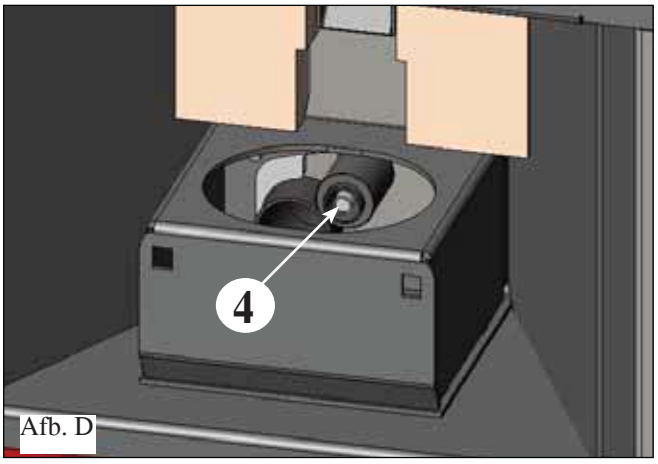

Afb. D

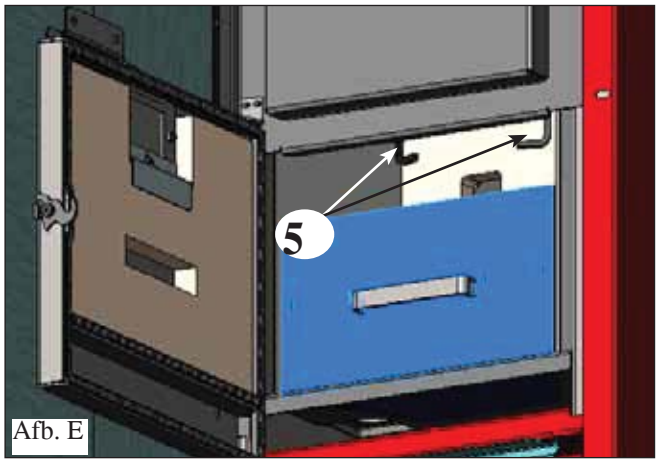

Afb. E

NEDERLANDS

ONDERHOUD

SEIZOENSGEBONDEN REINIGING (door de Dealer)

De erkende Dealer overhandigt na de 1ste ontsteking de onderhoudshandleiding van de ketel. Hierin zijn de onderstaande handelingen voor de seizoensgebonden reiniging beschreven.

- Algehele reiniging van de binnen- en buitenkant.
- Zorgvuldige reiniging van de warmteuitwisselbuizen.
- Zorgvuldige reiniging en verwijdering van de afzettingen in de vuurhaard en de desbetreffende ruimte.
- Reiniging van de motoren, mechanische controle van de spelingen en de bevestigingen.
- Reiniging van het rookkanaal (de pakkingen op de leidingen vervangen) en van de ruimte ventilator voor rookverwijdering.
- Het expansievast controleren.
- De circulator controleren en reinigen.
- De meters controleren.
- De batterij van de klok op de elektronische kaart controleren en eventueel vervangen.
- Reiniging, controle en verwijdering van de afzettingen op de ontstekingsweerstand, indien noodzakelijk de weerstand vervangen.
- Reiniging / controle van het Synoptische Paneel.
- Visuele reiniging van de elektrische kabels, de aansluitingen en de voedingskabel.
- Reiniging pelletstank en controle speling vulschroef-reductiemotor.
- Controle en eventuele vervanging van de pakking van de deur.
- Functioneringstest, vullen vulschroef, ontsteking, functionering 10 minuten lang en uitdoving.

Door onvoldoende of geen onderhoud komt de garantie te vervallen.

We raden u aan om het rookkanaal elke 3 maanden te laten reinigen als u zeer regelmatig van uw haard gebruik maakt. Houd u voor het onderhoud van de schoorsteen tevens aan de norm UNI 10847/2000 Enkelvoudige schoorsteeninstallaties voor generatoren gevoed met vloeibare en vaste brandstoffen. Onderhoud en controle.

De schoorstenen en rookkanalen waar apparaten voor de verbranding van vaste brandstof op aangesloten zijn, moeten minstens eenmaal per jaar geveegd worden (controleer of in uw land wetten of normen van kracht zijn). Het gevaar voor een schoorsteenbrand neemt toe als u de schoorsteen en rookkanalen niet regelmatig laat controleren en vegen.

LET OP !!!

Wanneer na de normale reiniging de bovenkant van de vuurhaard (A) (afb. 1) en de onderkant van de vuurhaard (B) (afb. 1) NIET CORRECT geplaatst worden, dan kan dit de werking van de ketel negatief beïnvloeden.
Controleer dus voor de ontsteking van de ketel of de delen van de vuurhaard correct geplaatst zijn (afb. 2) zonder de aanwezigheid van assen of onverbrande pelletkorrels op de contactperimeter.

N.B.:
- Onbevoegde wijzigingen zijn verboden
- Gebruik reserveonderdelen die door de fabrikant worden aanbevolen

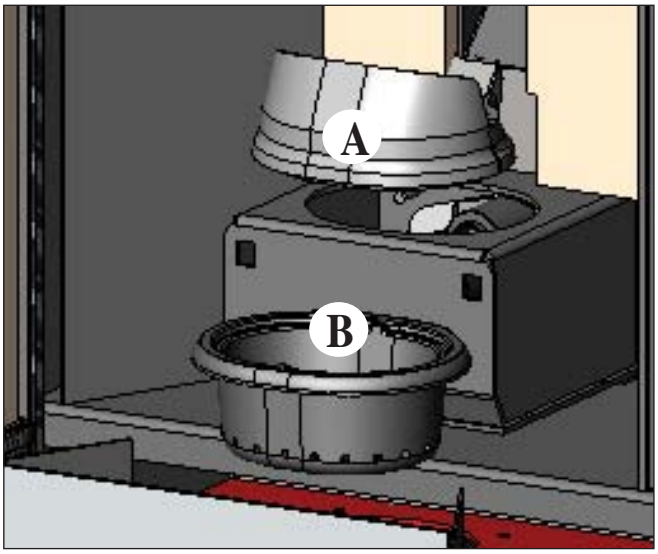

Afb. 1

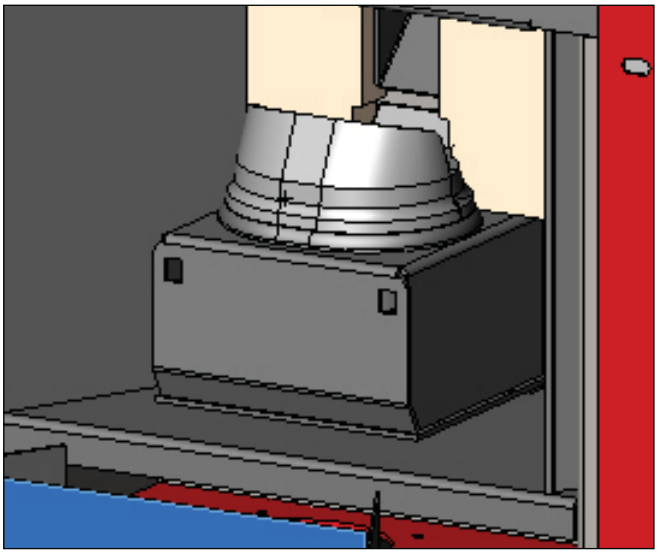
Afb. 2

MOGELIJKE STORINGEN

In dit geval komt de Ketel automatisch tot stilstand en voert de uitdooffase uit. Op het display wordt een bericht met de reden voor het uitdoven weergegeven (zie hieronder de diverse signaleringen).

Haal tijdens het uitdoven wegens een blokkering de stekker nooit uit het stopcontact.

Bij blokkering moet eerst de doofprocedure uitgevoerd worden om de Ketel te kunnen ontsteken (600 seconden met geluidmelding). Druk vervolgens op de toets ESC.

Ontsteek de Ketel nooit zonder dat u de oorzaak van de blokkering vastgesteld en de vuurhaard GEREINIGD/GELEEGD heeft.

SIGNALERING VAN DE MOGELIJKE OORZAKEN VAN DE BLOKKERINGEN, INDICATIES EN OPLOSSINGEN (alleen weergegeven op het synoptische paneel dat zich op de ketel bevindt):

1) Signalering: **AL 01** (treedt in werking wanneer de temperatuurmeter defect of losgekoppeld is).
Storing: **uitdoving wegens defecte of losgekoppelde temperatuurmeter.**
Handelingen:
- Controleer de aansluiting van de thermokoppel op de kaart
- Controleer de functionering tijdens een keuring bij koude Verwarmingsketel.

2) Signalering: **AL 02 Defect motor rookafvoer** (ingreep wanneer de sensor van de toeren voor rookuitstoot een afwijking detecteert)
Storing: **Doving door daling van de rooktemperatuur**
Handelingen:
- Controleer de werking van de rookuitstoot (aansluiting van de sensor voor de toeren) en de kaart (Dealer)
- Controleer de reiniging van het rookkanaal;
- Controleer het elektrische circuit en de aarding.
- Controleer de elektronische kaart (Dealer)

3) Signalering: **SF (H3) Stop/Flame:** (ingreep wanneer het thermokoppel een kleinere rooktemperatuur waarneemt dan de ingestelde waarde en dit interpreteert als afwezigheid van vlam)
Storing: **Doving door daling van de rooktemperatuur**
Handelingen: De vlam kan afwezig zijn door
- gebrek aan pellet
- te veel pellet heeft de vlam gedoofd, controleer de kwaliteit van de pellets (Dealer)
- Controleer of de maximumthermostaat ingeschakeld is (dit gebeurt zelden aangezien dit beantwoordt aan Over temperatuur rookgas (dealer)
- Controleer of de drukschakelaar de stroomtoevoer naar de reductiemotor heeft onderbroken omwille van een verstopte schoorsteenpijp of een andere reden.

4) Signalering: **AF (H4) Ontsteking mislukt** (grijpt in indien in een maximum tijd van 15 minuten geen vlam verschijnt of de ontstekingstemperatuur niet werd bereikt).
Storing: **Doving door niet correcte rooktemperatuur bij de ontsteking.**
Onderscheid de volgende twee gevallen:
Er is GEEN vlam
Handelingen: Controleer: - de positie en netheid van het haardonderstel;
- de aanvoer van verbrandingslucht in het haardonderstel (Dealer);
- de goede werking van de weerstand;
- de omgevingstemperatuur (indien minder dan 3°C, gebruik dan een aanmaakblokje) en de vochtigheidsgraad.
Probeer aan te steken met een aanmaakblokje

Er is een vlam maar, na de boodschap Start, verschijnt de boodschap Start Failed
Handelingen: Controleer (Dealer):
- de goede werking van het thermokoppel;
- de geprogrammeerde ontstekingstemperatuur in de parameters.

5) Signalering: **AL 05 blokkering black out** (dit is geen defect van de ketel).
Storing: **Uitdoven door gebrek aan elektrische energie**
Handelingen: Controleer de elektrische aansluiting en eventuele spanningsvallen.

6) Signalering: **AL 06 thermokoppel defect of losgekoppeld**
Storing: **Uitdoving door defect of ontkoppeld thermokoppel**
Handelingen: Controleer de aansluiting van het thermokoppel met de kaart : controleer de werking bij het koud

7) Signalering: **AL 07 over temperatuur rookgas** (uitdoving door te hoge temperatuur van de rook)
Storing: **Uitschakeling omdat de maximumtemperatuur van het rookgas is overschreden.**
Een te hoge temperatuur van het rookgas kan afhankelijk zijn van: het soort pellets, een defecte rookafvoer, verstopt kanaal, foute installatie, "op drift raken" van de reductiemotor, gebrek aan een luchttoevoer in het vertrek.

8) Signalering: **AL 08 Alarm temp H2O** (wanneer de watersensor een temperatuur waarneemt die hoger is dan 90°C)
Storing: **uitschakeling wegens een watertemperatuur boven de 90°C.**
Een te hoge temperatuur kan te wijten zijn aan:
- te kleine installatie: laat door uw Dealer de ECO functie activeren
- verstopping: reinig de warmteuitwisselbuizen, de vuurhaard en de rookafvoer

NEDERLANDS

MOGELIJKE STORINGEN

9) Signalering: **AL 09 Verific./air flow** (grijpt in wanneer de sensor onvoldoende brandbevorderende luchtstroming waarneemt).
Storing: **doving door gebrek aan drukverlaging**
De stroom kan onvoldoende zijn indien de deur is geopend, indien de deur niet perfect dicht is (bijvoorbeeld: pakking), indien er een probleem is met de afzuiging van de lucht of de afvoer van rook, indien het haardon derstel vuil is.
Handelingen: Controleer:
- of de deur is gesloten;
- het aanzuigkanaal van verbrandingslucht (schoonmaken en daarbij letten op de onderdelen van de luchtstro omsensor);
- maak de luchtstroomsensor schoon met droge lucht (type voor computer toetsenbord);
- de plaatsing van de ketel: de kachel mag niet tegen een muur leunen;
- of het haardonderstel goed is teruggeplaatst en regelmatig wordt schoongemaakt (frequentie afhankelijk van het soort pellets);
- het rookkanaal (schoonmaken);
- de installatie (indien de installatie niet conform de normen is en ze verschillende bochten heeft, vindt geen goede rookafvoer plaats);

Indien u denkt dat de luchtstroomsensor defect is, voer dan een koude test uit. Indien bijvoorbeeld bij gewijzigde omstandigheden of bij het openen van de deur, de waarde op het scherm niet verandert, dan is er een probleem met de sensor.
N.B.: Het onderdruk-alarm kan eveneens optreden tijdens het aansteken, want de luchtstroomsensor begint 90 seconden na het begin van de ontsteekcyclus te meten.

10) Signalering: **A LC: H 10 (alarm lage stroom)**
Storing: **De ketel wordt uitgeschakeld omwille van een ongewone absorptie**
Komt voor wanneer de reductiemotor een absorptie heeft die lager is dan voorgeschreven of wanneer de mechanische veiligheidsdrukschakelaar ingeschakeld wordt.
Handelingen: Controleer:
- of de deur correct gesloten is
- voer een nieuwe ontsteking uit en kijk of de pellets in de vuurpot vallen; als dit niet het geval is, neem dan contact op met een dealer.
- het schoorsteenkanaal en laat het, indien nodig, schoonmaken door een schoorsteenveger.

11) Signalering: **A HC: H 11 (alarm hoge stroom)**
Storing: **De ketel wordt uitgeschakeld omwille van een ongewone absorptie**
Komt voor wanneer de reductiemotor meer stroom absorbeert dan voorgeschreven.
Handelingen: Controleer of de pellettoevoerkanalen (vulschroef en vulgoot) verstopt zijn of er voorwerpen in de tank gevallen zijn die de vulschroef blokkeren.
Voer een nieuwe ontsteking uit en kijk of de pellets in de vuurpot vallen; als dit niet het geval is, neem dan contact op met een dealer.

12) Signalering: **“Bat. 1”**
Storing: **De ketel stopt niet, maar de aanduiding verschijnt op het display.**
Handelingen: De bufferbatterij op de kaart dient vervangen te worden (zie pag. 144).

FAQ

NEDERLANDS

De antwoorden zijn hieronder op beknopte wijze beschreven. Raadpleeg de andere pagina’s van dit document voor overige informatie.

1) Wat heb ik nodig om de ketel te installeren?
Luchtinlaat in het vertrek van ten minste 80 cm² of rechtstreekse externe verbinding.
Rookafvoer met een doorsnede van minstens 80 mm.
Aansluiting voor toevoer en terugvoer aan collector ¾” G.
Afvoer op riool voor overdrukklep ¾” G.
Aansluiting voor toevoer ¾” G.
Elektrische aansluiting op een installatie dat aan de normen voldoet en dat voorzien is van magnetothermische schakelaar 230V +/- 10%, 50 Hz.
(bepaal de onderverdeling van het primaire en secundaire circuit).

2) Kan ik de ketel zonder water laten functioneren?
NEE. Een gebruik zonder water heeft nadelige gevolgen voor de ketel.

3) De ketel geven warme lucht af?
NEE. Bijna alle geproduceerde warmte wordt aan het water afgegeven.
We raden u hoe dan ook aan om in de installatieruimte een verwarmingselement te installeren.

4) Kan ik de toevoer en terugvoer van de ketel direct op een verwarmingselement aansluiten?
NEE, net als in het geval van andere ketels is het noodzakelijk dat u de aanvoer en terugvoer op de collector aansluit.
Het water wordt vervolgens over de verwarmingselementen van de installatie verdeeld.

5) Produceren de ketel ook warm water voor sanitair gebruik?
U kunt warm water voor sanitair gebruik produceren met behulp van de KIT die in de ketel ingebouwd is.
De productie is direct en zonder accumulatie.

6) Kan ik de rook van de ketel direct via de muur afvoeren?
NEE, de rookafvoer (UNI 10683/2012) moet het dak bereiken. Voor de correcte functionering is een verticaal deel van minstens 1,5 meter lang nodig. Dit om in het geval van een black-out of wind de vorming van rook in de installatieruimte te voorkomen.

FAQ

7) Is het noodzakelijk dat de installatieruimte voorzien is van een luchttoevoer?
Ja, om de lucht die door de ketel gebruikt is te herstellen voor de verbranding; of een rechtstreekse externe verbinding.

8) Wat moet ik op het display van de ketel instellen?
De gewenste watertemperatuur. De ketel moduleert vervolgens het vermogen om de temperatuur te bereiken of te behalen.
Voor kleine installaties is het voldoende een functioneringswijze in te stellen die gebaseerd is op de ontsteking en uitdoving van de ketel naar aanleiding van de bereikte watertemperatuur (neem voor de eerste ontsteking contact op met uw Dealer).

9) Kan ik naast pellets andere brandstoffen verbranden?
NEE. De ketel is ontworpen om houtpellets met een doorsnede van 6/8 mm te verbranden.
Ander materiaal kan schade aan de ketel verrichten

10) Hoe lang dient de rookverwijderaar te draaien tijdens de uitschakelingsfase?
Het is normaal dat de rookverwijderaar gedurende 15 minuten blijft werken na de opdracht om de ketel uit te schakelen.
Met deze modaliteit kunt u de temperatuur van de ketel en van het rookafvoerkanaal verminderen.

11) Wanneer treedt de pomp in werking (circulator)?
De pomp treedt in werking onmiddellijk nadat de ketel aangestoken is, om de watertemperatuur constant te houden, en stopt tijdens de uitschakelingsfase, wanneer de watertemperatuur onder de ingestelde SET-waarde daalt (fabrieksinstelling 40°C).

12) Welke operaties kan ik uitvoeren met het synoptische paneel als ik het schakelpaneel DOMOKLIMA GRAPHICA heb geïnstalleerd?
Ik kan het tijdstip waarop de ketel in- en uitgeschakeld wordt instellen (als ik de modaliteit MODULE-BRANDKRACHT heb geactiveerd op het schakelpaneel DOMOKLIMA GRAPHICA), de handmatige in- en uitschakeling van de ketel instellen en, in geval van een eventuele blokkering, het alarm resetten.

13) Kan ik de alarmen deblokkeren met het schakelpaneel DOMOKLIMA GRAPHICA?
Nee. In geval van een blokkering kan ik alleen ingrijpen via het synoptische paneel op de ketel, d.i. voor de veiligheid en om de stand van de ketel te controleren voordat ik hem opnieuw ontsteek.

CHECK LIST

Te integreren met een complete bestudering van het technische blad

Plaatsing en installatie
- Inbedrijfstelling uitgevoerd door een erkende dealer die de garantie heeft afgeleverd
- Ventilatie van de installatieruimte.
- Het rookkanaal/de schoorsteen worden uitsluitend voor de ketel gebruikt.
- Het rookkanaal heeft: maximaal 3 bochten,
  maximaal 2 meter horizontaal
- de rookafvoerbuizen zijn gemaakt van passend materiaal (inox staal is aanbevolen).
- in het geval van de doorgang van mogelijk brandbare materialen (bijv. hout) zijn alle voorzorgsmaatregelen ter voorkoming van brand getroffen.
- Het verwarmbaar volume is op passende wijze vastgesteld door rekening te houden met de efficiëntie van de verwarmingselementen: hoeveel kW verwacht men dat nodig is???
- Een bevoegd technicus heeft verklaard dat de hydraulische installatie overeenstemt met het Ministeriële Besluit 37, voorheen Wet 46/90.

Gebruik
- De gebruikte houtpellets (doorsnede 6 mm) hebben een goede kwaliteit en zijn niet vochtig (max. toegestane vochtigheid 8%).
- De vuurhaard en de asruimte zijn schoon en goed geplaatst.
- De deur is goed afgesloten.
- De vuurhaard bevindt zich in de speciale ruimte.
- De warmteuitwisselbuizen en de interne delen van de vuurhaard zijn schoon.
- U heeft de hydraulische installatie laten ontluchten.
- De druk (afgelezen op de drukmeter) bedraagt ten minste 1 bar.

ONTHOUD dat u de VUURHAARD UITZUIGT VOORDAT U DE KACHELAANSTEEKT
Probeer de kachel nooit opnieuw aan te steken als dit eerder niet gelukt is. Leeg eerst de vuurhaard

REINIGINGSACCESSOIRES

Aszuiger zonder motor (code 275400)
Handig voor de reiniging van de haard.

Kære kunde.
Tillykke med dit valg af vores produkt, som vi takker dig for.
Vi beder dig om at læse brugsanvisningen grundigt igennem, inden du tager brændeovnen i brug. Det giver dig mulighed for at udnytte alle dens muligheder i fuld sikkerhed.

Hvis du har brug for yderligere oplysninger bedes du kontakte FORHANDLEREN, hvor du har købt brændeovnen, eller besøge vores internetside www.edilkamin.com under rubrikken TEKNISK ASSISTANCE.

BEMÆRK
- Efter at have pakket brændeovnen ud, skal du sikre dig at den er intakt og komplet i alle dele ("koldhånds-håndtaget", garantibevis, handske, CD/teknisk datablad, børste, affugtningssalt, unbrakonøgle).

I tilfælde af anomalier, skal du straks henvende dig til leverandøren, hvor du har anskaffet brændeovnen. Her skal du aflevere en kopi af garantibeviset og kvitteringen for købet.

- Førstegangsibrugtagning og afprøvning
Skal absolut udføres af det tekniske servicecenter (CAT) autoriseret af Edilkamin. I modsat fald bortfalder garantien.Idriftsættelsen, som beskrevet af standarden UNI 10683/2012, består af en række kontrolindgreb, der udføres med fyret installeret, som er konstrueret til at sikre, at systemet fungerer korrekt og at standarden overholdes.

Hos forhandleren, på websiden www.edilkamin.com eller på det grønne nummer, kan du få oplyst det nærmeste servicecenter.

- forkert installation, forkert udført vedligeholdelse eller ukorrekt brug af produktet fritager producenten fra eventuelle skader som følge af brugen.
- antallet af kontroleftersyn, der er nødvendige til identifikation af fyret, er angivet:
- i den øvre del af emballagen
- i garantihæftet, der findes i brændekammeret
- på mærkepladen, der sidder på fronten inden i apparatet;

Denne dokumentation skal opbevares af hensyn til identifikationen sammen med kvitteringen for købet. Dataene skal oplyses, hvis der ønskes yderligere oplysninger og skal vises frem i tilfælde af eventuelt vedligeholdelsesindgreb.

- de illustrerede detaljer og deres afbildning er kun vejledende.

EF-KONFORMITETSERKLÆRING

Undertegnede, EDILKAMIN S.p.a., med hjemsted i ia Vincenzo Monti 47 - 20123 Milano - Momsnummer 00192220192,

Erklærer på eget ansvar, at:
Træpillefyret, der er angivet nedenfor, er i overensstemmelse med direktivet 89/106/EØF (byggevarer)

PILLEFYR, af varemærket
EDILKAMIN, som hedder BERING

Serienr: **Ref. mærkeplade**
KONSTRUKTIONSÅR: **Ref. mærkeplade**

Opfyldelsen af kravene i direktivet 89/106/EØF er desuden bestemt af opfyldelsen af kravene i den europæiske standard: **EN 303-5:2012**

Desuden erklæres, at:
Træpillefyret BERING opfylder kravene i de europæiske direktiver:
2006/95/ØF - Lavspændingsdirektivet
2004/108/ØF - Direktivet om elektromagnetisk kompatibilitet

EDILKAMIN S.p.a. fralægger sig ethvert ansvar for fejlfunktioner på fyret i tilfælde af udskiftning, montering og/eller ændringer udført af andet personale end EDILKAMIN-personale uden undertegnedes autorisation.

SIKKERHEDSOPLYSNINGER

BERING MÅ ALDRIG ANVENDES UDEN VAND I ANLÆGGET.

EN EVENTUEL TØROPTÆNDING KAN KOMPROMITTERE FYRET.

BERING SKAL KØRE MED ET TRYK PÅ CIRKA 1,5 BAR.

• BERING er designet til opvarmning af vand ved hjælp af en automatisk forbrænding af piller i brændekammeret.

• De eneste risici, der findes ved dets anvendelse, er relateret til manglende overholdelse af installationsstandarderne eller direkte kontakt med strømførende dele (indvendig) eller kontakt med ild eller varme dele (rør) eller indførelse af fremmedlegemer.

• Hvis nogle komponenter svigter, er fyret udstyret med sikkerhedsanordninger, som sikrer slukning, der sker uden at gribe ind.

• For korrekt drift, skal installationen på dette skema overholdes.
Døren må ikke åbnes under driften: Forbrændingen styres automatisk og kræver ingen indgreb.

• Der må kun anvendes træpiller med en diameter på 6/8 mm.

• Der må under ingen omstændigheder tilføres fremmede stoffer i brændekammeret eller magasinet.

• Der må ikke bruges brændbare produkter til rengøring røgkanalen (del af kanalen, der forbinder røgudgangens munding fra fyret til skorstenen).

• Gør aldrig dele rene, mens de er varme.

• Brændekammerets og beholderens dele må kun rengøres KOLDE med en støvsuger.

• Sørg for at brændeovnen placeres og tændes af et CAT-center godkendt af Edilkamin (teknisk servicecenter) i overensstemmelse med angivelserne i dette ark. Dette er en uomgængelig betingelse for garantiens gyldighed.

• Når fyret er i drift, når røgudledningsrørene og døren høje temperaturer indvendigt (rør ikke uden at bruge handsken).

• Undlad at placere varmefølsomme genstande i umiddelbar nærhed af fyret.

• Brug ALDRIG flydende brændstoffer til at tænde ild eller genoplive gløderne.

• Blokér ikke ventilationsåbningerne i installationslokalet eller fyrets luftindtag.

• Gør ikke fyret vådt, lad ikke våde hænder komme i nærheden af elektriske dele.

• Indsæt ikke reduktionsstykker på røgudledningsrørene.

• Fyret skal installeres på et lokale, der er egnet til brandforebyggelse og forsynet med alle de tjenester (forsyning og udsugning), som apparatet kræver for korrekt og sikker drift.

• Fyret skal holdes ved en rumtemperatur over 0 °C.

• Brug et egnet frostbeskyttelsesmiddel til vandsystemet.

• Hvis vandet har en hårdhed på over 35 °C, skal du bruge et blødgøringsmiddel. For forslag henvises der til standarden UNI 8065-1989 (Behandling af vand i varmeanlæg til civil brug).

• Hvis brændeovnen ikke tænder, må tændingen IKKE gentages uden at brændeskålen er tømt.

• ADVARSEL:
PILLERNE, SOM FJERNES FRA BRÆNDESKÅLEN, MÅ IKKE LÆGGES I MAGASINET.

DANSK

VIGTIGT!!!

Hvis der opstår brand i fyret, røgkanalen eller i skorstenen, skal du gøre følgende:
- Afbryd strømforsyningen
- Brug en brandslukker med kuldioxid CO^2
- Ring efter brandvæsenet

FORSØG IKKE AT SLUKKE BRANDEN MED VAND!

Få efterfølgende kontrolleret apparatet af et autoriseret teknisk servicecenter (CAT) og få kontrolleret skorstenen af en autoriseret tekniker.

SPECIFIKATIONER

Fyret bruger piller som brændsel, der består af små cylindere af presset træ, hvor forbrændingen styres elektronisk.
Brændselsbeholderen (A) er placeret i den bageste del af fyret. Beholderen fyldes gennem låget på toppen.
Brændslet (piller) udtages fra tanken (A) og via en fødesnegl (B), der aktiveres af en gearmotor (C), og derefter fra denne til forbrændingskammeret (D).
Pillerne antændes ved hjælp af luft, der et opvarmet af en elektrisk modstand (E) og suget ind i brændekammeret.
Luften til forbrændingen hentes i rummet (hvor der skal være et luftindtag) fra røgudsugningen (F).
Røgen fra forbrændingen udtrækkes fra brændekammeret gennem samme røgudsugning (F), og udstødes af mundingen (G), der er placeret i den nederste del af fyrets bagside.
Brændekammeret i stål, med bund og loft i vermiculit, er lukket i fronten af en blind låge.
På lågen er der indsat et sikkerhedskighul til kontrol af flammen.
Det varme vand fra fyret sendes via cirkulatoren, der er indbygget i fyret, til varmeanlæggets kredsløb.
Fyret har en isolering af hele fyret og lågen, som giver det større ydeevne, således at det varme vand fra fyret ikke spredes i installationslokalet, men kun sendes til det hydrauliske system.
Fyret er beregnet til drift med lukket ekspansionsbeholder (I) og overtryksventil, begge inkorporeret.
Der er et hydraulisk sæt (P), der består af: cirkulator, sikkerhedsventil, ekspansionsbeholder.
Mængden af brændsel, røgudsugningen/forbrændingsluftforsyningen og aktiveringen af cirkulatoren styres af et elektronisk kort udstyret med software med systemet Leonardo® for at opnå en meget effektiv forbrænding og lave emissioner.
Det er også udstyret med et topolet stik for tilslutning til et eksternt grafisk panel (leveret som standard) og/eller Domoklima (system til håndtering af integrerede Edilkamin-anlæg).
På døren er der installeret et synoptisk panel (L), der gør det muligt at styre og se alle driftsfaserne.
Fyret er på bagsiden udstyret med en seriel port for tilslutning (med kabelkode 640560) af fjerntændingsenheder (såsom telefoner, kronotermostater, osv.).

Driftsfunktion
(for flere detaljer henvises til side 128)
På panelet indstilles vandtemperaturen, der kræves i anlægget, og fyret modulerer automatisk effekten for at nå denne temperatur.
For mindre anlæg er det muligt at aktivere Eco-funktion (fyret slukkes og tændes igen afhængigt af den anmodede vandtemperatur).

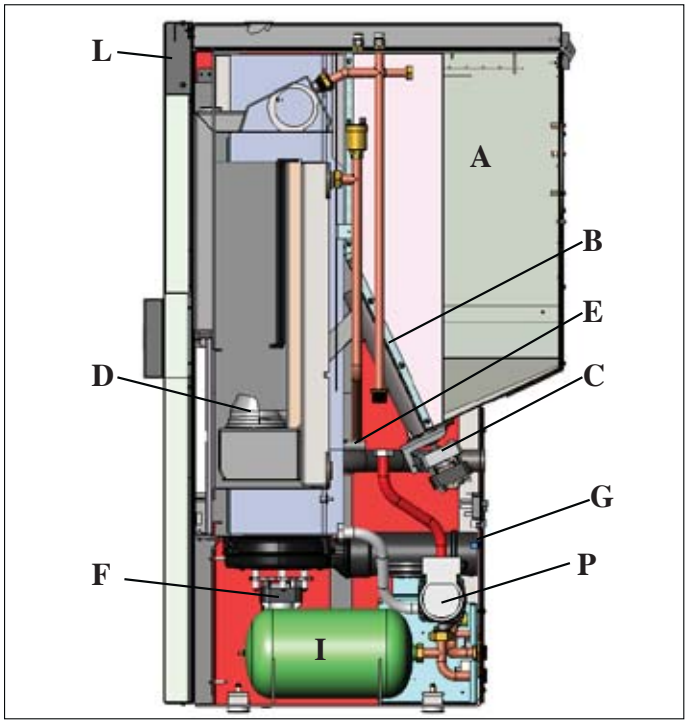

LEONARDO-SYSTEM®
LEONARDO® er et sikkerhedssystem, som styrer forbrændingen, og sikrer en optimal funktion under alle betingelser, takket være de to sensorer som aflæser trykniveauet i forbrændingskammeret og røgens temperatur.
Aflæsningen, og den efterfølgende optimering af de to parametre, sker på en måde, så eventuelle anomalier i funktionen korrigeres i realtid. Systemet giver en konstant forbrænding og regulerer automatisk luftindtaget ud fra skorstenens karakteristika (kurver, længde, form, diameter osv.) og omgivelserne (vind, fugtighed, atmosfærisk tryk, installations i stor højde osv.)
LEONARDO® er desuden i stand til at genkende den anvendte pilletype og automatisk regulere tilførslen og sikre en konstant forbrænding på det ønskede niveau.

SERIEPORT
På serieudgangen RS232 kan CAT-centeret ved hjælp af det kabel (kode 640560) installere valgfrit ekstraudstyr, som styrer tænding og slukning. Det kan f.eks. være en telefondialer eller en termostat i rummet.

BACKUPBATTERI
På det elektroniske kort findes et backupbatteri (af typen CR2032 på 3 Volt). Dets fejlfunktion (som ikke betragtes som produktdefekt, men normal slid) angives med teksten “Bat. 1”. Yderligere information hos CAT-centeret, som har udført den første ibrugtagning.

SIKRING * på netstikket med afbryder bagpå fyret sidder der to sikringer, hvoraf den ene er funktionel og den anden er i reserve.

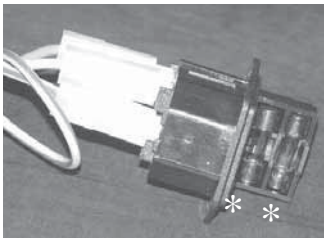

DANSK

SPECIFIKATIONER

• DIMENSIONER OG PLACERING AF PÅSÆTNINGER

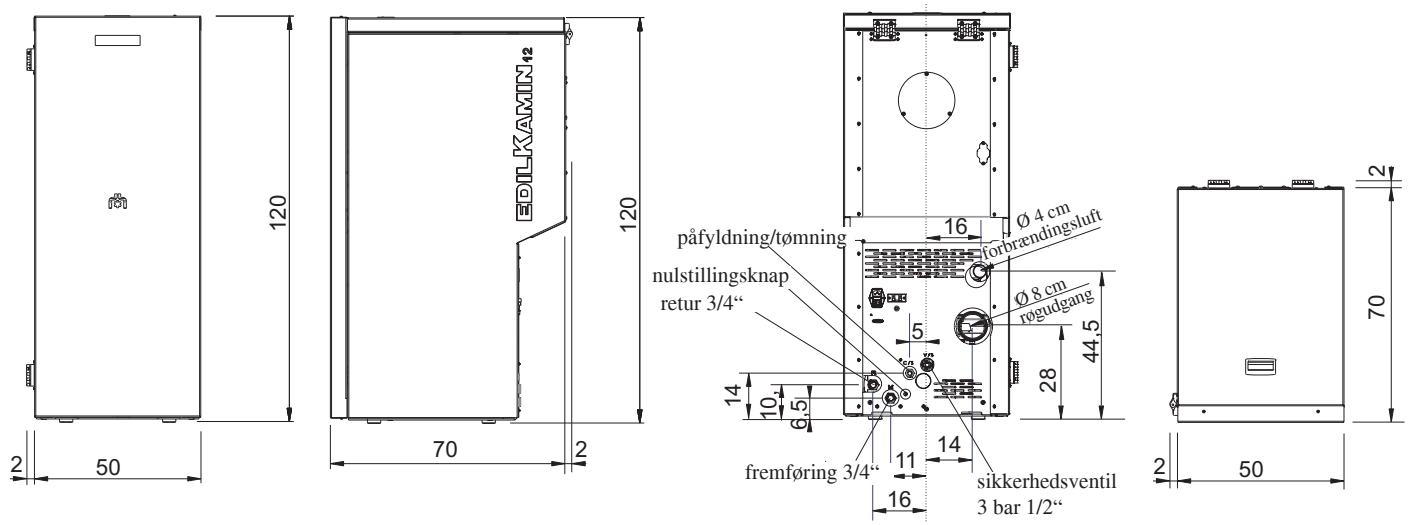

FORSIDE SIDE OVERSIGTSTEGNING BAGSIDE

• ELEKTRONISK KORT

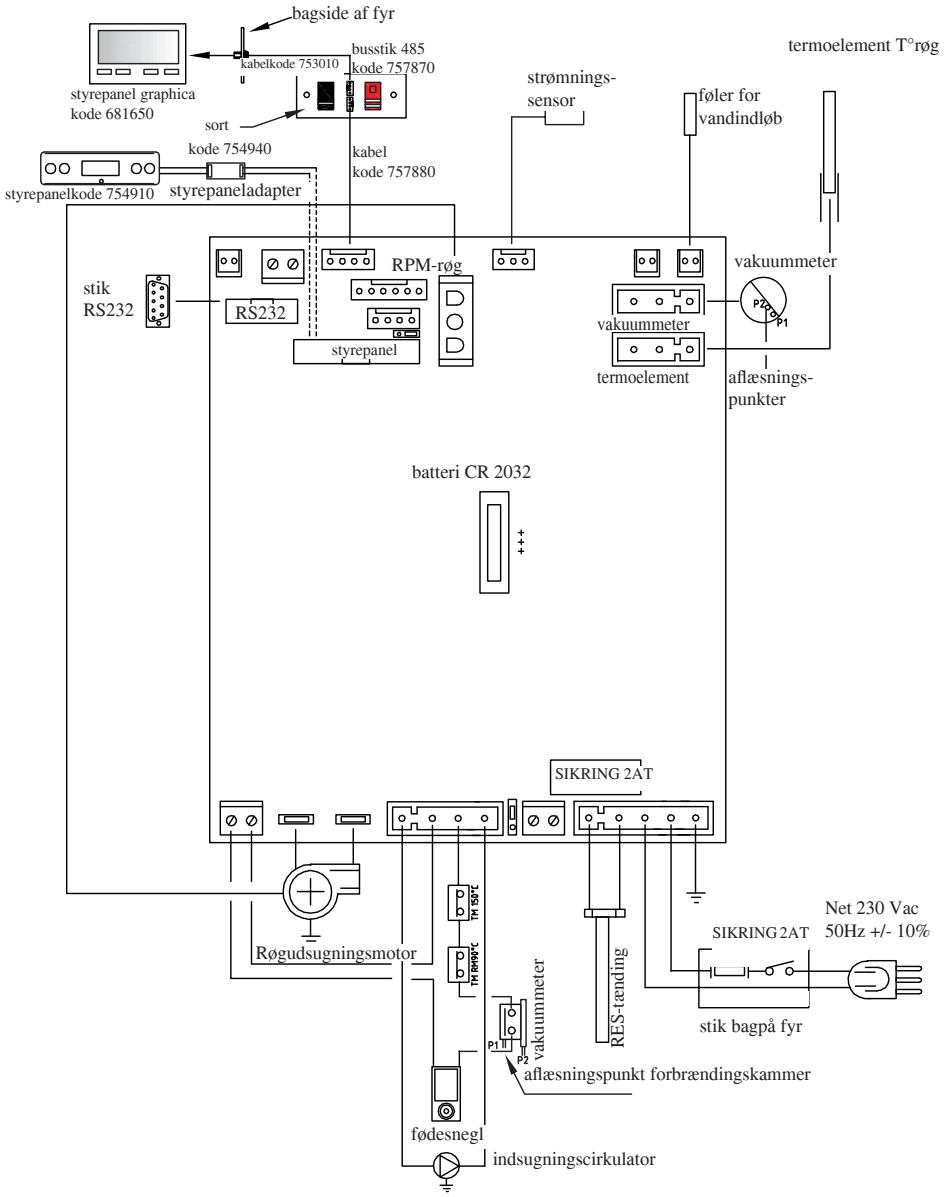

DANSK

SPECIFIKATIONER

TERMOTEKNISKE EGENSKABER		
Nominel effekt	12	kW
Nominel vandeffekt	12	kW
Samlet effektivitet (ca.)	93	%
CO-emission (13% O2)	0,006	%
Effektivitetsklasse EN 303-5:2012	5	n°
Maks. tryk	3	bar
Driftstryk	1,5	bar
Temperatur for røgudgang fra test EN 4785/303/5	195	°C
Minimumaftræk	12	Pa
Autonomi min/maks	19 / 58	Timer
Brændelsesforbrug min/maks.	0,9 / 2,75	kg/h
Kapacitet magasin:	55	kg
Volumen, som kan opvarmes	315	m³
Vægt, inklusiv emballage	195	kg
Diameter røgkanal (han)	80	mm

* Det volumen, som kan opvarmes, er beregnet ud fra en isolering af boligen svarende til den italienske lov 10/91 og følgende ændringer samt et varmebehov på 33 Kcal/m³ ora.

ELEKTRISKE EGENSKABER		
Strømforsyning	230Vac +/- 10% 50 Hz	
Gennemsnitligt effektforbrug	150	W
Effektforbrug ved tænding	450	W
Beskyttelse på generel strømforsyning (se side 172)	Sikring 2AT, 250 Vac 5x20	
Beskyttelse på elektronisk kort (se side 173)	Sikring 2AT, 250 Vac 5x20	

DANSK

N.B.
1) tag i betragtning, at andre apparater kan forårsage forstyrrelser i det elektroniske korts funktion.
2) advarsel: indgreb på komponenter under spænding, vedligeholdelse og/eller kontroller skal udføres af kvalificeret personale. (inden gennemførelsen af en hvilken som helst form for vedligeholdelse, skal strømtilførslen til brændeovnen afbrydes)

De ovennævnte data er vejledende.
EDII.KAMIN s.p.a. forbeholder sig retten til at ændre produkterne uden forvarsel og efter eget skøn.

SPECIFIKATIONER

• KOMPONENTER - SIKKERHEDS- OG OBSERVATIONSUDSTYR

Termoelement for røg
placeret på røgudledningen, aflæser temperaturen. Justerer tændingsfasen og starter en blokeringsfase (SF eller AL 07), hvis temperaturen er for lav eller for høj.

Strømningssensor
Placeret på indsugningskanalen, griber ind og blokerer fyret, når forbrændingsluftstrømmen ikke er korrekt, dermed med deraf følgende risiko for problemer med undertryk i røgkredsløbet.

Mekanisk pressostat
Griber ind og blokerer forsyningen af piller, hvis brændekammerets låge er åben eller skorstenen er tilstoppet.

Sikkerhedstermostat for fødesnegl
placeret i nærheden af den pillebeholderen, afbryder strømtilførslen til gearmotoren, hvis den aflæste temperatur er for høj.

Føler til aflæsning af vandtemperatur
aflæser vandtemperaturen, sender informationen til kortet, for at styre pumpen og modulationen af fyrets effekt.
Hvis temperaturen er for høj, igangsættes en blokeringsfase.

Sikkerhedstermostat for overtemperatur af vand
aflæser vandtemperaturen i fyret. Hvis temperaturen er for høj, igangsætter den slukningsfase og afbryder strømforsyningen til gearmotoren. Hvis termostaten er aktiveret, skal den nulstilles ved at trykke på nulstillingsknappen bagpå fyret efter at have fjernet beskyttelseshætten.

Overtryksventil 3 bar
når trykket på typeskiltet nås, skal vandet i systemet udtømmes med deraf følgende behov for genopfyldning. ADVARSEL!!!! Husk at oprette tilslutning til kloaksystemet.

Elektrisk modstand
Forårsager udløsningen af forbrændingen af pillerne. Forbliver tændt, indtil flammen er tændt. Det er en komponent, der er udsat for slitage.

Røgudsugning
”Skubber” røgen i skorstenen og skaber undertryk for forbrændingsluften.

Gearmotor
Aktiverer fødesneglen og tillader transport af piller fra beholderen til forbrændingskammeret.

Vakuummeter (elektronisk tryksensor):
Placeret på røgudsugningen, som detekterer undertryksværdien (i henhold til installationsmiljøet) i forbrændingskammeret.

Sikkerhedstermostat for beholder:
Placeret på systemet for påfyldning af piller fra beholderen. Griber ind, hvis temperaturen inden i fyret er for høj. Blokerer påfyldningen af piller og slukker fyret.

Pumpe (cirkulator)
”Skubber” vandet til varmeanlægget.

Lukket ekspansionsbeholder
”Absorberer” ændringerne i vandmængden i fyret, som følge af opvarmningen.
!Det er nødvendigt, at en varmetekniker vurderer behovet for at integrere den eksisterende beholder med en anden baseret på det samlede vandindhold i anlægget!

Manometer
placeret indvendigt på fyrets front (åbn lågen), gør det muligt at aflæse vandtrykket i fyret. Med fyret i drift er det anbefalede tryk 1,5 bar.

Aftapningshane
Placeret på bagsiden af fyret; til at åbne, hvis der skal tømmes vand fra fyret.

Manuelle udluftningsventiler
Placeret på den forreste del af toppen i positionerne V1-V2. Gør det muligt at udtømme luft, som måtte være til stede efter påfyldning af vand i fyret

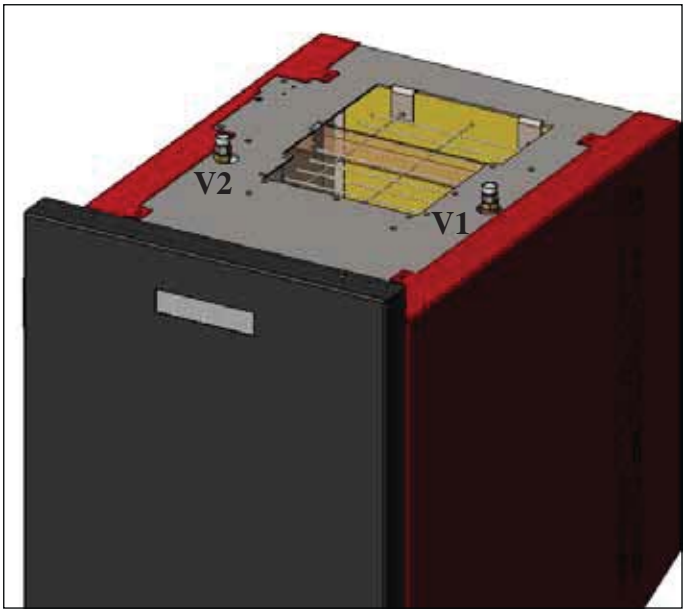

DANSK

N.B.:
I TILÆLDE AF BLOKERING VISER FYRET ÅRSAGEN PÅ DISPLAYET OG LAGRER BLOKERINGEN

INSTALLATION

Den hydrauliske tilslutning skal udføres af kvalificeret personale, der kan udstede en overensstemmelseserklæring i henhold til D.M. 37 ex L. 46/90.
Alle lokale og nationale love samt europæiske standarder skal være opfyldt ved installationen og anvendelsen af apparatet.
I Italien henvises til standarden UNI 10683/2012, samt til eventuelle regionale anvisninger eller lokale sundhedsmyndigheder.
Det er imidlertid vigtigt, at henvise til de gældende love i de enkelte lande.
I tilfælde af installation i højhus, skal man spørge administratoren om lov på forhånd.

KONTROLLER KOMPATIBILITETEN MED ANDRE APPARATER

Fyret må IKKE installeres i samme miljø, hvor der er gasvarmeapparater af type B (f.eks. gasfyr, brændeovne og apparater med sugende røgfang), da fyret kan forårsage et vakuum i miljøet og kompromittere driften af sådanne apparater eller blive påvirket.

KONTROLLER TILSLUTNINGEN TIL STRØMFORSYNINGEN (placer strømstikket på et punkt, som er let tilgængeligt)

Fyret er udstyret med et strømkabel, der skal tilsluttes en stikkontakt på 230V 50 Hz, fortrinsvis med magnettermisk afbryder.
Spændingsvariationer på mere end 10% kan kompromittere fyrets drift.
Hvis den ikke allerede er der, skal der installeres en passende differentialeafbryder.
Den elektriske installation skal være i overensstemmelse; kontrollér især jordforbindelsens effektivitet. Strømforsyningsledningen skal have et tilstrækkelig tværsnit til apparatets effekt.
Hvis jordforbindelsen ikke er effektiv forårsager det fejlfunktion, som Edilkamin ikke kan lægges til last for.

SIKKERHEDSAFSTANDE OG BRANDFOREBYGGELSE

For korrekt drift skal fyret være i lod.
Kontrollér gulvets bæreevne.
Fyret skal installeres i overensstemmelse med følgende sikkerhedsmæssige betingelser:
- minimumsafstand på 10 cm fra gennemsnitligt brændbare materialer omkring fyret.
- hvis fyret er installeret på et brændbart gulv, skal der placeres en plade imellem af varmeisolerende materiale, der rager mindst 20 cm ud på siderne og 40 cm på fronten.

Hvis det ikke er muligt at overholde de ovenfor angivne afstande,
er det nødvendigt at gennemføre tekniske og bygningsmæssige foranstaltninger for
at undgå enhver risiko for brand. I tilfælde af kontakt med trævæg
eller andet brændbart materiale er det nødvendigt at isolere røgudledningsrøret med keramiske fibre eller andet materiale af lignende karakteristika.

LUFTINDTAG: skal obligatorisk udføres

Det rum, hvor fyret er placeret, skal have et luftindtag med tværsnit på mindst 80 cm² for at sikre genoprettelse af den luft, der forbruges til forbrændingen. Alternativt er det muligt at hente luft til fyret direkte udefra gennem et stålforlængelsesrør på ø 4 cm. I så fald kan der være kondensproblemer og luftindgangen skal beskyttes med et net, hvor der sikres et frit tværsnit på mindst 12 cm². Røret skal være kortere end 1 meter og må ikke have nogen bøjninger. Det skal slutte med en sektion på 90° grader nedad eller med en beskyttelse mod vinden.

Udtømningssystemet skal kun være for fyret (der må ikke udledes i skorsten, som er fælles med andre enheder).
Røgudledningen sker fra et rør med en diameter på 8 mm, der sidder på bagsiden. Der skal være en T-samling med proptil kondensopsamling ved begyndelsen af det lodrette stykke.
Røgudledningen fra fyret skal tilsluttes med ydersiden med stålrør eller sorte rør certificeret i henhold til EN 1856.
Røgudledningsrøret skal være hermetisk forseglet.
Til tætningen af rørene og deres eventuelle isolering skal der anvendes materialer kan modstå høje temperaturer (silikone eller mastiks til høje temperaturer).
Det eneste tilladte vandrette stykke (røgkanal) kan have en længde på op til 2 m.
Der kan være op til tre bøjninger på 90°.
Der skal være (hvis udledningsrøret ikke er indsat i en skorsten) et lodret stykke og et beskyttende endestykke mod vind (reference UNI 10683/2012).
Det lodrette rør kan være inden for eller uden for bygningen.
Hvis røgkanalen (rørsektion, der går fra fyret til skorstenen) er indsat i en eksisterende skorsten, skal denne godkendes til fast brændsel, og hvis større end ø 150 mm, skal den indsættes i en rørsektion med egnede materialer (f.eks. stål ø 80 mm).
Hvis røgkanalen er uden for bygningen skal den isoleres. Alle dele af røgrøret skal efterses, og hvis det ikke kan skilles ad, skal der være inspektionsåbninger til rådighed for rengøring.
Fyret er designet til at fungere under alle vejrforhold.
I tilfælde af særlige forhold, såsom stærk vind, kan sikkerhedssystemerne gribe ind og slukke fyret. Betjen i så fald ikke apparatet med sikkerhedsanordningerne deaktiveret. Hvis problemet fortsætter, skal du kontakte det teknisk servicecenter.

TYPISKE EKSEMPLER

Fig. 1

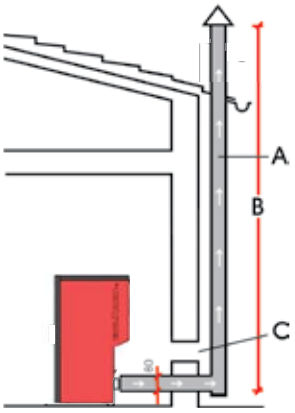

Fig. 2

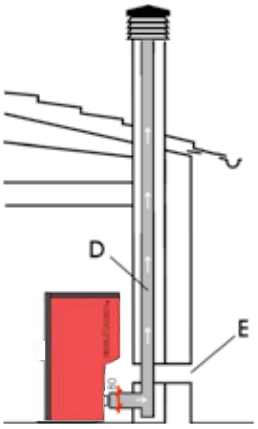

A: skorsten i stål med isolering
B: min. højde 1,5 m og under alle omstændigheder over tagryggen
C-E: luftindtag fra fri luft (minimumtværsnit 80 cm²)
D: skorsten i stål, indsat i allerede eksisterende skorsten i mur.

SKORSTEN

De principielle egenskaber er:
- indendørs tværsnit ved starten skal svare til skorstenens tværsnit. Tværsnittet ved udgangen må ikke være mindre end det dobbelte af skorstenens tværsnit
- placering i fri vind over tagryggen og uden for zoner med returvind.

DANSK

• HYDRAULISKE TILSLUTNINGER:

DIAGRAM OVER VARMEANLÆG MED FYR SOM ENESTE VARMEKILDE

Integreret anlæg med puffer til samtidig forsyning af radiatorer og varmepaneler samt til vandnettet for varmt sanitært vand, med sammenkobling til solpaneler.

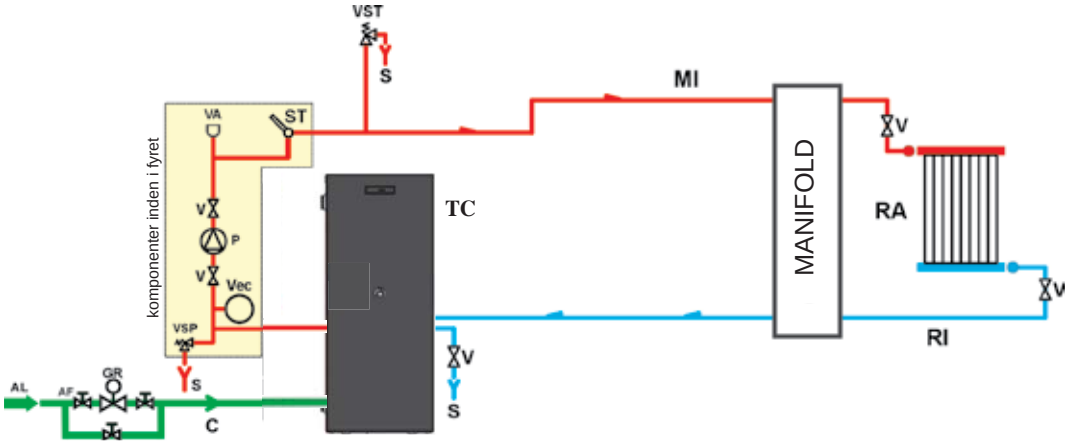

FORKLARING
AF: Koldt vand
AL: Vandforsyningsnettet
C: Påfyldning/Genopfyldning
GR: Trykreduktionsventil
MI: Fremføringsanlæg
P: Pumpe (cirkulator)
RA: Varmeapparater
RI: Returanlæg
S: Udtømning
ST: Temperaturføler
TC: Fyr
V: Kugleventil
VA: Automatisk ventil for luftudtømning
Vec: Lukket ekspansionsbeholder
VSP: Sikkerhedsventil
VST: Ventil for varmeudtømning

DIAGRAM OVER VARMEANLÆG MED FYR TILSLUTTET TIL VANDVARMER

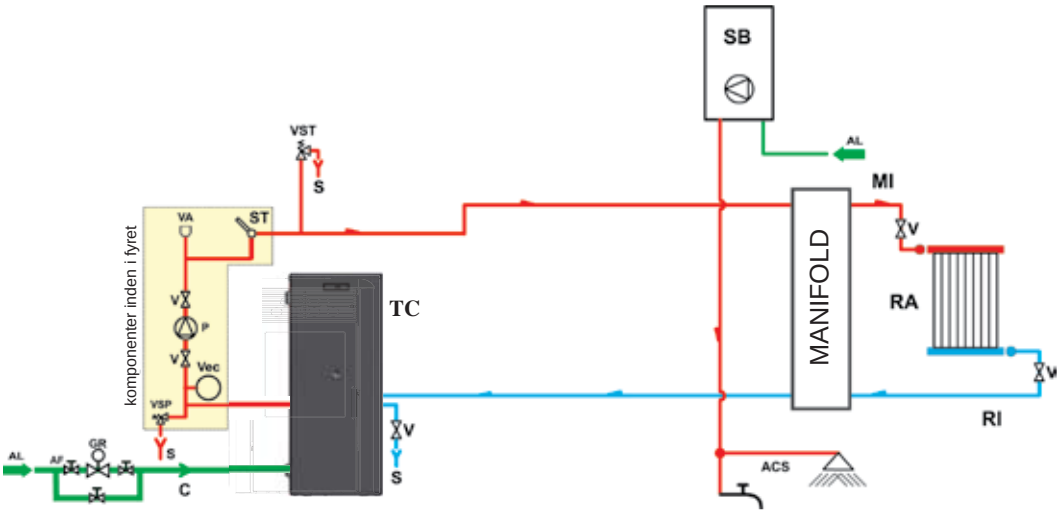

FORKLARING
ACS: Varmt sanitært vand
AF: Koldt vand
AL: Vandforsyningsnettet
C: Påfyldning/Genopfyldning
GR: Trykreduktionsventil
MI: Fremføringsanlæg
P: Pumpe (cirkulator)
RA: Varmeapparater
RI: Returanlæg
S: Udtømning
SB: Vandvarmer
ST: Temperaturføler
TC: Fyr
V: Kugleventil
VA: Automatisk ventil for luftudtømning
Vec: Lukket ekspansionsbeholder
VSP: Sikkerhedsventil
VST: Ventil for varmeudtømning

DIAGRAM OVER VARMEANLÆG MED FYR SOM ENESTE VARMEKILDE MED PRODUKTION AF VARMT SANITÆRT VAND VIA KEDEL

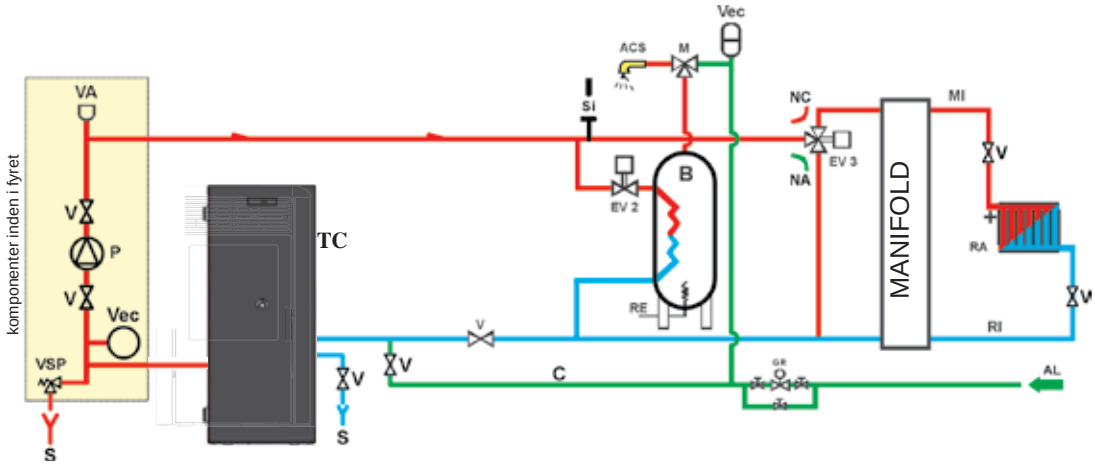

FORKLARING
ACS: Varmt sanitært vand
AL: Vandforsyningsnettet
B: Fyr
C: Påfyldning/Genopfyldning
CE: Elektronisk styreenhed
EV2: 2-vejs magnetventil
EV3: 3-vejs magnetventil
NA: Normalt åben
NC: Normalt lukket
GR: Trykreduktionsventil
MI: Fremføringsanlæg
P: Pumpe (cirkulator)
RA: Varmeapparater
RI: Returanlæg
S: Udtømning
TC: Fyr
V: Kugleventil
Vec: Lukket ekspansionsbeholder
VSP: Sikkerhedsventil

N.B.: Disse diagrammer er vejledende. Den korrekte udførelse skal ske ved en blikkenslager.

TILBEHØR:
I diagrammerne på de følgende sider er der angivet anvendelsen af det tilgængelige tilbehør i EDILKAMIN-listen.
Hos de lokale detailhandlere findes der også tilgængelige løse dele (varmeveksler, ventiler, osv.).

INSTALLATION

DOMOKLIMA er et hjemmeautomatiseringssystem til opvarmning, som tillader håndtering af forskellige komponenter af et varmeanlæg: solpaneler, gulvvarme, puffer, kedel til varmt sanitært vand, osv.
Følgende konfigurationer er mulige:

• HYDRAULISKE TILSLUTNINGER: ANLÆGSDIAGRAM: "TYPE A.C.S."

Integreret anlæg med kedel til produktion af varmt sanitært vand, med sammenkobling til solpaneler

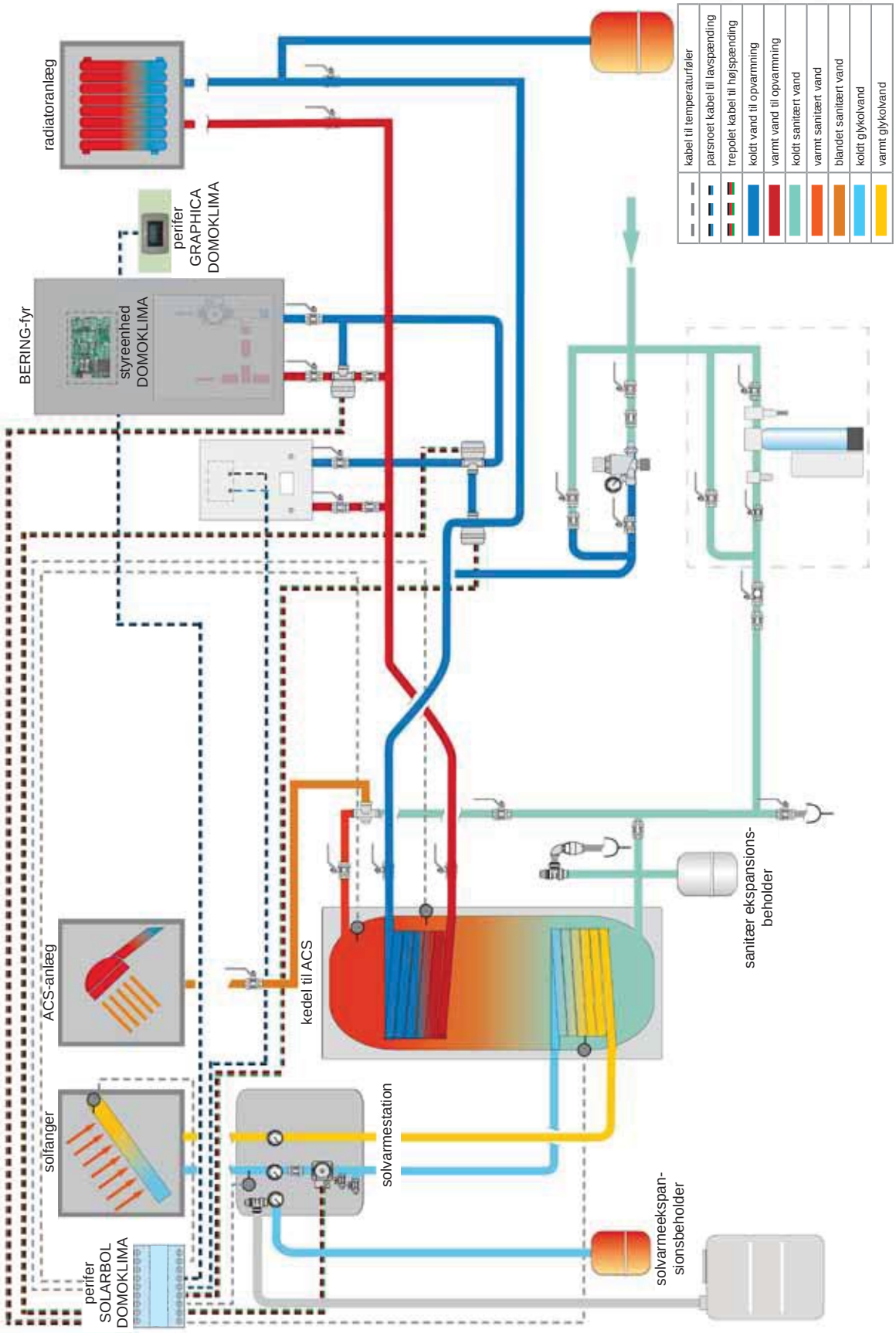

N.B.: Dette diagram er vejledende. Den korrekte udførelse skal ske ved en blikkenslager.

DANSK

• HYDRAULISKE TILSLUTNINGER: SAMMENSAT ANLÆGSDIAGRAM: “ KOMBI A + B”

Integreret anlæg med puffer til samtidig forsyning af radiatorer og varmepaneler samt til vandnettet for varmt sanitært vand, med sammenkobling til solpaneler.

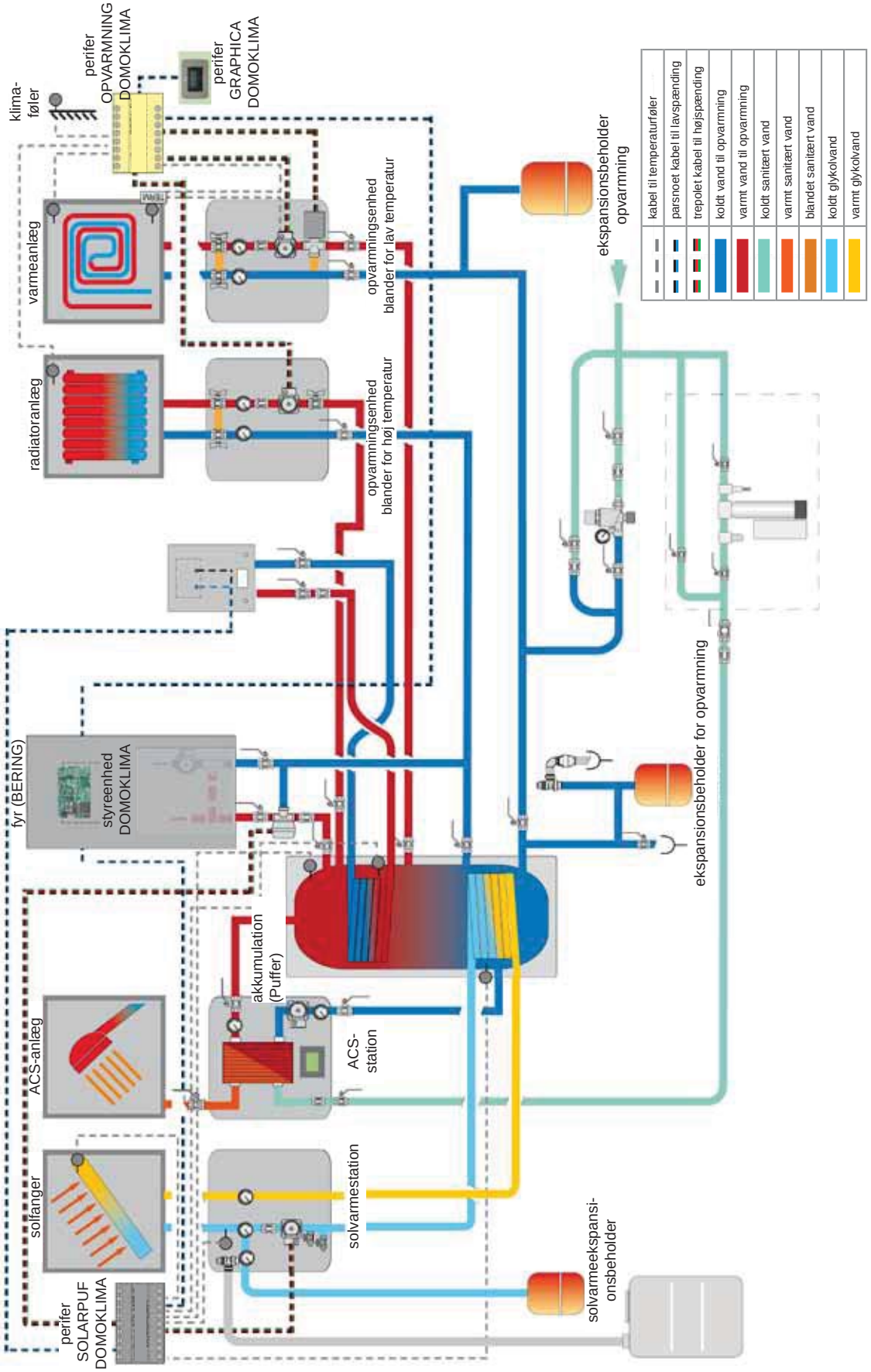

N.B.: Dette diagram er vejledende. Den korrekte udførelse skal ske ved en blikkenslager.

DANSK

STYREPANEL TIL DOMOKLIMA GRAPHICA kode 741180

Bering anvender et grafisk display (DOMOKLIMA GRAPHICA), der tillader visning af fyrets status og variationen af driftsparametrene.

Det er et grafisk panel udstyret med alt tilbehør til fastsættelse ”åben” på en væg eller forsænket.
Edilkamin tilbyder også en æstetisk pyntemetalplade, der dog kan variere ved at købe det i en hvilken som helst forretning, der sælger elektrisk udstyr.

Styrepanelet GRAPHICA leveres i en papkasse med komponenterne, der vist i fig. 1 på side 181, inden i:

Det er nødvendigt, at der er fastgjort en rektangulær forgreningsdåse med 3 moduler i installationspunktet på muren:

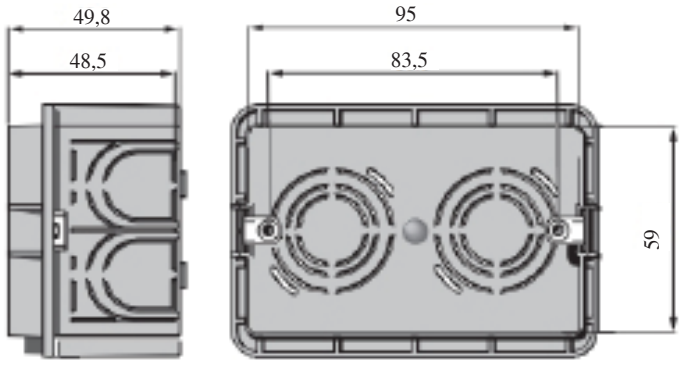

Endvidere skal der installeres et passende rør til lægning af de elektriske kabler til forbindelsen mellem forgreningsdåsen og fyret.

Eksempelvisning af DOMOKLIMA integreret anlæg til samtidig forsyning af radiatorer og varmepaneler med sammenkobling til solfangere

Eksempelvisning af anlæg med fyr uden DOMOKLIMA

DANSK

INSTALLATION

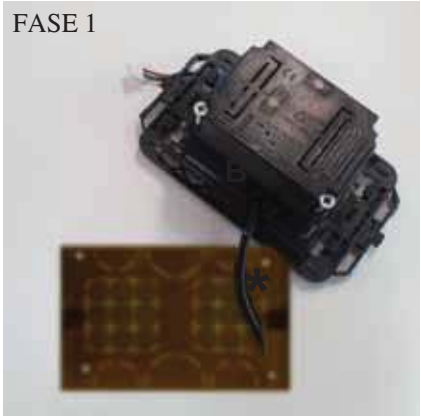

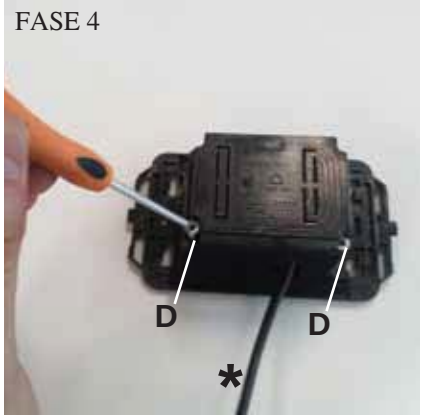

INSTALLATION AF STYREPANEL DOMOKLIMA GRAPHICA FORSÆNKET I MUREN

Nødvendige materialer (fig. 1):

- Betjeningspanel med display (A)
- Plasthylster med forsænkning (B)
- Æstetisk pyntemetalplade (C)
- 2 selvskærende skruer og rawlplugs (D)
- Æstetisk plasthylster til væg (E)
- Plastbund til væg (F)
- Beskyttelsesdæksel til væg (G)
- BUS-tilslutningskabel (H)

FASE 1
I sættet er der også et indkapslet kabel med en diameter på cirka 4,5 mm med et stik på 6,8mm x 9,7mm x 4,5mm i af den samlede længde på cirka 10 m.
Før kablet (*) fra fyret hen til styrepanelets forsænkningsrum i muren.
Indsæt kablet i den passende åbning på plasthylsteret (B).

FASE 2
Placer kablet, og tilslut det til stikket (Y) på bagsiden af betjeningspanelet med display.
(vær opmærksom på at placere stikket korrekt)

FASE 3
Placer betjeningspanelet med display (A) i plasthylsteret.
(N.B.: vær opmærksom på de elektriske forbindelser)
Siden med knapperne skal være i siden med åbningen, der tillader passage af kablet.

FASE 4
Fastgør betjeningspanelet med display i plasthylsteret med de 2 medfølgende skruer (D).
(NB: kun på siden mod åbningen, der tillader passage af kablet).

FASE 5
Fastgør det monterede i lejet til forsænkning i muren med to skruer (medfølger ikke).

FASE 6
Sæt den æstetisk pyntemetalplade (C) på indfatningen og tryk den på plasthylsteret.

FASE 7
Betjeningspanelet er nu installeret og klar til brug (efter tilslutning af kablet til fyret).

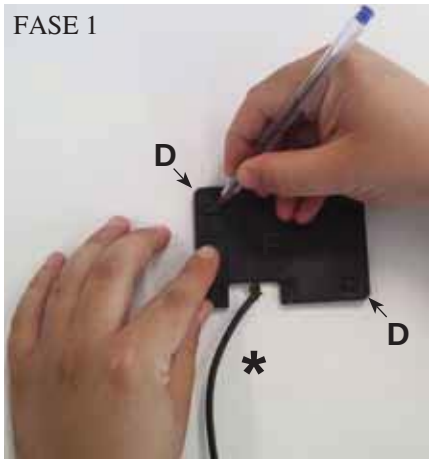

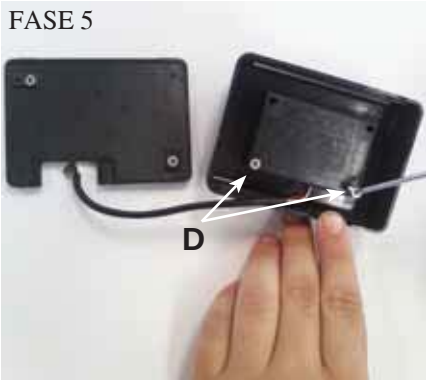

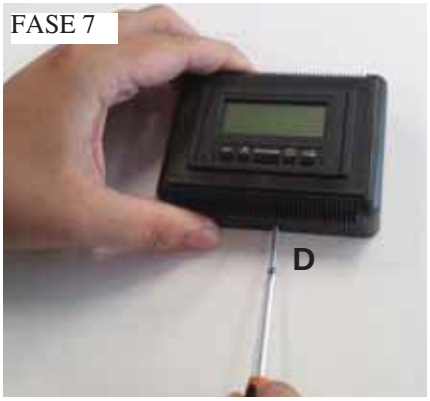

INSTALLATION AF STYREPANEL DOMOKLIMA GRAPHICA UDVENDIGT TIL MUREN

Nødvendige materialer (fig. 1 på side 181):

FASE 1
Før kablet (*) fra fyret til det punkt, hvor du vil placere styrepanelet. Placer bunden til fastgørelse på muren (F) i nærheden af kablet, der kommer fra fyret.
Afmærk punkterne på muren, hvor rawlpluggene skal placeres til fastgøring af bunden (F).
Bor huller i muren, placer de 2 rawlplugs (D) og fastgør plastbunden (F) med de 2 skruer (tilpas kablet der kommer ud fra muren med det tilhørende hul i bunden).

FASE 2
Placer betjeningspanelet med
med display (A) i plasthylsteret (E).
(N.B.: siden med knapperne skal vende mod hullet i midten af plasthylsteret).
Tryk, indtil det sidder korrekt

FASE 3
Tilslut kablet til stikket (Y), der sidder på bagsiden af betjeningspanelet med display (N.B.: vær opmærksom på at placere stikket korrekt)

FASE 4
Placer plastbeskyttelsesdækslet (G) på bagsiden af hylsteret (E), og vær opmærksom på de elektriske forbindelser.

FASE 5
Fastgør plastbeskyttelsesdækslet
med 2 medfølgende selvskærende skruer (D) (kun fra siden mod åbningen, der tillader passage af kablet).

FASE 6
Sæt plasthylsteret (E) med betjeningspanel fast, og tryk på bunden, som allerede er skruet i muren og fastgør det til indfatningen.

FASE 7
Sæt den medfølgende selvskærende skrue (D) fast på den nederste del for at fastgøre plasthylsteret (E) med betjeningspanelet til bunden på muren (F).

FASE 8
Betjeningspanelet er nu installeret og klar til brug

INSTALLATION

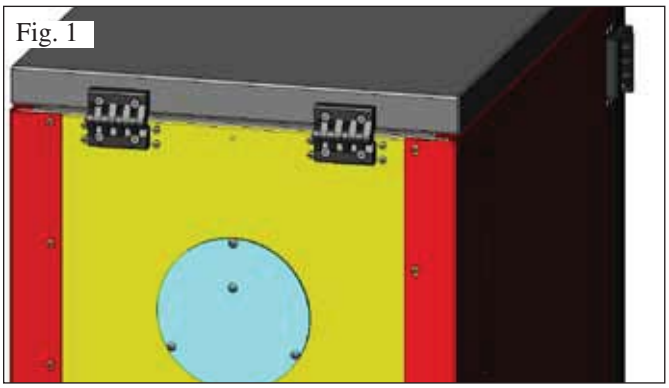
Fig. 1

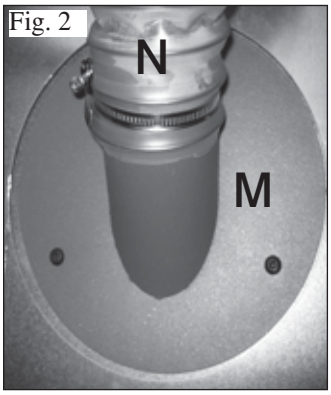

Fig. 2

Fig. 3

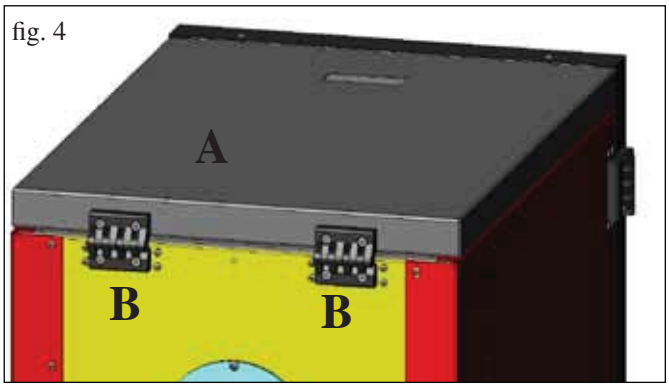

fig. 4

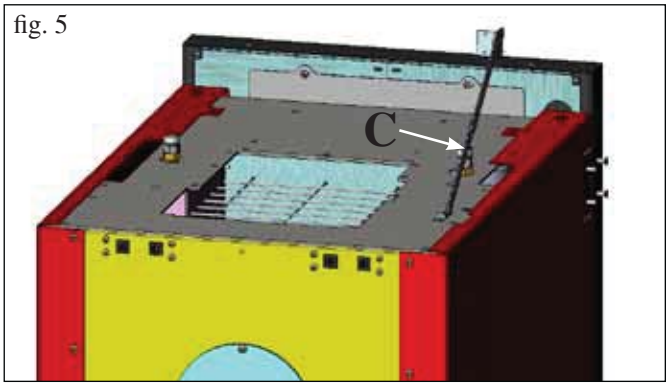

fig. 5

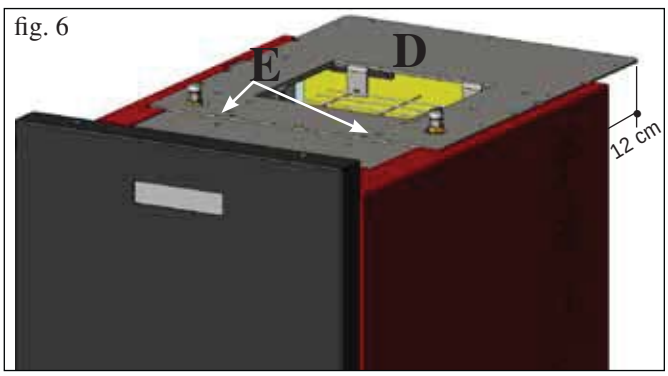

fig. 6

FORBEREDELSE TIL SYSTEMET FOR PÅFYLDNING AF PILLER MED FØDESNEGL (ekstraudstyr)

Fyret er forberedt til påfyldning af piller ved hjælp af forsyningssystemet med fødesnegl.

ADVARSEL: fyret skal flyttes mindst 30 cm væk fra bagvæggen

For at installere systemet, skal du gøre følgende:

N.B.:
før du fortsætter, skal du slukke fyret og frakoble strømkablet.

Fig 1 - 2
• Fjern dækslet, der er skruet fast på bagsiden af fyret (fig. 1), og erstat det med slangeflangen, der findes i systemets emballage (M-fig. 2).

• Flangen (M) skal tilsluttes pilleforsyningslangen (se systemets tekniske skema)**.**

Fig 3
• Indsæt niveausensoren i den tilhørende klargøring på bagsiden af fyret og fjern proppen, der er fastgjort med to skruer.

FORBEREDELSE TIL DET PNEUMATISKE SYSTEM FOR PÅFYLDNING AF PILLER (ekstraudstyr)

Fyret er forberedt til påfyldning af piller ved hjælp af det pneumatiske forsyningssystem.

Aktiveringen for påfyldningen sker manuelt ved brugeren.

ADVARSEL: fyret skal flyttes mindst 12 cm væk fra bagvæggen

For at installere systemet, skal du gøre følgende:

N.B.:
før du fortsætter, skal du slukke fyret og frakoble strømkablet.

Fig. 4 - 5:
Fjern metalpladedækslet (A) ved at afmontere de to hængsler (B) og passerstangen (C).

Fig. 6:
Placer pladen (D), der findes i systemets emballage, og fastgør den med to medfølgende skruer (E).

Fig. 7:
Pladen (D) skal være fastgjort til den udvendige del til indsugning af pillerne (se systemets tekniske skema).

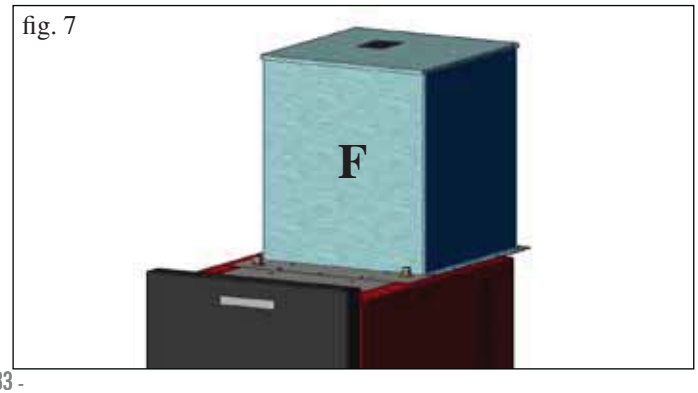

fig. 7

DANSK

BRUGSANVISNING

Første tænding og afprøvning
ved det tekniske servicecenter, der er EDILKAMIN-autoriseret (CAT)
Idriftsættelsen skal udføres som foreskrevet af standarden UNI 10683/2012 stk. 3.21.
Denne standard beskriver de kontrolforanstaltninger, der skal udføres på stedet, som er designet til at kontrollere systemets korrekte drift.

Edilkamins tekniske service (CAT), sørger også for at kalibrere fyret i henhold til pilletypen og installationsforholdene.

Idriftsættelsen af CAT er afgørende for aktivering af garantien.

CAT skal også:
- Kontrollere, at det hydrauliske system er korrekt udført og er udstyret med ekspansionsbeholder, som er tilstrækkelig til at sikre sikkerheden.
Tilstedeværelsen af beholderen i kedlen garanterer IKKE passende beskyttelse af de termiske udvidelser af vandet i hele anlægget.
Derfor skal installatøren vurdere de eventuelle behov for en ekstra ekspansionsbeholder, afhængig af anlægstypen.
- Strømforsyn fyret og udfør koldtest.
- Fyld anlægget via påfyldningshanen (det anbefales ikke at overskride et tryk på 1,5 bar).
Under påfyldningsfasen skal du åbne pumpen og udluftningshanen.

Under de første par tændinger kan være en svag lugt af maling, som forsvinder i løbet af kort tid.

Inden du tænder, skal du kontrollere:
• Korrekt installation
• Strømforsyningen
• Lukningen af døren, der skal slukke tæt
• Rengøringen af brændekammeret
• Tilstedeværelsen på displayet af standby-indikation (indstilling af tid og temperatur).

N.B.: Under produktion af varmt sanitært vand, falder effekten til radiatorerne midlertidigt.

Advarsel:
Under den første tænding skal der udføres aftapning af luft/vand via de manuelle ventiler (V1 - V2), der er placeret på den forreste del af toppen.
Handlingen skal gentages i løbet af de første par anvendelsesdage og hvis anlægget kun er delvist fyldt.
Tilstedeværelsen af luft i kanalerne tillader ikke en god drift.
For at lette udluftningen leveres der gummislanger til ventilerne V1 og V2.

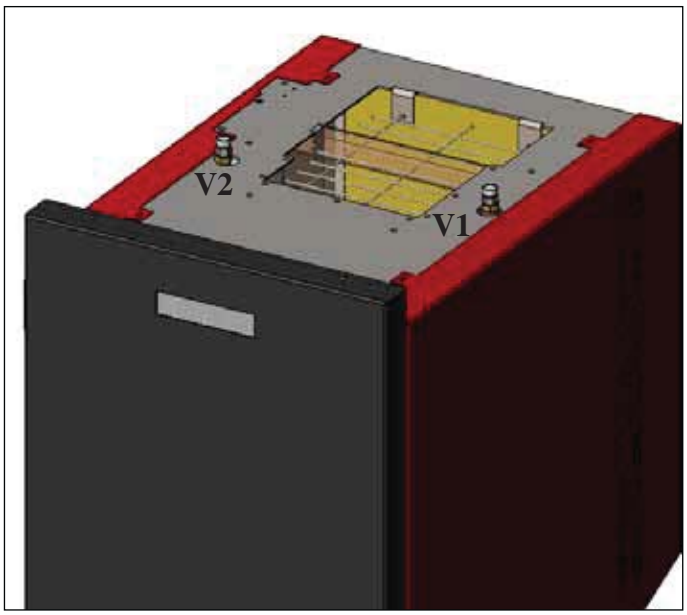

DANSK

BEMÆRKING OM BRÆNDSEL
BERING er designet og programmeret til at forbrænde træpiller med en diameter på cirka 6/8 mm.
Træpiller er et brændselselement i form af små cylindere, som er fremstillet ved at presse savsmuld og andre værdimaterialer uden brug af lim eller andre fremmede materialer.
De sælges i sække på 15 kg.
For IKKE at kompromittere fyrets drift, må der under ingen omstændigheder IKKE brændes andet.
Brug af andre materialer (også træ), som kan spores med laboratorieundersøgelser, får garantien til at bortfalde. Edilkamin har projekteret, testet og programmeret sine produkter, så de garanterer de bedst mulige præstationer med træpiller med følgende egenskaber:

diameter : 6/8 millimeter
maks. længde : 40 mm
maks. fugtighed : 8 %
varmeydelse : mindst 4300 kcal/kg
Brug af piller med andre egenskaber kræver en specifik kalibrering af brændeovnen mage til den, som udføres af CAT (servicecenteret) ved 1. tænding.
Brugen af uegnede piller kan medføre: nedsat ydelse, anomalier i funktionen, afbrydelser pga. tilstopning, snavset glas, uforbrændt materiale ...
Pillerne kan nemt kontrolleres ved at kigge på dem:
Gode: glat, regelmæssig længde, kun lidt støvet.
Dårlige: med revner i længde- og tværgående retning, meget støvet, forskellig længde og blandet med fremmedlegemer.

BRUGSANVISNING

TÆNDING

Med fyret i standby, (efter at have kontrolleret, at forbrændingskammeret er rengjort), skal du trykke på knappen , og tændingsproceduren starter.
På displayet vises teksten "**ON AC**" (start forbrænding); hvis nogle kontrolcyklusser er overskredet og for efterfølgende at kontrollere tændingen af pillerne, vises teksten "**ON AR**" (tænding opvarmning) på displayet.
Denne fase varer et par minutter, og tillader at tændingen fuldføres korrekt og at varmeveksleren i fyret bliver varm.
Efter et par minutter skifter fyret til opvarmningsfasen, og på displayet vises teksten "**burn**" og derefter angives under driften temperaturen for vandtilførslen, der er indstillet af brugeren, og den valgte effekt af det automatiske modulerende system.

SLUKNING

Når du trykker på knappen med tændt fyr, startes slukningsfasen, som omfatter:

- Afbrydelse af nedfald af pillerne
- Tømningen af pillerne i forbrændingskammeret ved at holde røgventilatoren aktiv (typisk i 10')
- Afkøling af fyret ved at holde pumpen aktiv, indtil stoptemperaturen nås
- Angivelsen "OF" på displayet sammen med de resterende minutter til slukning

Under slukningsfasen er det ikke muligt at tænde fyret igen. Når slukningsfasen er afsluttet går systemet automatisk i standby.

AUTOMATISK DRIFT

Det er nødvendigt, at brugeren indstiller temperaturen for vandtilførsel til anlægget. Temperaturen skal vurderes i forhold til type og størrelse af anlægget, tag også den atmosfæriske temperatur i forbindelse med den sæsonmæssige brug i betragtning.
Fyrer modulerer af sig selv effekt afhængigt af forskellen mellem den indstillede temperatur (indstillet på displayet), og temperaturen, der aflæses af vandføleren. Når den ønskede temperatur nås, vil ovnen fungere på minimum og gå på effekt 1.

Du kan øge den ønskede temperatur for vandtilførslen ved at trykke på knappen , eller reducere den ved at trykke på knappen .

På displayet vises skiftevis den ønskede temperatur og effekten, der er valgt automatisk af det elektroniske modulerende system.

FUNKTIONEN ECONOMY

Funktion, der er egnet ved installation af fyret i små anlæg, hvor driften med minimumseffekt foranlediger en overdreven stor opvarmning.
Denne funktion, der styres automatisk, gør det muligt at slukke fyret, når den indstillede tilførselstemperatur overskrides. På displayet vises teksten "**EC OF**", som angiver de resterende minutter til slukningen.
Når tilførselstemperaturen falder tilbage under den indstillede værdi, tændes fyret automatisk igen. Spørg CAT om eventuel aktivering af denne funktion ved den første tænding.

FUNKTIONEN FJERNAKTIVERING (AUX-port)

Ved hjælp af et specielt tilslutningskabel (kode 640560) er det muligt at tænde/slukke fyret ved hjælp af fjernudstyr, såsom en GSM-telefonaktivator, en rumtermostat, en zoneventil, eller udstyr med ren kontakt med følgende logik:
Kontakt åben = slukket fyr
Kontakt lukket = tændt fyr

Aktiveringen og deaktiveringen sker med 10" forsinkelse fra overførslen af den seneste kommando.

Ved tilslutning til porten for fjernaktivering, kan du stadig tænde og slukke for fyret via betjeningspanelet. Fyret aktiveres altid i henhold til den seneste modtagede ordre, tænding eller slukning.

BRUGSANVISNING

SYNOPTISK PANEL

TÆND-/SLUK-knap
bruges også til at bekræfte/afslutte

Vælgerknap: adgang til menuindstillinger
(tryk i 2 sekunder)

Knappen for REDUCERING af temperaturen og rulning tilbage for den valgte data

Knap til ØGNING af temperaturen og rulning fremad for den valgte data

Angiver driften af cirkulatoren (pumpe).

Angiver driften af gearmotoren for påfyldning af piller

Angiver, at du kun foretager handlinger inden for parametermenuen (kun CAT)

Angiver aktiv timer. Der er valgt en automatisk time-programmering

ANGIVELSER PÅ DISPLAYET

OF	Slukningsfase i gang. Der varer ca. 10 minutter, mens pumpen kører, indtil den indstillede slukningstemperatur nås (normalt 40° C)
ON AC	Fyr i første tændingsfase, påfyldning af piller og afventer tænding af flamme
ON AR	Fyr i anden tændingsfase, opvarmning af fyr og start af forbrænding
Burn	Fyr i fase for opvarmning af vandvarmeveksler
P1-P2-P3-P4-P5	Effektniveau moduleret automatisk
50….80°C	Ønsket vandtemperaturniveau for tilførsel til anlægget
Pu	Automatisk rengøring af forbrændingskammeret i gang
PROG	Timermenu til den ugentlige programmering
SET	Menu til indstilling af ur
SF	Stop flamme: blokering af driften på grund af sandsynlig opbrugen af piller
AF	Mislykket tænding: blokering af driften på grund af manglende tænding
CP-TS-PA	Betjeningsmenu, der kun er tilgængelig for CAT (tekniske servicecentre)
H1……H9	System i alarm. Tallet identificerer årsagen til alarmen

Når fyret er i standby, vises teksten OF på displayet og den indstillede temperatur.

PÅFYLDNING AF FØDESNEGL.

Påfyldningen af kanalen for transport af pillerne (fødesneglen) er nødvendig i tilfælde af nyt fyr (i første tændingsfase) eller hvis fyret har stået helt uden piller.

For at aktivere påfyldningen skal du trykke samtidig på knapperne . På displayet vises teksten "**RI**".

Påfyldningsfunktionen standser automatisk efter 240" eller ved tryk på knappen .

DANSK

BRUGSANVISNING

INDSTILLING: UR OG UGENTLIG PROGRAMMERING

Tryk på knappen SET i 2". Du kommer ind i programmeringsmenuen og på displayet vises "**TS**".

Tryk på knapperne , indtil der vises "**Prog**" og tryk på SET.

Ved at trykke på knapperne kan du vælge følgende indstillinger:
• **Pr OF**: Aktiverer eller deaktiverer fuldstændig brugen af timeren.

For at aktivere timeren skal du trykke på knappen SET og indstille "**On**" med knapperne . For at deaktivere den skal du indstille "**OFF**" og bekræfte indstillingen med knappen SET. Tryk på knappen ESC for at afslutte programmeringen.

• **Set**: Bruges til at indstille det aktuelle klokkeslæt og dag.

For at indstille det aktuelle klokkeslæt skal du på displayet vælge forkortelsen "**SET**" og bekræfte valget med knappen SET. Indstil det aktuelle klokkeslæt. Tryk på knappen for at øge tiden med 15' for hvert tryk. Brug knappen til at reducere tiden med 1' for hvert tryk.

Bekræft indstillingen med knappen SET. Indstil den aktuelle ugedag med knapperne (f.eks., Mandag=Day 1). Bekræft programmeringen med knappen SET. Når indstillingen af klokkeslæt/dag er færdig vises '**Prog**' på displayet. For at fortsætte med programmeringen af Pr1/Pr2/Pr3 skal du trykke på SET eller trykke på 'ESC' for at afslutte programmeringen.

• **Pr 1**: Dette er program nr. 1, i dette tidsrum indstilles nr. 1 tiden for tænding, nr. 1 tiden for slukning og dagene, hvor tidsrummet **Pr 1** skal anvendes.

N.B.: Hvis du installerer styrepanelet DOMOKLIMA GRAPHICA og indstiller funktionen ON/OFF (se næste side) deaktiveres programmeringen. Programmeringen sker direkte fra styrepanelet DOMOKLIMA GRAPHICA.

For at indstille tidsrummet **Pr 1**, skal du vælge med knapperne "**Pr 1**". Bekræft valget med knappen SET. På displayet vises kort "**On P1**". Indstil med knapperne tændingstidspunktet for tidsrummet **Pr 1**. Bekræft med knappen SET. På displayet vises kort "**OFF P1**". Indstil derefter med knapperne slukningstidspunktet for tidsrummet **Pr 1** og bekræft med knappen SET.

Tildel tidsrummet, der lige er blevet programmeret, til forskellige dage i ugen. Brug knappen SET til at rulle i dagene fra day 1 til day 7 , hvor day 1 er beregnet som mandag og day 7 som søndag. brug knapperne til at aktivere eller deaktivere programmet **Pr 1** i den valgte dag på displayet (Eksempel: On d1=aktiveret eller Of d1 =deaktiveret).

Når programmeringen er færdig, vises '**Prog**' på displayet. For at fortsætte programmeringen **Pr 2/Pr 3** skal du trykke på '**set**' og gentage den tidligere ovenfor beskrevne procedure eller trykke på 'ESC' for at afslutte programmeringen.
Programmeringseksempel Pr 1 On 07:00 / OF 09:00: rød=aktiv grøn=ikke aktiv

Day 1	Day 2	Day 3	Day 4	Day 5	Day 6	Day 7
On	On	On	On	On	Off	Off

Pr 2:
Gør det muligt at indstille et andet tidsrum. Følg instruktionerne for program Pr 1 angående programmeringstilstand.
Programmeringseksempel Pr 2 On 17:00 / OF 23:00: rød=aktiv grøn=ikke aktiv

Day 1	Day 2	Day 3	Day 4	Day 5	Day 6	Day 7
On	On	On	On	On	Off	Off

Pr 3:
Gør det muligt at indstille et tredje tidsrum. Følg instruktionerne for program Pr 1 og Pr 2 angående programmeringstilstand.
Programmeringseksempel Pr 3 On 09:00 / OF 22:00: rød=aktiv grøn=ikke aktiv

Day 1	Day 2	Day 3	Day 4	Day 5	Day 6	Day 7
Off	Off	Off	Off	Off	On	On

DANSK

BRUGSANVISNING FOR STYREPANEL TIL DOMOKLIMA GRAPHICA

INDSTILLING AF SPROG

For at indstille sproget, skal du gøre følgende:
- på skærmbilledet HOME skal du trykke på en vilkårlig tast og derefter på menutasten. Vælg STYREPANEL og bekræfte valget med Enter-tasten ↵ :

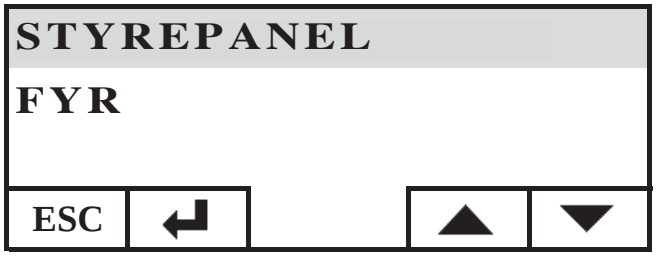

Vælg SPROG og bekræft med Enter-tasten ↵ :

Derefter får du adgang til skærmbilledet for indstilling af sprog i styrepanelet. Vælg det ønskede sprog ved at trykke på tasterne + og bekræft med tasten ↵ :

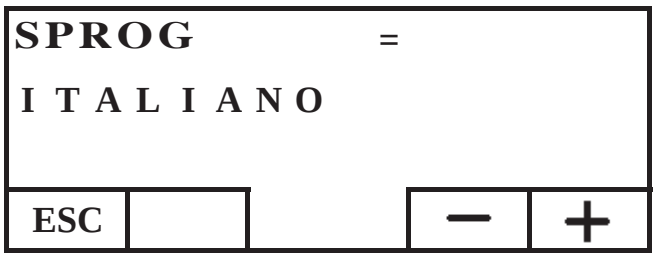

Når du er færdig med indstillingen, afslutter du ved at trykke gentagne gange på tasten ESC, indtil du kommer til skærmbilledet HOME.
Følgende sprog findes: Italiensk, engelsk, fransk, spansk, tysk, dansk, græsk, hollandsk og portugisisk.

SKÆRMBILLEDET HOME

Skærmbilledet HOME sammenfatter og gør det muligt at styre driftstilstandene. Ved hjælp af styrepanelet kan der udstedes kommandoer for tænding, slukning, temperaturændring, tidsprogrammering. Du kan også få vist tilførselstemperaturen for vandet, den indstillede driftstemperatur, driftseffekten der er valgt af systemet, de forskellige faser af tænding, drift, standby eller blokering.

Visning af skærmbilleder

Du kan bevare visningen af andre skærmbilleder end HOME ved blot at vælge det mest interessante. Styrepanelet bevarer det seneste indstillede valg.
I tilfælde af strømsvigt vender styrepanelet automatisk tilbage til skærmbilledet HOME.
Hvis du ønsker at fjerne den periodiske visning af dato og klokkeslæt, og kun vise fyrets tilstand i HOME, skal du gøre følgende:
- Gå til skærmbilledet HOME. Tryk samtidig på den første tast på højre og den første til venstre. Tryk på de to yderste taster på tastaturet, mens skærmbilledet for fyrets tilstand vises (tryk hurtigt og samtidig, ellers genkendes kommandoen ikke).
- For at genaktivere visningen af dato og klokkeslæt skal du trykke igen de to yderste taster på tastaturet.

TERMOSTATFUNKTION

Styrepanelet kan, udover at fjernstyre fyret, tilsluttes til det og fungere som zonetermostat og styre effektmoduleringen eller slukningen/tændingen, afhængigt af den indstillede rumtemperatur (det er nødvendigt at indstille parametrene som ønsket for at betjene fyret i MODULÈR-EFFEKTER eller i ON-OFF, indstilling ved CAT).
Ved at trykke på en vilkårlig tast på styrepanelet får du adgang til indstillingen af den interne termostat. Tryk på tasterne + og - for at indstille den ønskede temperatur for INDSTIL i rummet.

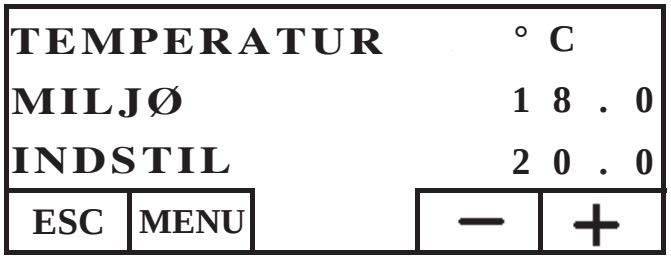

KRONOTERMOSTATFUNKTION

Styrepanelet kan, udover at fjernstyre fyret, tilsluttes til det og fungere som zonekronotermostat og styre moduleringen eller slukningen/tændingen, afhængigt af den indstillede rumtemperatur og tidsprogrammering. Indstil fyrets driftsparametre i MODULÉR-EFFEKTER eller i ON-OFF, indstilling ved CAT.
I tilstanden ON-OFF deaktiverer programmeringen via styrepanel programmeringen via synoptisk panel.
I tilstanden MODULÉR-EFFEKTER via styrepanelet indstiller den komfort- og økonomisystemerne, som beskrevet nedenfor (fyret modulerer sin drift for at opretholde de ønskede temperatursystemerne og undgå slukning af fyret).
Hvis du slukke fyret, skal du indstille faserne ON-OFF via det synoptiske panel, som beskrevet på den forrige side. For at bruge kronotermostaten skal den aktiveres. I skærmbilledet HOME skal du trykke på en vilkårlig tast. Tryk derefter på menutasten, vælg STYREPANEL og bekræft ved at trykke på Enter-tasten ↵ :

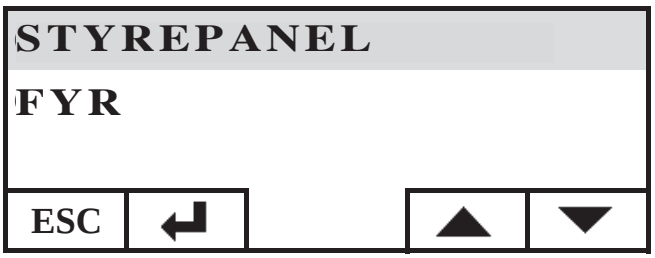

DANSK

Vælg PROGRAMMERING og tryk på Enter-tasten ↵ :

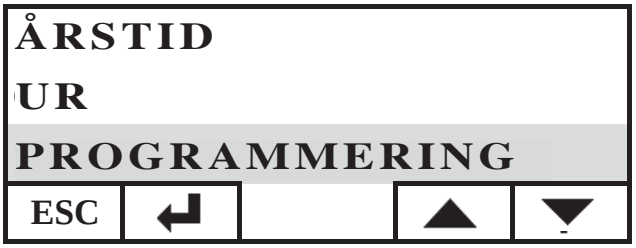

Aktiver programmeringen ved at indstille den første linje for valg til ON. Programmeringen deaktiveres (OFF).

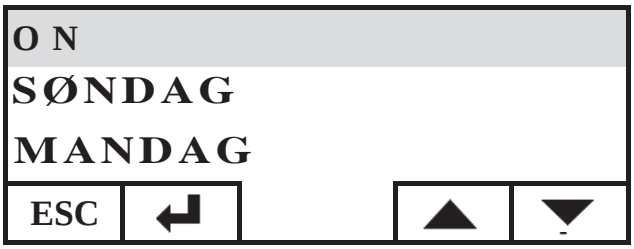

Vælg den dag, du vil programmere, (f.eks. MANDAG) og bekræft ved at trykke på Enter-tasten. Du kommer til skærmbilledet for indstilling af tidsrum.
Indstil komfort- ☼ eller økonomisystemet ☾ og tilknyt det til hvert enkelt tidsrum.
Brug piletasterne til at rulle med markøren mellem tidsrummene:

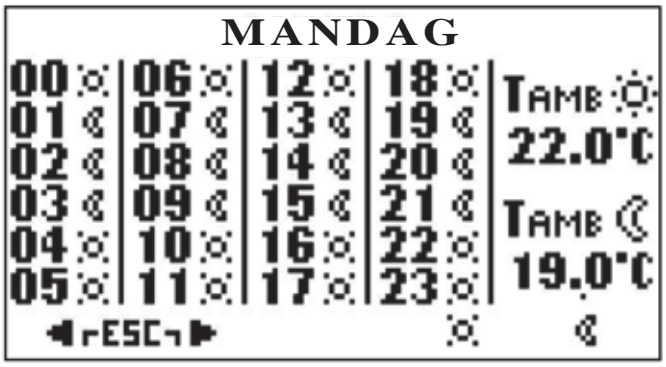

Den fabriksindstillede programmering er sat til økonomiindstillingen for alle timer og alle dage i ugen. Når tidsprogrammeringen aktiveres er det nødvendigt at udføre en programmering , der passer til dine vaner og tilstedeværelse i lokalerne. Brugen af tidsprogrammeringen giver mulighed for en væsentlig ENERGIBESPARELSE.
Når programmeringen af alle 24 timer for den valgte dag er færdig, skal du flytte markøren til indstillingen af komfort- ☼ og økonomitemperaturen ☾. Til at justere temperaturen skal du bruge tasterne + og - :

Når du er færdig med indstillingen, skal du afslutte ved at trykke samtidig på de to taster. Gentag den ønskede indstilling for alle ugens dage.
For at afslutte indstillingen af tidsprogrammeringen skal du trykke gentagne gange på ESC, indtil du kommer tilbage til skærmbilledet HOME.

Indstilling af ur
For at indstille uret skal du gøre følgende: Fra skærmbilledet HOME skal du trykke på en vilkårlig tast og derefter på menutasten. Vælg STYREPANEL og bekræft valget med Enter-tasten ↵ :

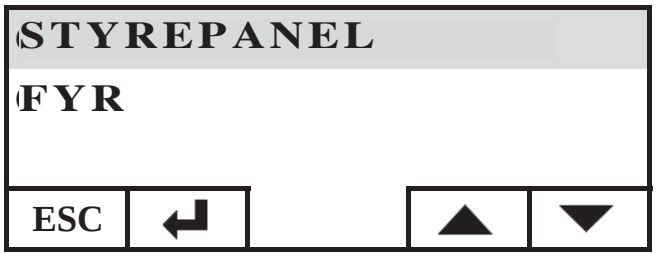

Vælg UR og bekræft med Enter-tasten ↵ :

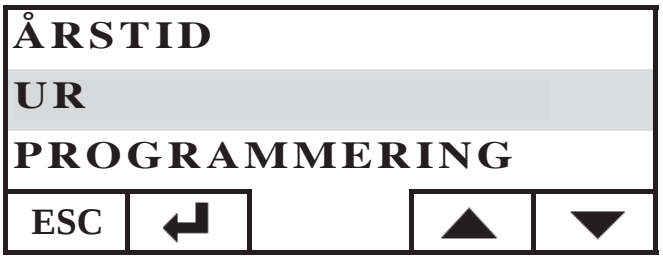

Du får dernæst adgang til skærmbilledet for indstilling af uret i styrepanelet:

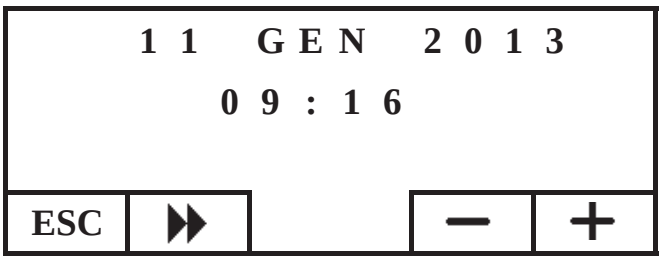

Flyt markøren (▶▶) og juster dato og tid med tasterne + og -.
Når indstillingen er færdig, skal du afslutte ved at trykke gentagne gange på tasten ESC, indtil du kommer til skærmbilledet HOME.

Indstilling af årstid
Denne indstilling er påkrævet i tilfælde af brug af et DOMOKLIMA-hjemmeautomatiseringssystem, eller bevar fabriksindstillingen VINTER.
For at indstille årstiden skal du gøre følgende: Fra skærmbilledet HOME skal du trykke på en vilkårlig tast og derefter på menutasten. Vælg STYREPANEL og bekræft valget med Enter-tasten ↵ :

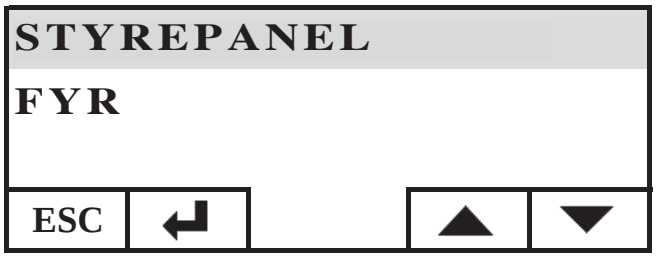

DANSK

Vælg ÅRSTID og bekræft indstillingen med tasten ↵ :

ÅRSTID
UR
PROGRAMMERING
ESC ↵ ▲ ▼

Vælg den ønskede årstid (SOMMER-VINTER) med tasterne + og - :

ÅRSTID =
VINTER
ESC − +

Når du er færdig med indstillingen, afslutter du ved at trykke gentagne gange på tasten ESC, indtil du kommer til skærmbilledet HOME.

BRUGERMENU
BRUGERMENUEN gør det muligt at tilpasse og kontrollere nogle driftsindstillinger for styrepanelet.
For at komme til BRUGERMENUEN skal du gøre følgende:
Fra skærmbilledet HOME skal du trykke på en vilkårlig tast og derefter på menutasten. Vælg STYREPANEL og bekræft valget med Enter-tasten ↵ :

STYREPANEL
FYR
ESC ↵ ▲ ▼

Vælg BRUGERMENU ved hjælp af tasten ▼. Bekræft valget med tasten ↵

UR
PROGRAMMERING
MENU BRUGER
ESC ↵ ▲ ▼

Der fremhæves en række indstillinger, der gør det muligt at tilpasse kontrast, lysstyrke, varighed af displayets baggrundslys, korrektion af temperaturen aflæst fra styrepanelet og kontrol af firmwareversionen.

Justering af kontrast
Gør det muligt at justere displayets kontrast.
Afhængigt af styrepanelets installationsposition (anbefales ved 1,50 m fra gulvet), kan det være nødvendigt at justere kontrasten for en skarpere visning.
Formindsk kontrasten, hvis bunden af displayet er for mørkt, øge kontrasten, hvis displayteksterne er gennemsigtige.
Justér kontrasten ved hjælp af tasterne + og -. Minimumskontrasten er 120 punkter, den maksimale er 200, den fabriksindstillede er 140

“KONTRAST
DISPLAY” = 140
ESC ▶▶ − +

Tryk på tasten ▶▶ for at gå til den næste indstilling. Tryk på tasten ESC for at vende tilbage til skærmbilledet HOME.

Bagbelysning standby
Justering af lysstyrken i displayet i standby.
Du kan via denne justering vælge lysstyrken i displayet, når det ikke er i brug.
Justér den indstillede værdi med tasterne + og -.
Minimumsindstillingen svarer til 0% (lys slukket), den maksimale indstilling er 100% og den fabriksindstillede er 30%.

“BAGBELYSNING
STANDBY” = 30
ESC ▶▶ − +

Tryk på tasten ▶▶ for at gå til den næste indstilling. Tryk på tasten ESC for at vende tilbage til skærmbilledet HOME.

Bagbelysning aktiv
Justering af lysstyrken i displayet, når brugeren anvender styrepanelet.
Justér den indstillede værdi med tasterne + og -.
Minimumsindstillingen svarer til 0% (lys slukket), den maksimale indstilling er 100% og den fabriksindstillede er 80%.

BAGBELYSNINGAKTIV
= 80
ESC ▶▶ − +

DANSK

Tryk på tasten ▶▶ for at gå til den næste indstilling. Tryk på tasten ESC for at vende tilbage til skærmbilledet HOME.

Varighed af bagbelysning
Justerer den periode, hvor, ved manglende tryk på en tast, displayet vender tilbage til normal lysstyrke i standby.
Ret indstillingen ved hjælp af tasterne + og -.
Minimumsindstillingen svarer til 5", den maksimale til 60" og den fabriksindstillede svarer til 30".

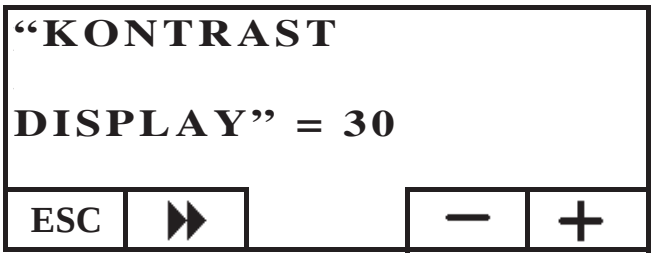

Premere il tasto ▶▶ per passare all'impostazione successiva, premere ripetutamente il tasto ESC per tornare alla schermata HOME.

Tryk på tasten ▶▶ for at gå til den næste indstilling. Tryk på ESC-tasten for at vende tilbage til skærmbilledet HOME.

Justering af temperaturmåling
Den intern temperaturføler er kalibreret og kontrolleret nøjagtigt på fabrikken.
I tilfælde, hvor styrepanelets placering og anbringelse ikke giver mulighed for en korrekt og præcis aflæsning af rumtemperaturen, er det imidlertid muligt at udføre en kalibrering ved at korrigere temperaturen der er aflæst af sensoren i styrepanelet.
Ret den indstillede værdi ved hjælp af tasterne + og -
Minimumsindstillingen svarer til - 5,0 °C, den maksimale til + 5,0 °C og fabriksindstillingen til 0,0 °C.

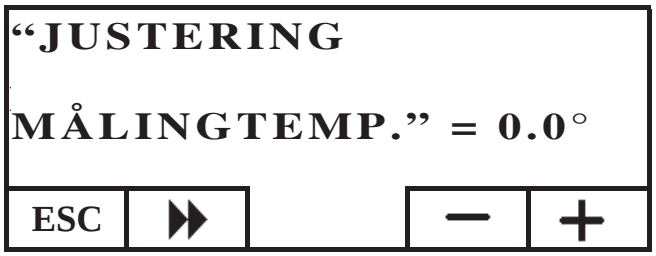

Tryk på tasten ▶▶ for at gå til den næste indstilling. Tryk på ESC-tasten for at vende tilbage til skærmbilledet HOME.

Udgave Firmware (fw) kun for CAT
Gør det muligt at kontrollere den opdaterede firmwareversion i styrepanelet.

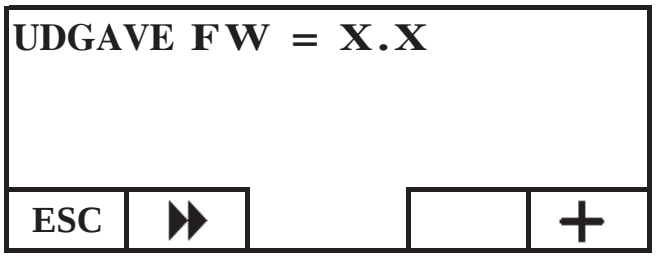

Teknikermenu
Denne menu er udelukkende til brug af det tekniske servicecenter (CAT).

FJERNSTYRING AF FYR

I den første linje på skærmbilledet HOME vises temperaturen for tilførselsvandet, der produceres af fyret, i realtid.
I anden linje vises tilførselstemperaturen til anlægget for INDSTIL , som er indstillet af brugeren.
I tredje linje vises driftseffekten, der er valgt automatisk af fyret.
I fjerde linje vises fyrets tilstand, som kan være i standby (standset), i tænding, i drift, i slukning eller i blokering.

Tænding/slukning af fyr
For at tænde/slukke fyret skal du gøre følgende: Fra skærmbilledet HOME skal du trykke på en vilkårlig tast og derefter på menutasten. Vælg FYR og bekræft valget med Enter-tasten ↵ .

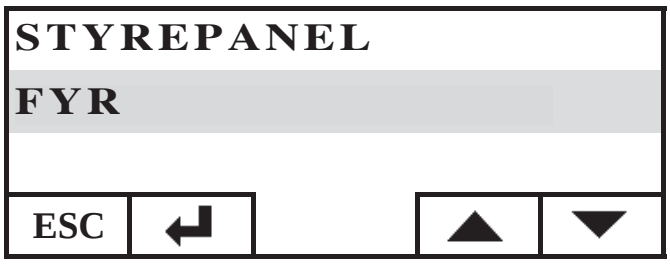

Du kommer til skærmbilledet TILSTAND FYR. Tryk på tasten ON for at tænde det eller på tasten OFF for at slukke det.

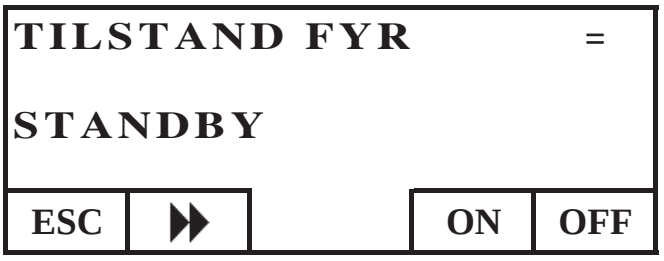

DANSK

Indstilling af fyrets tilførsel

For at indstille INDSTILLINGEN for fyrets vandtilførselstemperatur skal du gøre følgende: Fra skærmbilledet HOME skal du trykke på en vilkårlig tast og derefter på menutasten. Vælg FYR og bekræft valget med Enter-tasten ↵ :

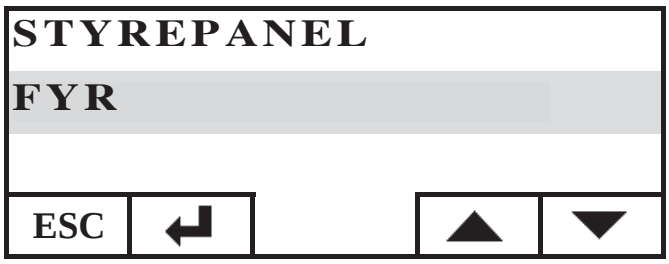

Du kommer til skærmbilledet TILSTAND FYR. Tryk én gang på tasten . Du kommer til skærmbilledet INDSTIL FYR. Indstil den ønskede INDSTILLING ved hjælp af tasterne + og -. Temperaturen kan indstilles fra mindst 50 °C til maksimalt 80 °C.

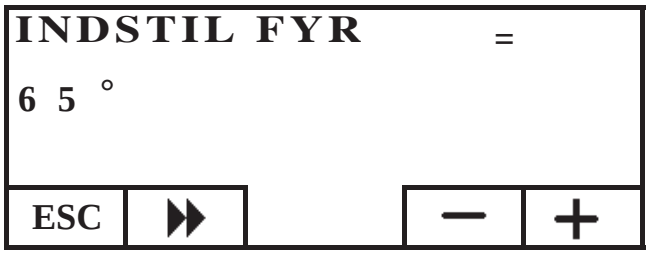

Tryk på tasten ▶▶ for at gå til den næste indstilling. Tryk på ESC-tasten for at vende tilbage til skærmbilledet HOME.

Aktivering/deaktivering af fyr

Når du navigerer i menuen for fyr med tasten ▶▶ støder du på menuen PILLEFYR. Denne indstilling er påkrævet, når du bruger fyret i et DOMOKLIMA-hjemmeautomatiseringssystem, ellers behold fabriksindstillingen: AKTIV

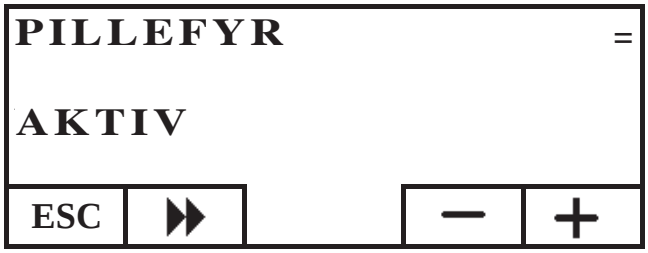

ELEKTRONISK CIRKULATIONSPUMPE

Det produkt, du har købt, er udstyret med en cirkulationspumpe med elektronisk motor.

Elektronisk kontrol af ydelserne:

a) Kontroltilstand Δp – c

I denne tilstand bevarer den elektroniske kontrolenhed differentialtrykket, der er genereret af pumpen, konstant på den indstillede værdi for Hs.

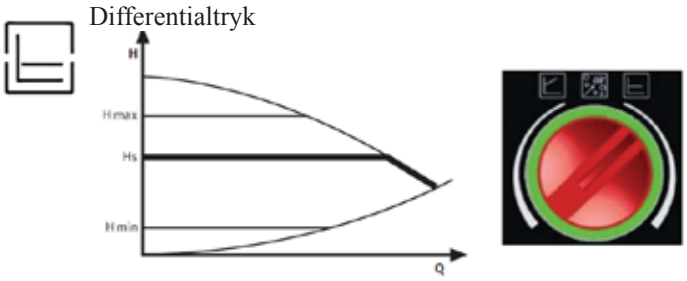

b) Kontroltilstand Δp – v

I denne tilstand varierer den elektroniske kontrolenhed trykforskellen mellem den indstillede værdi Hs og 1/2 Hs. Differentialtrykket varierer med den volumetriske strømningshastighed.

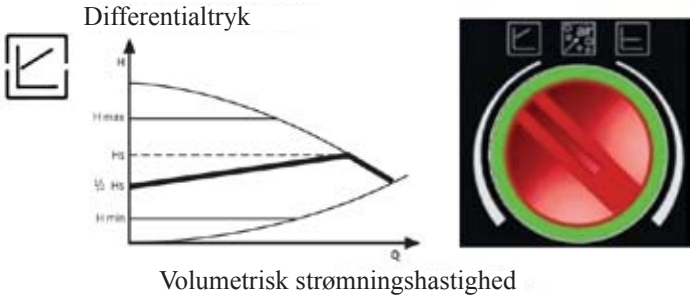

c) Udluftningsprocedure

Denne procedure gør det muligt at udtømme luft i det hydrauliske kredsløb. Når du manuelt har valgt tilstanden “AIR”, kører pumpen automatisk i 10 minutter på skiftevis maksimal og minimum hastighed. Når denne procedure er afsluttet, kører cirkulationspumpen på den forudindstillede hastighed. Du kan derefter vælge den ønskede driftstilstand

DANSK

VEDLIGEHOLDELSE

Før du udfører vedligeholdelse, skal apparatet kobles fra strømforsyningen.

Regelmæssig vedligeholdelse er af afgørende betydning for en velfungerende drift af fyret
Eventuelle problemer på grund af manglende vedligeholdelse vil resultere i bortfald af garantien.

UGENTLIG VEDLIGEHOLDELSE

Handlinger, der skal udføres, mens fyr er slukket, koldt og frakoblet strømforsyningen

- Skal udføres med en støvsuger.
- Proceduren kræver kun få minutter.
- Støvsug lågen (fig. 1-A).
- Åbn lugen, træk askeskuffen ud og (fig. 2-B) og støvsug ildfladen tom.
- Støvsug forbrændingskammeret eller skrab det med den medfølgende skraber. Rengør eventuelle tilstopninger i hullerne på alle siderne (fig. 3-C).
- Støvsug omkring modstanden 4 (fig. D).
- Flyt børsterne (5 - fig. E) og hæld resterne i askeskuffen.
- Efter en periode med inaktivitet af fyret og mindst hver 2/3 måned skal du tømme pillebeholderen og støvsuge bunden.

Der må aldrig støvsuges varm aske. Det skader støvsugeren og kan forårsage brand.

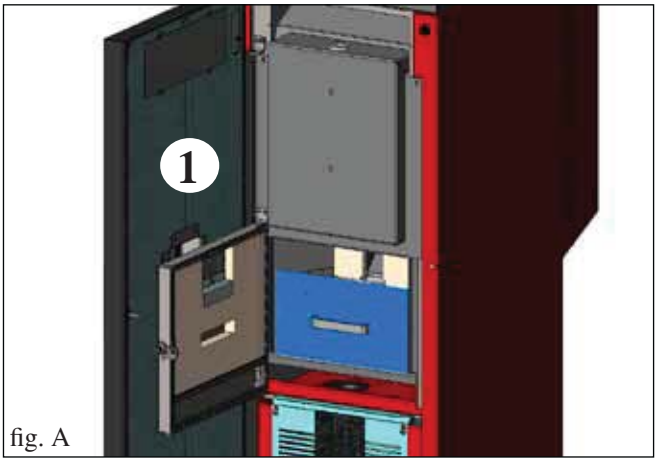

fig. A

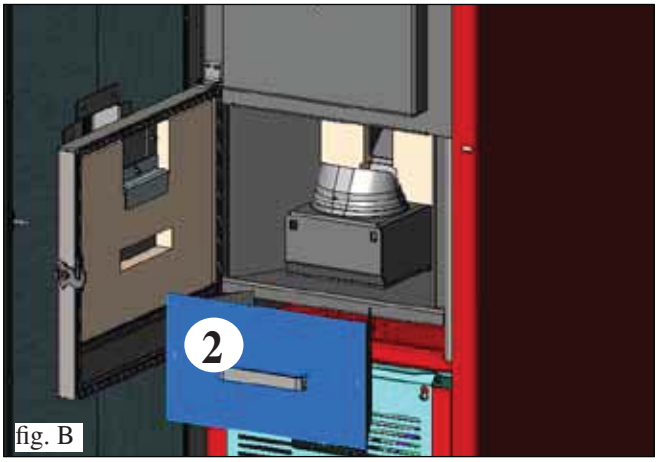

fig. B

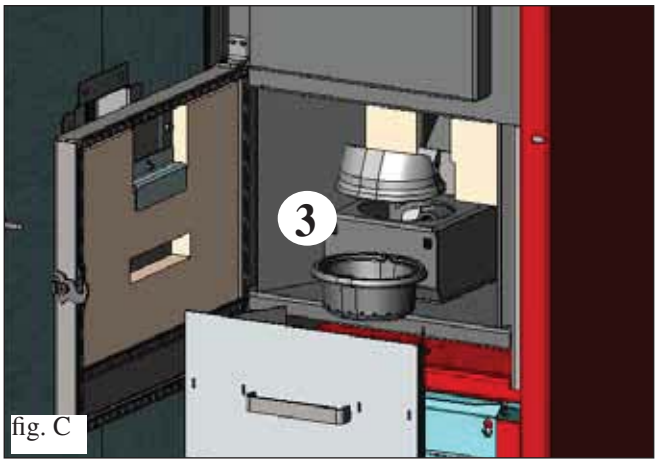

fig. C

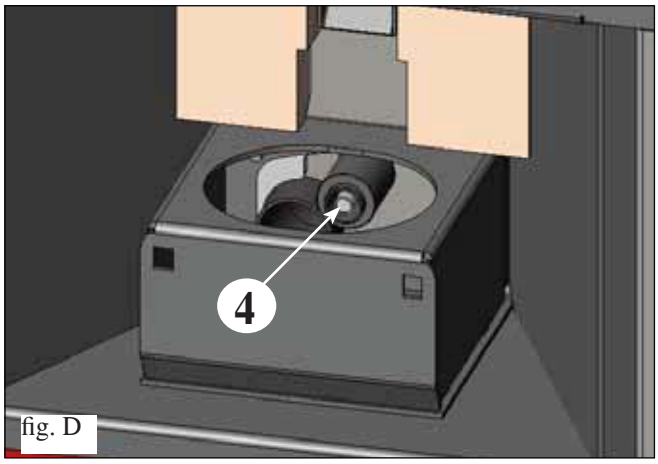

fig. D

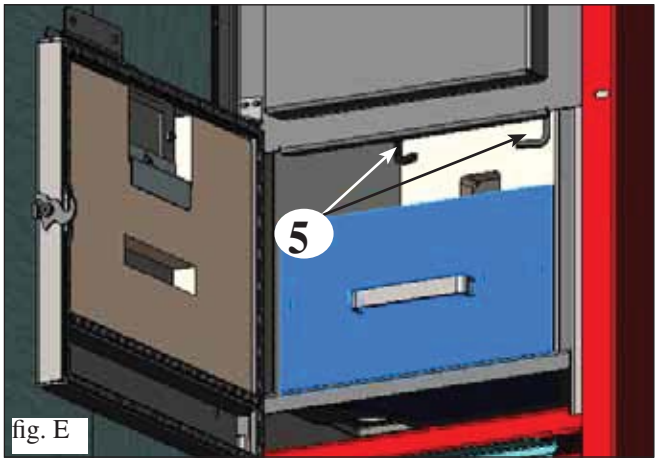

fig. E

DANSK

VEDLIGEHOLDELSE

SÆSONVEDLIGEHOLDELSE (udføres af CAT - servicecenter)

Den autoriserede CAT leverer, ved den første tænding, fyrets vedligeholdelsesbog, hvor der en angivet de handlinger, som er angivet nedenfor, der skal udføres for sæsonrengøringen.

- Almindelig rengøring indvendig og udvendig
- Grundig rengøring af varmevekslerrør
- Grundig rengøring og afskrabning af forbrændingskammeret og det tilhørende rum
- Rengøring af motorer, kontrol af spillerummenes og fastgøringernes mekanik
- Rengøring af røgkanal (udskiftning af tætningerne på rørene) og af ventilatorrummet for røgudsugning
- Kontrol af ekspansionsbeholderen
- Kontrol og rengøring af cirkulatoren.
- Kontrol af føler
- Kontrol og eventuel udskiftning af batteriet i uret på det elektroniske kort.
- Rengøring, inspektion og afskrabning af tændingsmodstandens rum. Udskift den, hvis det er nødvendigt.
- Rengøring/kontrol af det synoptiske panel
- Visuel inspektion af elektriske kabler, tilslutninger og strømkabel
- Rengøring af pillebeholder og kontrol af spillerum for fødesnegl-gearmotor
- Funktionstest: påfyldning af fødesnegl, tænding, drift i 10 minutter og slukning.

Manglende vedligeholdelse medfører bortfald af garantien.

I tilfælde af en meget hyppig brug af fyret, anbefales det at rengøre røgkanalen hver 3. måned.

For vedligeholdelsestilstanden af skorstenen, skal man også huske på UNI 10847/2000 Enkelte røganlæg for generatorer, der forsynes med flydende og fast brændsel. Vedligeholdelse og kontrol.

De skorstene og røgrør, hvortil der er forbundet apparater med fast brændsel, skal renses en gang om året (kontrollér om der i dit land findes en lov inden for dette område).

Hvis der ikke udføres regelmæssig kontrol og rengøring øges sandsynligheden for brand i skorstenen.

ADVARSEL!!!

Efter den normale rengøring kan UKORREKT sammenkobling af det øvre forbrændingskammer (A) (fig. 1) **med det nedre forbrændingskammer (B)** (fig. 1) **kompromittere fyrets drift.**
Så før du tænder fyret, skal du kontrollere, at forbrændingskamrene er sammenkoblet korrekt, som vist i (fig. 2) **uden at der er aske eller uforbrændte rester på kontaktkanten.**

N.B.:
- Alle uautoriserede ændringer er forbudt
- Brug reservedele, der er anbefalet af producenten

DANSK

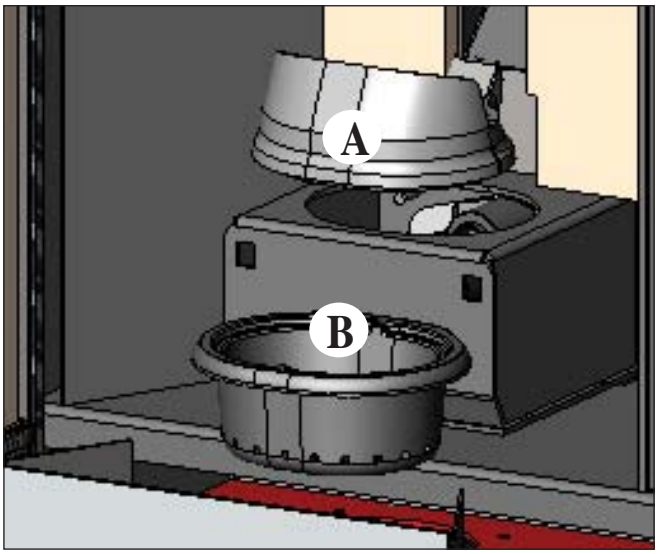

fig. 1

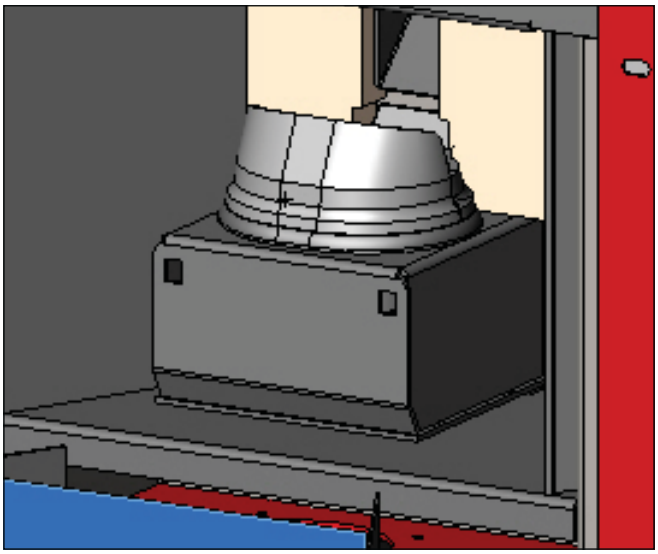
fig. 2

AFHJÆLPNING AF EVENTUELLE FEJL

I tilfælde af problemer, standser fyret automatisk og udfører slukker. På displayet vises en tekst angående årsagen til slukningen (se de forskellige angivelser nedenfor).

Træk aldrig stikket ud under slukningsfasen for blokering.

I tilfælde af blokering er det, for at genstarte fyret, nødvendigt at køre slukningsproceduren (600 sekunder markeret med et bip) og derefter trykke på tasten ESC.

Start ikke fyret igen, før du har kontrolleret årsagen til blokeringen og RENGJORT/TØMT brændekammeret.

MEDDELELSER OM EVENTUELLE ÅRSAGER TIL STOP, INDIKATIONER OG AFHJÆLPNING (vises kun på synoptisk panel, der er anbragt på fyret):

1) Meddelelse: **AL 01** (griber ind, hvis føleren for aflæsning af vandtemperatur er defekt eller frakoblet).
Resultat: **Slukning på grund af defekt eller frakoblet vandtemperaturføler**
Handlinger:
- Kontrollér tilslutningen af føleren til kortet.
- Kontrollér drift i koldtest

2) Meddelelse: **AL 02 Fejl ved røgudsugningsmotor** (griber ind, hvis omdrejningssensoren for røgudsugning registrerer en fejl)
Resultat: **Slukning på grund af registrering af fejl ved røgudsugningens omdrejninger**
Handlinger:
- Kontrollér røgudsugningens funktion (tilslutning til omdrejningssensoren) (CAT)
- Kontrollér at røgkanalen er ren
- Kontrollér det elektriske system (jordforbindelse)
- Kontrollér det elektriske kort (CAT)

3) Meddelelse: **SF (H3) Stop flamme** (griber ind, hvis termoelementet registrerer en røgtemperatur, som er under en indstillet værdi og fortolker det, som om der ikke er nogen flamme)
Resultat: **Slukning på grund af sammenbrud af røgtemperatur**
Handlinger: La fiamma può essere mancata perché:
Flammen kan mangle, fordi:
- Kontrollér om der mangler piller i beholderen
- Kontrollér om alt for mange piller har kvalt flammerne. Kontrollér pillernes kvalitet (CAT)
- Kontrollér om maksimaltermostat er udløst (et sjældent tilfælde, fordi det svarer til overtemperatur for røg) (CAT)
- Kontrollér om pressostaten har afbrudt strømforsyningen til gearmotoren, fordi røgkanalen er tilstoppet eller andet.

4) Meddelelse: **AF (H4) Mislykket tænding** (griber ind, hvis der inden for maksimalt 15 minutter ikke kommer flammer eller tændingstemperaturen ikke er nået).
Resultat: **Slukning på grund af forkert røgtemperatur i tændingsfasen.**
Der skelnes mellem følgende to tilfælde:
Der er IKKE kommet flammer
Handlinger: Kontrollér:
- placering og rengøring af brændekammeret
- funktion af tændingsmodstand (CAT)
- rumtemperatur (hvis under 3°C skal der bruges tændstof) og fugtighed.
- Prøv at tænde med tændstof.

Flammen er kommet, men efter teksten Start vises BlokeringAF/NO Start
Handlinger: Kontrollér:
- funktion af termoelement (CAT)
- den indstillede starttemperatura i parametrene (CAT)

5) Meddelelse: **AL 05 blokering blackout** (det er ikke en fejl ved fyret).
Resultat: **Slukning på grund af manglende strøm**
Handlinger: Kontrollér den elektriske tilslutning og spændingsfald.

6) Meddelelse: **AL 06 defekt eller frakoblet termoelement**
Resultat: **Slukning på grund af defekt eller frakoblet termoelement**
Handlinger:
- Kontrollér tilslutningen af termoelementet til kortet: Kontrollér funktion i koldtest (CAT).

7) Meddelelse: **AL 07 overtemperatur for røg** (slukning på grund af for høj røgtemperatur)
Resultat: **Slukning på grund af overskridelse af maksimal røgtemperatur.**
En for høj røgtemperatur kan skyldes: pilletypen, fejl ved røgudsugningen, tilstoppet kanal, forkert installation, "forskydning" af gearmotoren, manglende luftindtag i lokalet.

8) Meddelelse: **AL 08 Alarm temp H20** (griber ind, hvis vandaflæsningsføleren aflæser en temperatur over 90°C)
Resultat: **Slukning på grund af vandtemperatur over 90°C**
En for høj temperatur kan skyldes:
- alt for lille anlæg: Funktionen ECO skal aktiveres af CAT
- tilstopning: Rengør varmevekslerrørene, forbrændingskammeret og røgudledningen

DANSK

AFHJÆLPNING AF EVENTUELLE FEJL

9) Meddelelse: **AL 09 Kontrol/luftstrømn.** (griber ind, strømingssensoren aflæser en utilstrækkelig forbrændingsluftstrøm).
Resultat: **Slukning på grund af manglende undertryk**
Strømningen kan være utilstrækkelig, hvis der er en åben låge eller lågen ikke slutter tæt (f.eks tætning); hvis der er et problem med luftindsugningen eller røgudsugningen, eller tilstoppet forbrændingskammer, eller strømningssensor er snavset (rengør med tør luft)
Handlinger: Kontrollér:
- lukning af lågen
- kanal for indsugning af forbrændingsluft (rengør og pas på strømningssensorens dele):
- rengør strømningssensoren med tør luft (som for pc-tastatur)
- placering af fyret: Det må ikke være placeret mod en mur
- placering af og rengøring af forbrændingskammer (med hyppighed, der afhænger af pilletypen)
- røgkanal (rengør)
- installation (røgudledningen er ikke korrekt, hvis den ikke lever op til standarden og der er mere end 3 bøjninger)

Hvis du har mistanke om en fejl i sensoren, skal du udføre koldtest. Hvis den viste værdi ikke ændres, når betingelserne ændres ved at åbne døren for eksempel, er det et problem ved sensoren.
N.B.: Undertryksalarmen kan også forekomme under tændingsfasen, for strømningssensoren starter overvågning 90" efter starten af tændingscyklussen.

10) Meddelelse: **AL C: H 10** (alarm for lav strøm)
Resultat: **Slukning af fyret på grund af unormal absorption**
Griber ind, når gearmotoren har et lavere strømforbrug end normalt, eller når den mekaniske sikkerhedspressostat er udløst.
Handlinger: Kontrollér:
- om brændekammerets låge er korrekt lukket
- udfør en ny tænding og observer om pillerne falder ned i brændekammeret, ellers skal du kontakte CAT.
- kontrollér og lad en skorstensfejer rense skorstenen.

11) Meddelelse: **AH C: H 11** (alarm for høj strøm)
Resultat: **Slukning af fyret på grund af unormal absorption**
Griber ind, når gearmotoren har et højere strømforbrug end normalt.
Handlinger: Kontrollér for eventuelle tilstopninger i kanalerne for påfyldning af piller (fødesnegl og slisk) eller om der er faldet genstande ind i beholderen, som blokerer fødesneglens rotation.
Udfør en ny tænding og observer om pillerne falder ned i brændekammeret, ellers skal du kontakte CAT.

12) Meddelelse: **"Bat. 1"**
Resultat: **Fyret standser ikke, men der står en tekst på displayet.**
Handlinger: • Nødbatteriet på kortet skal udskiftes (se side 172).

FAQ

Svarene er angivet her i sammenfattende form. Se de andre sider i dette dokument for flere detaljer.

1) Hvad skal jeg forberede for at kunne installere fyret?
Luftindtag i lokalet på mindst 80 cm² eller direkte tilslutning til ydersiden.
Røgudledning på mindst 80 mm i diameter.
Tilslutning for frem- og returløb til manifold ¾" G
Udtømning i kloak for overtryksventil ¾" G
Tilslutning til påfyldning ¾" G
Elektrisk tilslutning til anlægget i overensstemmelse med magnettermisk afbryder 230V +/- 10%, 50 Hz
(vurdér opdelingen af det primære kredsløb fra det sekundære).

2) Kan fyret fungere uden vand?
NEJ. Anvendelse uden vand kompromitterer fyret.

3) Udsender fyret varm luft?
NEJ. Praktisk talt al den producerede varme overføres til vandet.
Det anbefales derfor at have en radiator i lokalet.

4) Kan jeg tilslutte fyrets frem- og returløb direkte til en radiator?
NEJ, ligesom for ethvert andet fyr, skal der oprettes forbindelse til en manifold, hvorfra vandet fordeles til radiatorerne.

5) Leverer fyret også varmt sanitært vand?
Det er muligt at producere varmt sanitært vand ved at vurdere fyrets og det hydrauliske systems effekt.

6) Kan jeg udlede røgen fra fyret direkte på væggen?
NEJ, udledningen skal i overensstemmelse med (UNI 10683/2012) nå tagryggen, og for at opnå en god drift skal der under alle omstændigheder være et lodret stykke på mindst 1,5 meter. Dette for at undgå, at der i tilfælde af blackout eller vind dannes en lille mængde røg i installationslokalet.

7) Skal der være et luftindtag i installationslokalet?
Ja, til genopretning af luften, der bruges af fyret til forbrændingen; eller en direkte forbindelse med ydersiden.

FAQ

8) Hvad skal jeg indstille på fyrets display?
Den ønskede vandtemperatur eller temperaturen i lokalet. Fyret modulerer følgelig effekten for at nå den eller bevare den.
For mindre anlæg er det muligt at indstille en driftstilstand, som forhindrer slukning og tænding af fyret alt efter den opnåede vandtemperatur.

9) Kan jeg brænde andet brændsel end piller?
NEJ. Fyret er designet til at brænde træpiller med en diameter på 6/8 mm. Andet materiale kan beskadige det.

10) Hvor længe skal røgudsugningen køre i slukningsfasen?
Det er normalt, at røgudsugningen kører i 15 minutter efter kommandoen for slukning af fyret.
Denne funktion gør det muligt at sænke temperaturen i fyret og røgkanalen.

11) Hvornår starter pumpen (cirkulatoren)?
Det kører umiddelbart efter tænding af fyret, for at holde vandtemperaturen jævn, og den stopper efter slukningsfasen, når vandtemperaturen falder til under den indstillede værdi af INDSTIL (40 °C fra fabrikken).

12) Hvilke handlinger kan jeg udføre fra det synoptiske panel, hvis jeg har installeret styrepanelet DOMOKLIMA GRAPHICA?
Jeg kan indstille tændings-/slukningstid for fyret (hvis jeg har aktiveret funktionen MODULÈR-EFFEKTER på styrepanelet DOMOKLIMA GRAPHICA). Indstil manuel tænding/slukning af fyret og nulstil alarmen i tilfælde af eventuel blokering.

13) Kan jeg slå alarmerne fra via styrepanelet DOMOKLIMA GRAPHICA?
Nej, i tilfælde af eventuel blokering kan jeg kun gribe ind via det synoptiske panel på fyret. Dette er af sikkerhedsmæssige grunde og for at kontrollere fyrets status før det tændes igen.

TJEKLISTE

Skal læses sammen med det komplette tekniske dataark

Positionering og installation

- Idriftsættelse udført af autoriseret CAT, der har udstedt garantien
- Ventilation i lokalet
- Røgkanalen/skorstenen modtager kun udledningen fra fyret
- Røgkanalen har/er: maksimalt 3 bøjninger
  maksimalt 2 meter vandret
- skorsten over tilbagestrømningszonen
- udledningsrørene er lavet af passende materiale (rustfrit stål anbefales)
- ved passage af brændbare materialer (f.eks. træ) er alle forholdsregler blevet taget for at undgå brand
- Den opvarmelige mængde er blevet korrekt vurderet i forhold til radiatorernes effektivitet:
  hvor mange kW er anset for nødvendige?
- Det hydrauliske anlæg er erklæret i overensstemmelse med D.M. 37 ex L.46/90 af en kvalificeret tekniker.

Brug

- De brugte piller er af god kvalitet og fugtige
- Forbrændingskammeret og askeskuffen er rengjort og placeret korrekt
- Lågen er lukket ordentligt
- Forbrændingskammeret er isat korrekt i rummet
- Varmevekslerrørene og de indvendige dele i brændekammeret er rengjort.
- Det hydrauliske anlæg er blevet udluftet.
- Trykket (aflæst på manometeret) er mindst 1 bar.

HUSK AT STØVSUGE BRÆNDESKÅLEN FØR HVER OPTÆNDING
Hvis optændingen mislykkes, må den IKKE gentages før brændeskålen er tømt

RENGØRINGSUDSTYR

Askestøvsuger uden motor (kode 275400)
Nyttig til rengøring af brændekammeret.

DANSK

Estimada Senhora / Ex.mo Senhor
Agradecemos e felicitamos-nos por ter escolhido o nosso produto.
Antes de o utilizar, aconselhamos de ler atentamente este manual, de modo a poder usufruir de todas as prestações no melhor dos modos e em total segurança.

Para mais esclarecimentos ou necessidades contacte o REVENDEDOR junto do qual efectuou a compra ou consulte o nosso site internet www.edilkamin.com na opção CENTROS DE ASSISTÊNCIA TÉCNICA.

NOTA
- Após ter desembalado o produto, certifique-se da integridade e se o conteúdo está completo (empunhadura "mão fria", livro de garantia, luva, CD/ficha técnica, espátula e sais desumidificantes).

Em caso de anomalias contacte imediatamente o revendedor junto do qual efectuou a compra, ao qual deve entregar uma copia do libro de garantia e do talão de compra.

- Colocação em funcionamento/montagem
Deve rigorosamente ser efetuada pelo - Centro de Assistência Técnica - autorizado pela Edilkamin (CAT), sob pena de caducidade da garantia. A colocação em funcionamento, assim como foi descrita pela norma UNI 10683/2012, consiste numa série de operações de controlo efetuadas com a caldeira instalada e tem como finalidade verificar o funcionamento correto do sistema e a observância do mesmo às normativas.

Junto do revendedor, no site www.edilkamin.com ou no número verde pode encontrar o nominativo do Centro Assistência mais perto.

- instalações incorretas, manutenções não efetuadas corretamente e uso inadequado do produto eximem a empresa fabricante de qualquer eventual dano decorrente de tal uso;
- o número do recibo de controlo, necessário para a identificação da caldeira, está indicado:
- na parte alta da embalagem;
- no livro de garantia, que pode ser encontrado na lareira;
- na placa aplicada na parte frontal interna do aparelho.

Esta documentação deve ser guardada para a identificação juntamente com o talão de compra cujos dados devem ser comunicados em ocasião de eventuais pedidos de informação e colocados à disposição em caso de eventual intervenção de manutenção;

- os particulares representados são graficamente e geometricamente indicativos.

PORTUGUÊS

DECLARAÇÃO DE CONFORMIDADE

A abaixo assinada EDILKAMIN S.p.A. com sede legal em Via Vincenzo Monti 47 - 20123 Milão - cód. Fiscal P.IVA 00192220192

Declara sob a própria responsabilidade que:
As caldeiras a pellet de madeira indicadas abaixo estão em conformidade com a Diretiva 89/106/CEE (Produtos de Construção).

CALDEIRA A PELLET, da marca comercial EDILKAMIN, denominada BERING

Nº de SÉRIE: **Ref. Placa dados**
ANO DE FABRICAÇÃO **Ref. Placa dados**

A conformidade aos requisitos da Directiva 89/106/CEE é ainda determinada pela conformidade à norma europeia: **EN 303-5:2012**

Também declara que:
La caldaia a pellet di legno BERING rispetta i requisiti delle direttive europee:
2006/95/CE - Directiva Baixa Tensão
2004/108/CE - Directiva Compatibilidade Electromagnética

EDILKAMIN S.p.A. declina todas e quaisquer responsabilidades de mau funcionamento do aparelho em caso de substituição, montagem e/ou alterações efectuadas por pessoal não EDILKAMIN sem autorização da baixa assinada.

INFORMAÇÕES PARA A SEGURANÇA

BERING NUNCA DEVE FUNCIONAR SEM ÁGUA NO CIRCUITO.

UM EVENTUAL ACENDIMENTO "A SECO" PODE DANIFICAR A CALDEIRA.

BERING DEVE FUNCIONAR COM UMA PRESSÃO DE 1,5 BAR CERCA.

• A BERING foi projetada para aquecer água através de uma combustão automática de pellet na lareira.

• Os únicos riscos decorrentes do seu uso estão relacionados à inobservância das normas de instalação, ao contato direto com partes elétricas sob tensão (internas), ao contato com fogo e partes quentes (tubos) ou à introdução de substâncias estranhas.

• Em caso de não funcionamento de algum componente, a caldeira possui dispositivos de segurança que garantem o seu desligamento, que deve ser efetuado sem intervenção.

• Para um funcionamento regular, a instalação deve ser efetuada respeitando as indicações dessa ficha e, durante o funcionamento, a porta não deve ser aberta: a combustão, de fato, é gerenciada automaticamente e não necessita de nenhuma intervenção.

• Usar como combustível apenas pellet de madeira de diâm. 6/8 mm

• Em caso algum devem ser introduzidas na lareira ou no depósito substâncias estranhas.

• Para a limpeza da conduta de evacuação dos fumos (trecho do tubo que liga a boca de saída dos fumos da caldeira com a chaminé), não devem ser utilizados produtos inflamáveis.

• Não limpar a quente.

• As partes da lareira e do reservatório somente devem ser aspiradas com um aspirador de pó a FRIO.

• Certificar-se que a estufa térmica seja colocala e acesa por CAT habilitado Edilkam (Centro Assistência Técnica) conforme as indicações da ficha presente; condições indispensáveis para a validade da garantia.

• Durante o funcionamento da caldeira, os tubos de descarga de fumos e a porta interna alcançam altas temperaturas (não tocar sem a utilização da luva específica).

• Não depositar objetos sensíveis ao calor nas proximidades da caldeira.

• NUNCA usar combustíveis líquidos para acender o fogo ou reacender as brasas.

• Não fechar as aberturas de arejamento no local de instalação, nem as entradas de ar da caldeira.

• Não molhar a caldeira e não se aproximar das partes elétricas com as mãos molhadas.

• Não introduzir reduções nos tubos de descarga fumos.

• A caldeira deve ser instalada em locais adequados para a prevenção anti-incêndio e receber todos os serviços (alimentações e descargas) que o aparelho requer para um funcionamento correto e seguro.

• A caldeira deve ser mantida num ambiente com temperatura superior a 0°C.

• Usar eventuais aditivos anti-gelo para a água do circuito.

• Caso a água de enchimento e abastecimento tenha dureza superior a 35ºF usar um dispositivo para dulcificar a água. Para informações fazer referência à norma UNI 8065-1989 (Tratamento da água nos sistemas térmicos com uso civil)

• Em caso de problemas ao acender, NÃO acender antes de ter esvaziado o recipiente do forno.

• ATENÇÃO:
O PELLET ESVAZIADO DO RECIPIENTE DO FORNO NÃO DEVE SER DEPOSITADO NO DEPÓSITO.

PORTUGUÊS

IMPORTANTE !!!

Caso se manifeste um princípio de incêndio na caldeira, na conduta de evacuação dos fumos ou na chaminé, proceder como segue:
- Interromper o fornecimento de alimentação eléctrica
- Intervir utilizando um extintor com dióxido de carbono CO^2
- Solicitar a intervenção do Corpo de Bombeiros

NÃO TENTAR APAGAR O FOGO COM ÁGUA!

Em seguida, exigir a verificação do aparelho por parte de um Centro de Assistência Técnica (CAT) autorizado e da conduta de evacuação de fumos por parte de um técnico competente.

CARACTERÍSTICAS

A caldeira utiliza como combustível o pellet, constituído por pequenos cilindros de madeira prensada, cuja combustão é gerenciada eletronicamente.
O reservatório do combustível (A) fica localizado na parte posterior da caldeira. O abastecimento do reservatório é efetuado através da tampa inserida no topo.
O combustível (pellet) é retirado do reservatório (A) e, através de um parafuso sem fim (B) ativado pelo motorredutor (C), é enviado até ao recipiente de combustão do forno (D).
O acendimento do pellet é efetuado através de ar aquecido por uma resistência elétrica (E) e aspirado até ao recipiente do forno.
O ar para a combustão é retirado no local (onde deve existir uma tomada de ar) pelo extrator de fumos (F).
Os fumos produzidos pela combustão são extraídos da lareira através do mesmo extrator de fumos (F) e expulsos pela boca (G) localizada na zona baixa da parte posterior da caldeira.
A lareira em aço, com base e teto em Vermiculite, é fechada frontalmente por uma porta cega.
Na porta, foi inserida um olho mágico de segurança para o controlo da chama.
A água quente produzida pela caldeira é enviada através do circulador, incorporado na caldeira, ao circuito do sistema de aquecimento.
A caldeira, assim como a porta, é completamente isolada, que melhora o seu desempenho, de modo que a água quente produzida pela caldeira não seja dissipada ao local de instalação, mas para que seja enviada somente para a instalação hidráulica.
A caldeira foi projetada para o funcionamento com vaso de expansão fechado (I) e válvula de segurança de sobrepressão, ambos incorporados.
Na caldeira, foi inserido um kit hidráulico (P) composto por: circulador, válvula de segurança e vaso de expansão.
A quantidade de combustível, a extração de fumos/alimentação de ar comburente e a ativação do circulador são reguladas através da ficha eletrónica dotada de software com sistema Leonardo®, para obter uma combustão de elevado rendimento e baixas emissões.
Para além disso, é dotada de uma tomada bipolar para a conexão num painel gráfico externo (fornecido de série) e/ou no Domoklima (sistema de gestão de sistemas integrados da Edilkamin).
Na porta, foi instalado o painel sinóptico (L), que permite a gestão e a visualização de todas as fases de funcionamento.
A caldeira é dotada, na parte posterior, de uma tomada serial para conexão (com cabo cód. 640560) com dispositivos de acendimento remoto (como combinadores telefónicos, cronotermostatos, etc.).

Modalidade de funcionamento
(para maiores informações, ver a pág. 212).
Configura-se através do painel a temperatura da água que se deseja no sistema e a caldeira modula automaticamente a potência para alcançar tal temperatura.
Para pequenos sistemas, é possível ativar a função Eco (a caldeira desliga e acende em função da temperatura da água desejada).

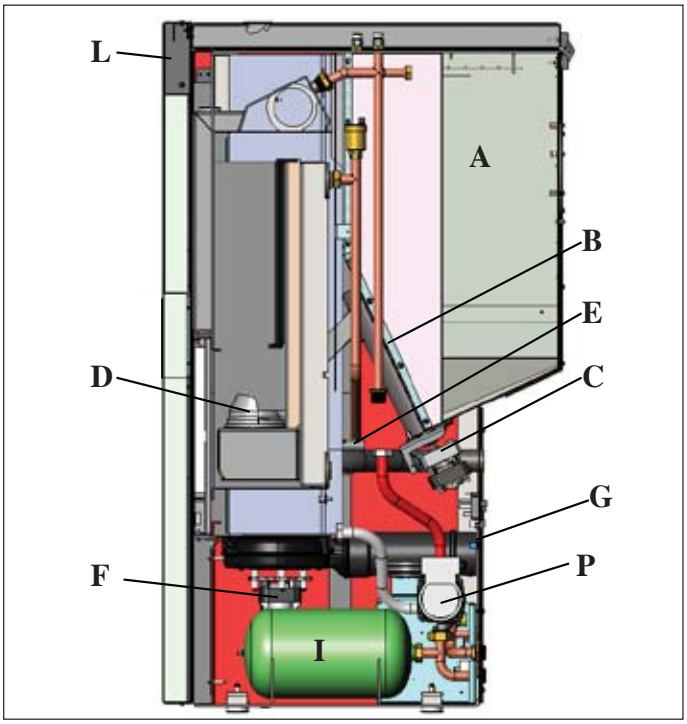

SISTEMA LEONARDO®
LEONARDO® É um sistema de segurança e regulação da combustão que permite um funcionamento ótimo em qualquer condição, graças aos dois sensores que detectam o nível de pressão na câmara de combustão e a temperatura dos fumos.
A relevância e a consequente melhoria dos dois parâmetros é efetuada de maneira contínua para corrigir em tempo real eventuais anomalias de funcionamento. O sistema obtém uma combustão constante regulando automaticamente a tiragem, com base nas características da chaminé (curvas, comprimento, forma, diâmetro, etc.) e nas condições ambientais (vento, humidade, pressão atmosférica, instalações muito altas, etc.).
LEONARDO® Para além disso, é capaz de reconhecer o tipo de pellet e regular automaticamente o afluxo, para garantir, momento a momento, o nível de combustão desejado.

PORTA SERIAL
Na saída serial RS232 com cabo (cód. 640560) é possível instalar pelo CAT (Centro assistência técnica) um opcional para o controlo dos processos de ligar e desligar, ex. termostato ambiente.

BATERIA TAMPÃO
Na ficha electrónica é presente uma bateria tampão (tipo CR2032 de 3 Volt).
Lembrar-se de que a substituição (indicada no display com a escrita “Bat. 1”) não é um defeito do produto, mas sim um desgaste normal.
Para maiores informações, contatar o CAT que efetuou o 1° acendimento.

FUSÍVEL* na tomada com o interruptor inserido na parte posterior da caldeia, foram inseridos dois fusíveis, dos quais um funciona e o outro serve como reserva..

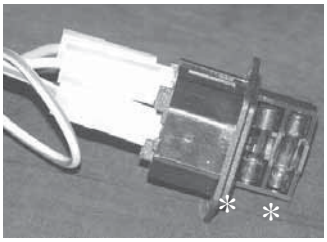

PORTUGUÊS

CARACTERÍSTICAS

• DIMENSÕES DE POSIÇÃO ENGATES

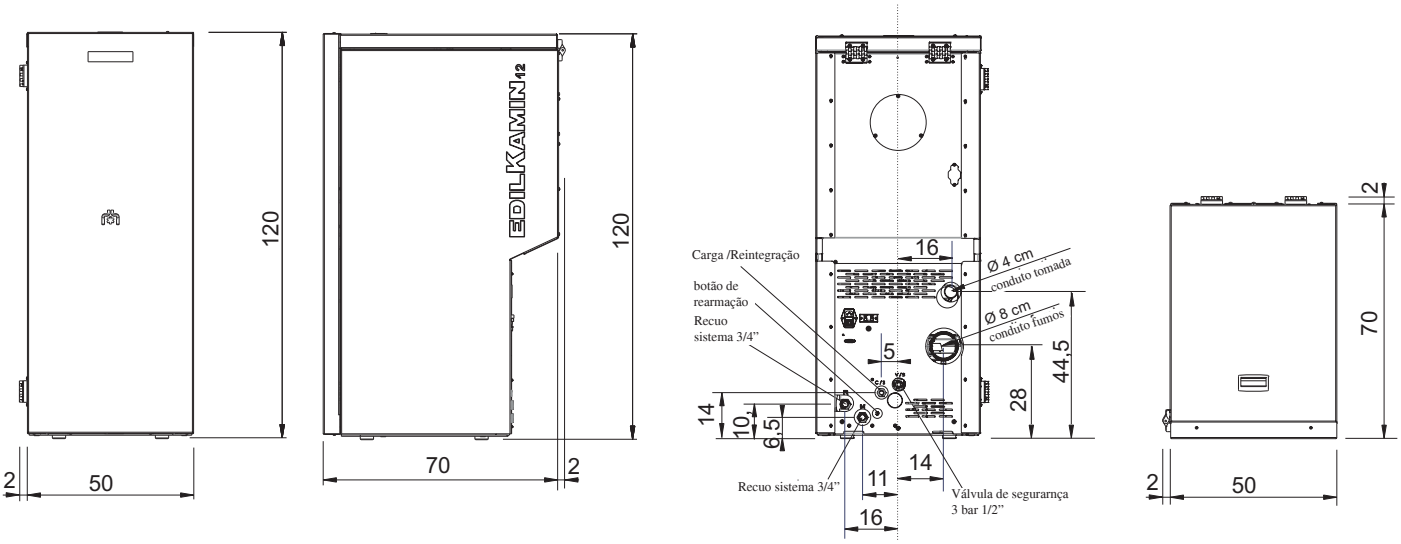

FRENTE LADO RETRO PLANTA

• FICHA ELECTRÓNICA

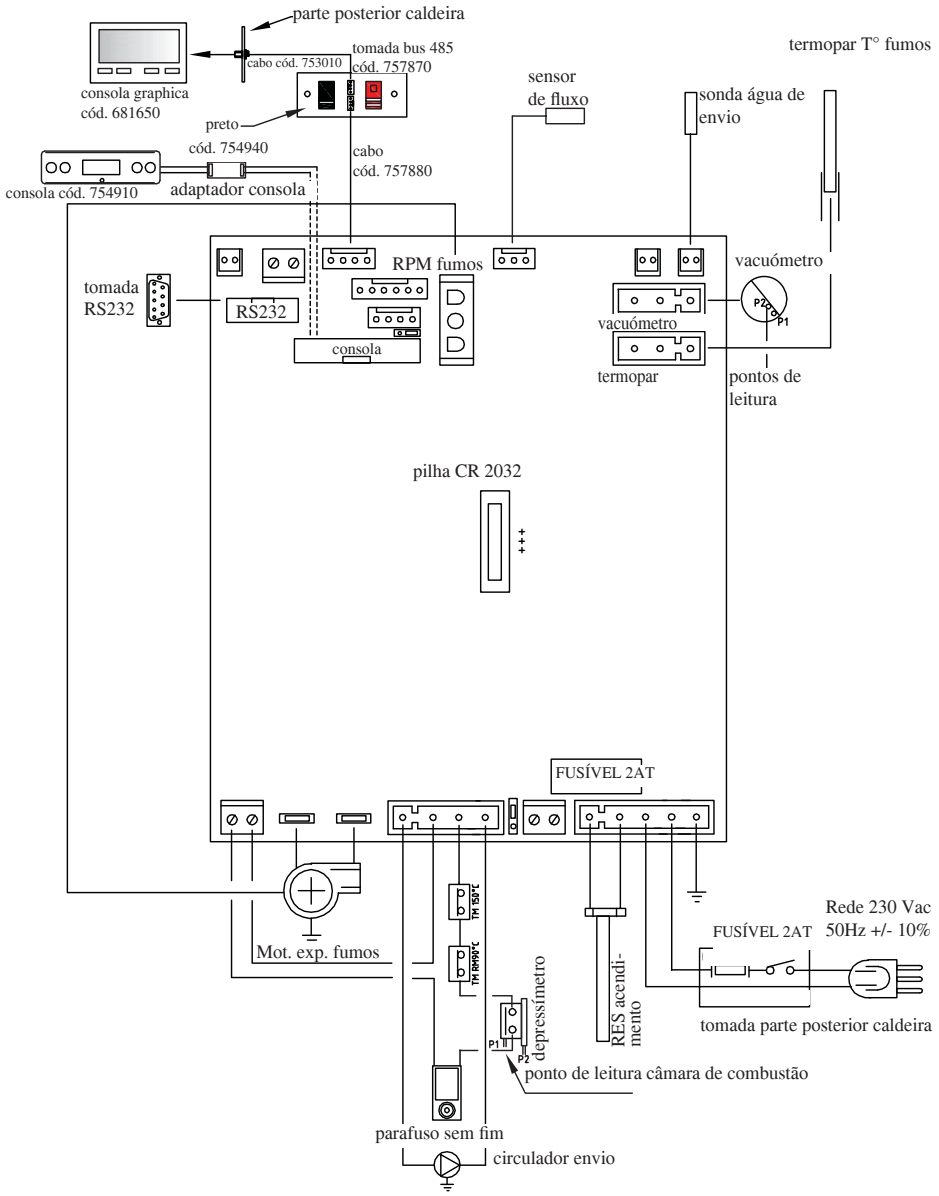

PORTUGUÊS

CARACTERÍSTICAS

CARACTERÍSTICAS TERMOTÉCNICAS		
Potência nominal	12	kW
Potência nominal à água	12	kW
Rendimento global (aproximado)	93	%
Emissão CO (13% O2)	0,006	%
Classe de rendimento EN 303-5:2012	5	n°
Pressão max	3	bar
Pressão esercizio	1,5	bar
Temperatura saída fumos de acordo com prova EN 4785/303/5	195	°C
Tiragem mínima	12	Pa
Autonomia min/max	19 / 58	horas
Consumo combustível min/max	0,9 / 2,75	kg/h
Capacidade depósito	55	kg
Volume aquecivel	315	m³
Peso com embalagem	195	kg
Diâmetro conduto fumos (macho)	80	mm

* O volume aquecido é caculado considerando um isolamento da caixa como de L 10/91 e sucessivas alterações e um pedido de calor de 33 Kcal/m³ hora.

PORTUGUÊS

CARACTERÍSTICAS ELÉCTRICAS		
Alimentação	230Vac +/- 10% 50 Hz	
Potência absorvida média	150	W
Potência absorvida em ligação	450	W
Proteção da alimentação geral (ver a pág. 200)	Fusível 2AT, 250 Vac 5x20	
Potência na ficha electrónica (ver a pág. 201)	Fusível 2AT, 250 Vac 5x20	

Obs.
1) ter em consideração que os aparelhos externos podem provocar disturbo ao funcionamento da ficha electrónica.
2) atenção: intervenções nos componentes em tensão, manutenção e/ou controlos devem ser efectuados por pessoal qualificado. (Antes de efectuar qualquer tipo de manutenção, desintroduzir o aparelho da rede de alimentação eléctrica)

Os dados acimas descritos são indicativos.
EDILKAMIN s.p.a. reserva-se de alterar sem pré-aviso os produtos e a sua opinião.

CARACTERÍSTICAS

• COMPONENTES - DISPOSITIVOS DE SEGURANÇA E DETECÇÃO

Termopar fumos
Colocado na descarga dos fumos detecta a temperatura. Regula a fase de ligação caso a temperatura seja demasiado baixa ou demasiado alta lança uma fase de bloqueio (SF o AL 07).

Sensor de fluxo
Inserido no canal de aspiração, intervém bloqueando a caldeira quando o fluxo de ar comburente não é correto, então com conseguinte risco de problemas de depressão no circuito de fumos.

Pressostato mecânico
Intervém bloqueando a distribuição de pellet caso a porta da lareira esteja aberta ou caso a chaminé esteja entupida.

Termostato de segurança parafuso sem fim
Colocado próximo do depósito de pellet, interrompe a alimentação eléctrica ao motoredutor se a temperatura detectada é demasiado alta.

Sonda de leitura temperatura água
Lê a temperatura da água, enviando à ficha as informações, para gerenciar a bomba e a modulação de potência da caldeira. Em caso de temperatura demasiado alta, é lançada uma fase de bloqueio

Termostato de segurança excesso de temperatura água
Lê a temperatura da água na caldeira. Em caso de temperatura muito alta, ativa a fase de desligamento, interrompendo a alimentação elétrica ao motorredutor. Em caso de intervenção do termostato, esse deve ser restabelecido intervindo no botão de restabelecimento que fica na parte posterior da caldeira, após remover a capa de proteção.

Válvula de sobrepressão 3 bar
Ao atingir a pressão de placa descarregar a água contida no circuito com consequente necessidade de reintegração. ATENÇÃO!!!! lembrar-se de efectuar a ligação com a rede dos esgotos.

Resistência
Provoca o engate da combustão do pellet. Fica acesa até que a chama está acesa. É um componente sujeito a desgaste.

Extrator fumos
"Empurra" os fumos para a chaminé e chama para depressão ar de combustão.

Motorredutor
Activa o parafuso sem fim permitindo de transportar o pellet pelo depósito no recipiente.

Vacuómetro (sensor de pressão eletrónico):
Inserido no extrator de fumos, que detecta o valor da depressão (com relação ao ambiente de instalação) na câmara de combustão.

Termostato de segurança reservatório:
Inserido no sistema de carregamento de pellet do reservatório. Intervém quando a temperatura dentro da caldeira está muito alta. Bloqueia o carregamento de pellet, provocando o desligamento da caldeira.

Bomba (circulador)
"Empurra" a água para o circuito de aquecimento

Vaso de expansão fechado
"Absorve" as variações de volume da água contida na caldeira, em razão do aquecimento.
!É necessário que um técnico avalie a necessidade de integrar o vaso existente com outro em base ao conteúdo total de água do circuito!

Manómetro
Inserido na parte frontal interna da caldeira (abrindo a porta), permite a leitura da pressão da água na caldeira. Com a caldeira funcionando, a pressão recomendada é de 1,5 bar.

Torneira de descarga
Posicionada na parte posterior da caldeira. Deve ser aberta caso seja necessário esvaziar a água contida na caldeira.

Válvulas de respiro manuais
Inseridas na parte dianteira do topo, nas posições V1-V2. Permitem "soltar" o ar eventualmente presente após o carregamento de água dentro da caldeira.

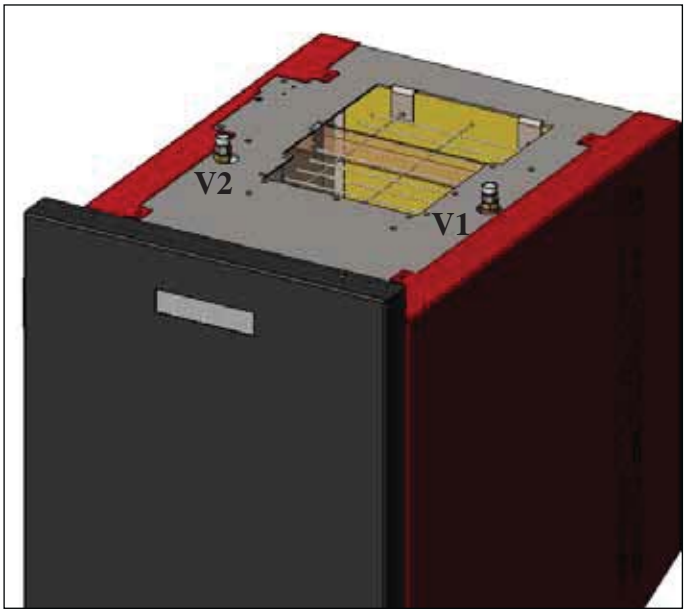

PORTUGUÊS

N.B:
EM CASO DE BLOQUEIO, A CALDEIRA SINALIZA O MOTIVO NO DISPLAY E O MEMORIZA

INSTALAÇÃO

A ligação elétrica deve ser efetuada por pessoal qualificado, que possa emitir declarações de conformidade, de acordo com o D.M. 37, ex L. 46/90.
Todas as leis locais e nacionais e as normas europeias devem ser atendidas durante a instalação e a utilização do aparelho.
Na Itália, referir-se à norma UNI 10683/2012, bem como às indicações regionais ou das autoridades de saúde locais.
É indispensável consultar as leis em vigor em cada país.
Em caso de instalação em condomínios, solicitar um parecer preventivo ao administrador.

CONTROLO DE COMPATIBILIDADE COM OUTROS DISPOSITIVOS

A caldeira NÃO deve ser instalada no mesmo ambiente onde se encontram aparelhos de aquecimento a gás do tipo B (por exemplo, caldeiras a gás, estufas e aparelhos que utilizam exaustores), pois a caldeira pode deixar o ambiente com depressão, comprometendo o funcionamento de tais aparelhos ou ser influenciada pelos mesmos.

CONTROLO DE LIGAÇÃO ELÉCTRICA (posicionar a tomada de corrente num ponto facilmente acessível)

A caldeira é fornecida com um cabo de alimentação elétrico, que deve ser ligado a uma tomada de 230V 50 Hz, de preferência com interruptor magnetotérmico.
Variações de tensão superiores a 10% podem comprometer o funcionamento regular da caldeira.
Caso não tenha sido instalado, providenciar um interruptor diferencial adequado.
A instalação elétrica deve estar de acordo com a norma. Verificar, em especial, o funcionamento eficiente do circuito de aterramento. A linha de alimentação deve possuir uma seção adequada à potência do aparelho. O não funcionamento eficiente do circuito de aterramento provoca o mau funcionamento que não deve ser imputado à Edilkamin.

DISTÂNCIAS DE SEGURANÇA ANTI-INCÊNDIO

Para o funcionamento correto, a caldeira deve ficar numa posição nivelada.
Verificar a capacidade do pavimento.
A caldeira deve ser instalada no respeito das seguintes condições de segurança:
- distância mínima de 10 cm dos materiais mediamente inflamáveis ao redor da caldeira;
- caso a caldeira seja instalada sobre um pavimento inflamável, deve ser colocada uma placa de material isolante ao calor que fique pelo menos 20 cm para fora das laterais e 40 cm da frente.

Caso não seja possível prever as distâncias indicadas acima, é necessário adotar as providências técnicas e de construção para evitar qualquer risco de incêndio. Em caso de contato com parede de madeira ou outro material inflamável, é necessário isolar o tubo de descarga de fumos com fibra cerâmica ou outro material que possua as mesmas características.

TOMADA DE AR:
deve ser providenciada obrigatoriamente

É necessário que o local onde a caldeira será colocada possua uma tomada de ar com uma seção mínima de 80 cm², para garantir o restabelecimento do ar consumido para a combustão.
Alternativamente, é possível retirar o ar para a caldeira diretamente do lado externo, através de uma extensão em aço do tubo de ø 4 cm. Neste caso, podem ocorrer problemas de condensação e é necessário proteger a entrada do ar com uma rede, que deve possuir uma seção livre de pelo menos 12 cm².
O tubo deve possuir um comprimento inferior a 1 metro e não deve possuir curvas. Deve terminar a 90° graus para baixo ou com uma proteção contra o vento.

DESCARGA FUMOS

O sistema de descarga deve ser único para a caldeira (não são admitidos descargas na chaminé comum a outros dispositivos).
A descarga dos fumos é efetuada pelo tubo de 8 cm de diâmetro, inserido na parte posterior. Deve-se prever uma junção em "T" com tampa de coleta de condensações no início do trecho vertical.
A descarga de fumos da caldeia deve ser conectada com o lado externo utilizando tubos em aço ou pretos que possuam a certificação EN 1856.
O tubo de descarga deve ser selado hermeticamente.
Para a vedação dos tubos e o eventual isolamento dos mesmos, é necessário utilizar materiais resistentes às altas temperaturas (silicone ou betumes para altas temperaturas).
O único trecho horizontal (conduta de evacuação dos fumos) admitido pode ter um comprimento de até 2 m.
É possível a utilização de três curvas em 90°.
É necessário (caso o tubo de descarga não seja inserido numa chaminé) um trecho vertical e um terminal antivento (referência UNI 10683/2012).
A conduta vertical pode ser inserida no lado interno ou externo do edifício. Caso a conduta de evacuação dos fumos (trecho de tubo que vai da caldeira até a chaminé) seja inserida numa chaminé existente, essa deve ser autorizada para combustíveis sólidos e, caso seja maior que ø 150 mm, é necessário modificá-la inserindo tubos de seção e materiais adequados (ex. aço ø 80 mm).
Caso a conduta de evacuação dos fumos seja inserida na parte externa do edifício, a mesma deverá ser isolada. Todos os trechos da conduta de fumos devem prever a possibilidade de verificação dos mesmos; e caso não sejam desmontáveis, devem possuir aberturas para controlo e limpeza.
A caldeira foi projetada para funcionar em qualquer condição climática.
Em caso de condições especiais, como vento forte, os sistemas de segurança podem intervir, provocando o desligamento da caldeira.
Não deixar o aparelho funcionar com estes sistemas desactivados: se o problema persistir, contactar nosso Centro de Assistência Técnica.

CASOS TÍPICOS

Fig. 1

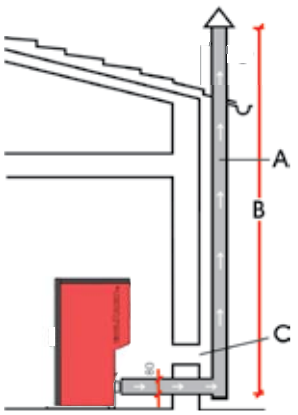

Fig. 2

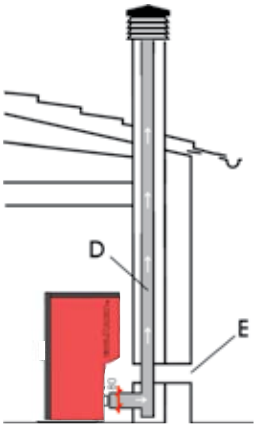

A: chaminé em aço isolada
B: altura mínima 1,5m e e pata além da gronda do tecto
C-E: tomada de ar do ambiente externo (secção passante mínimo 80 cm²)
D: chaminé em aço, interna à chaminé existente em cimento.

CHAMINÉ

As características fundamentais são:
- secção int.erna à base igual ao da chaminé
- secção de saída menor do duplo da chaminé
- posição ao vento, acima do tecto e fora das zonas de refluxo.

PORTUGUÊS

INSTALAÇÃO

• LIGAÇÕES HIDRÁULICAS:
INSTALAÇÃO DE AQUECIMENTO COM CALDEIRA COMO ÚNICA FONTE DE CALOR.

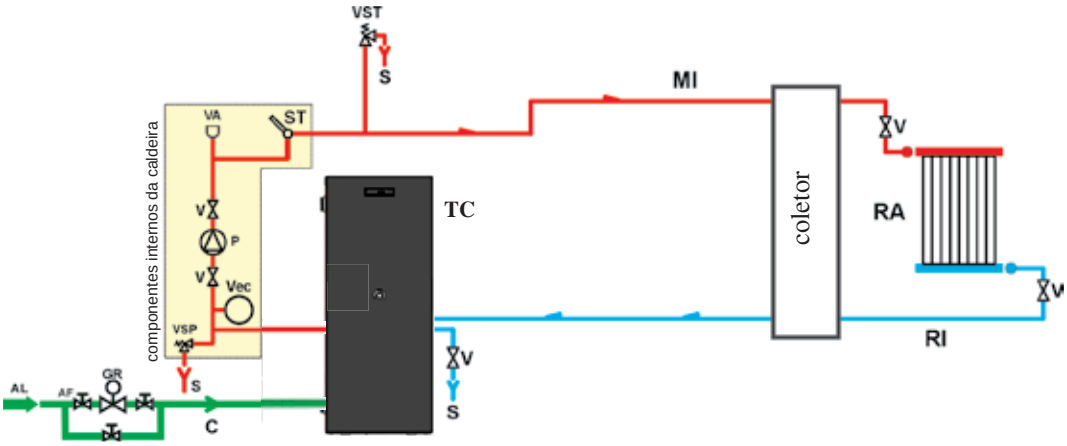

LEGENDA

AF: Água Fria
AL: Alimentação rede hídrica
C: Carga /Reintegração
GR: Redutor de pressão
MI: Envio sistema
P: Bomba (circulador)
RA: Radiadores
RI: Recuo sistema
S: Descarga
ST: Sonda Temperatura
TC: Caldeira
V: Válvula a esfera
VA: Válvula automática descarga ar
Vec: Vaso de expansão fechado
VSP: Válvula de segurarnça
VST: Válvula de descarga térmica

INSTALAÇÃO DE AQUECIMENTO COM CALDEIRA COMBINADA COM ESQUENTADOR

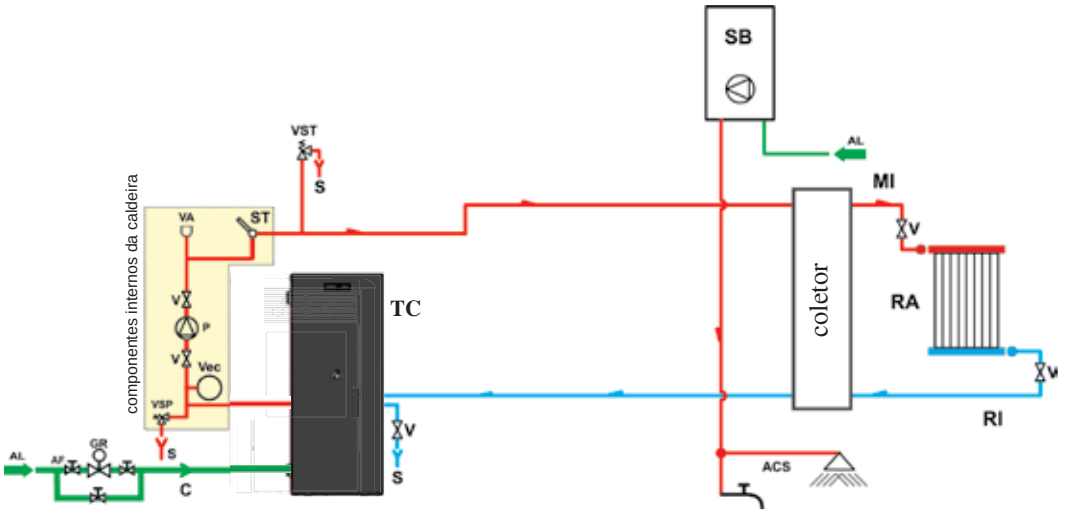

LEGENDA

ACS: Água Quente Sanitária
AF: Água Fria
AL: Alimentação rede hídrica
C: Carga /Reintegração
GR: Redutor de pressão
MI: Envio sistema
P: Bomba (circulador)
RA: Radiadores
RI: Recuo sistema
S: Descarga
SB: Esquentador
ST: Sonda Temperatura
TC: Caldeira
V: Válvula a esfera
VA: Válvula automática descarga ar
Vec: Vaso de expansão fechado
VSP: Válvula de segurarnça
VST: Válvula de descarga térmica

PORTUGUÊS

SISTEMA DE AQUECIMENTO COM CALDEIRA COMO ÚNICA FONTE DE CALOR, COM PRODUÇÃO DE ÁGUA QUENTE ATRAVÉS DE EBULIDOR

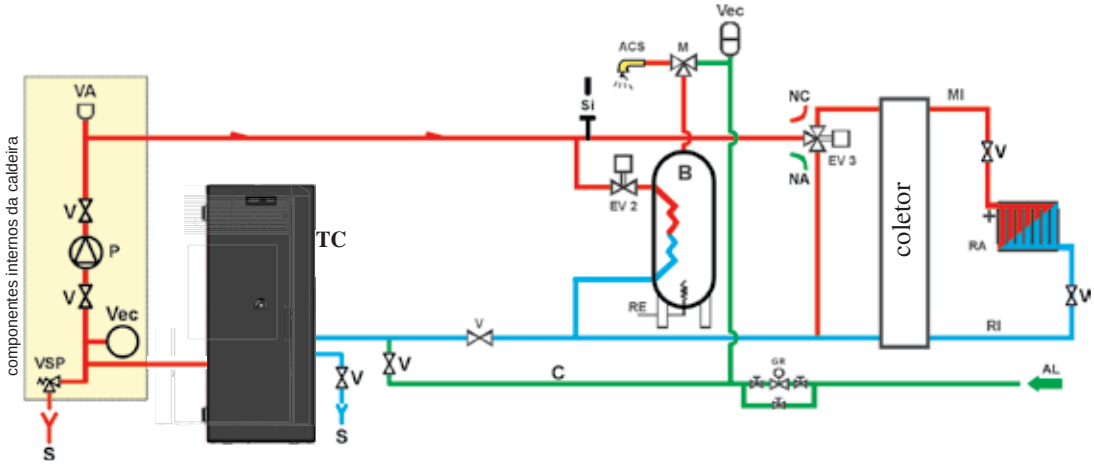

LEGENDA

ACS: Água Quente Sanitária
AL: Alimentação rede hídrica
B: Esquentador
C: Carga /Reintegração
CE: Central electrónica
EV2: Electroválvula com 2 vias
EV3 Electroválvula com 3 vias
NA: Normalmente aberta
NC: Normalmente Fechada
GR: Redutor de pressão
MI: Envio sistema
P: Bomba (circulador)
RA: Radiadores
RI: Recuo sistema
S: Descarga
TC: Caldeira
V: Válvula a esfera
Vec: Vaso de expansão fechado
VSP: Válvula de segurarnça

O presente esquema é indicativo, a montagem correta deve ser feita pelo canalizador.

ACESSÓRIOS:

Nos esquemas cujos nas páginas anteriores foi previsto o uso de acessórios disponíveis na lista de preços EDILKAMIN S.p.A. Estão ainda disponíveis partes soltas (permutador, válvulas, etc), contactar o revendedor de zona.

INSTALAÇÃO

O DOMOKLIMA é um sistema domótico para o aquecimento que permite a gestão dos diversos componentes de uma instalação de aquecimento: painéis solares, painéis radiantes no pavimento, puffer, ebulidor para água quente, etc.
São possíveis as seguintes configurações:

• LIGAÇÕES HIDRÁULICAS: ESQUEMA SISTEMA: "TIPO A.C.S."

Sistema integrado com ebulidor para a produção de água quente, utilizado conjuntamente com painéis solares

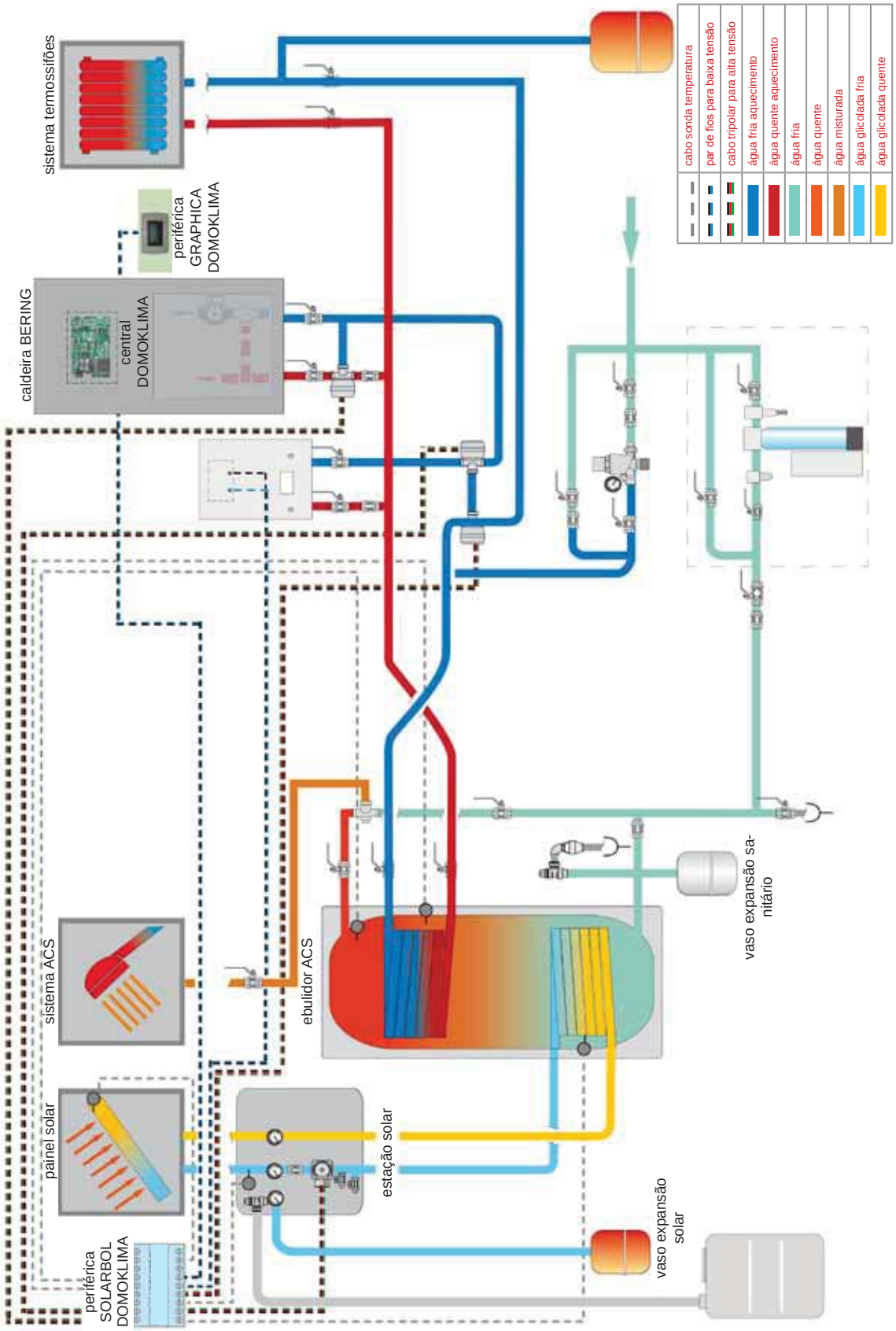

O presente esquema é indicativo, a montagem correta deve ser feita pelo canalizador.

PORTUGUÊS

• LIGAÇÕES HIDRÁULICAS: ESQUEMA SISTEMA COMPÓSITO: “COMBINADO A + B”

Sistema integrado com puffer para alimentar simultaneamente os termossifões e os painéis radiantes, além da rede de água quente, usado conjuntamente com os painéis solares.

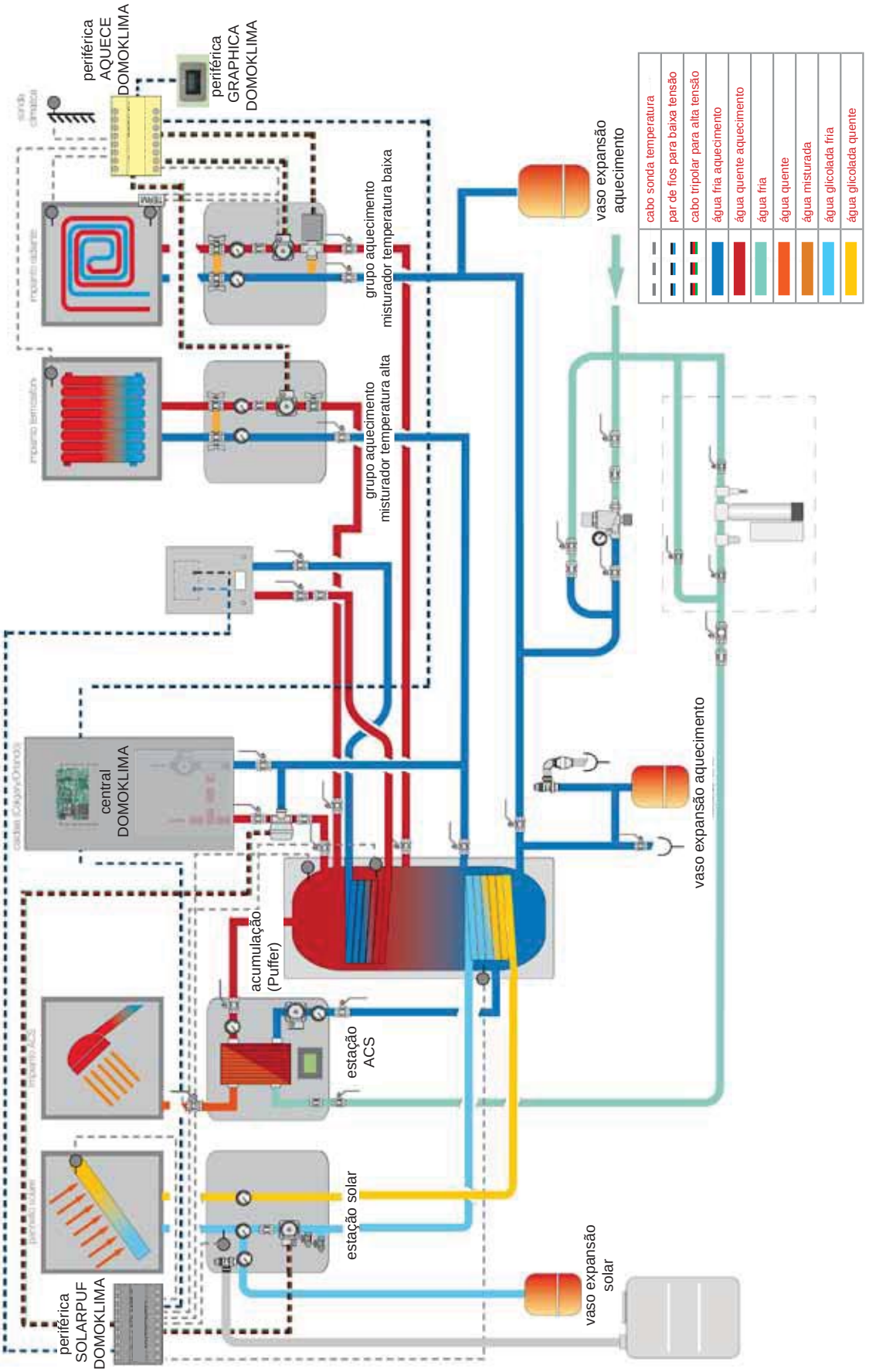

O presente esquema é indicativo, a montagem correta deve ser feita pelo canalizador.

CONSOLA DOMOKLIMA GRAPHICA cód. 741180

A Bering utiliza um display gráfico (DOMOKLIMA GRAPHICA), que permite a visualização do estado da caldeira e a variação dos parâmetros de funcionamento.

Trata-se de um painel gráfico dotado de todos os acessórios para ser instalado na parede ou embutido na mesma.
A Edilkamin também disponibiliza uma placa estética de acabamento, que pode ser trocada adquirindo-a em qualquer loja de material elétrico.

A consola GRAPHICA é entregue dentro de uma caixa de cartão juntamente com os componentes ilustrados na fig. 1, da pág. 209:

É necessário que no muro, no local de instalação, seja fixada uma caixa de derivação retangular unificada com 3 módulos:

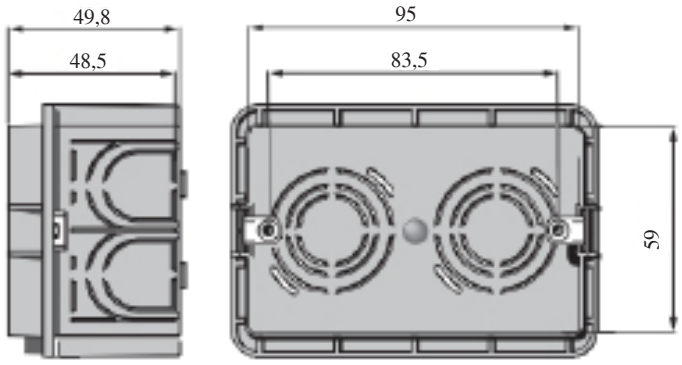

Para além disso, deve ser instalado um tubo específico para a colocação dos fios elétricos de conexão entre a caixa de derivação e a caldeira.

Exemplo display do sistema DOMOKLIMA integrado para alimentação simultânea de termossifões e painéis radiantes, utilizado conjuntamente com painéis solares.

Exemplo display de sistema com caldeira sem DOMOKLIMA.

PORTUGUÊS

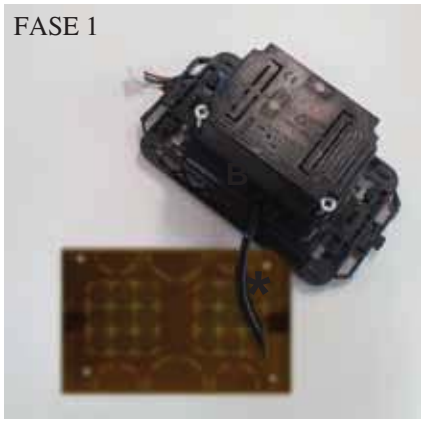

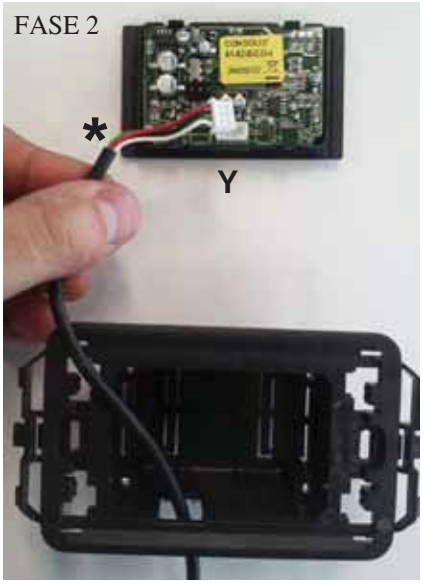

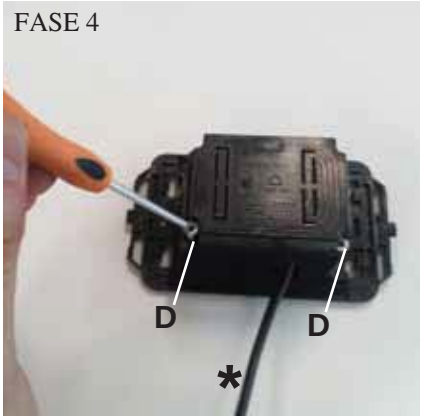

INSTALAÇÃO CONSOLA DOMOKLIMA GRAPHICA EMBUTIDA NO MURO

Material necessário (fig. 1):

- Painel de comandos com display (A)
- Invólucro de plástico para embutir (B)
- Placa estética de acabamento (C)
- n° 2 parafusos autorroscantes e buchas para muro (D)
- Invólucro estético em plástico para parede (E)
- Base plástico para parede (F)
- Tampa proteção parede (G)
- Cabo conexão BUS (H)

FASE 1
No kit também é fornecido um cabo revestido com diâmetro de cerca 4,5 mm, com um conector com as seguintes dimensões 6.8 mm x 9.7 mm x 4.5 mm e comprimento total de cerca 10 m.
Levar o cabo (*) proveniente da caldeira até ao compartimento onde a consola será embutida no muro.
Inserir o cabo na abertura específica no invólucro de plástico (B).

FASE 2
Ao posicionar o cabo, ligá-lo ao conector (Y) localizado na parte posterior do painel comandos com display.
(prestar atenção no posicionamento correto do conector).

FASE 3
Posicionar o painel de comandos com display (A) no alojamento do invólucro em plástico.
(N.B.: prestar atenção nas conexões elétricas).
O lado com as teclas deve ficar virado para a abertura, que permite a passagem do cabo.

FASE 4
Fixar o painel de comandos com display no invólucro em plástico com os 2 parafusos (D) fornecidos com a caldeira.
(N.B.: somente no lado virado para a abertura, que permite a passagem do cabo).

FASE 5
Fixar tudo na abertura onde a consola será embutida com dois parafusos (os quais não foram fornecidos).

FASE 6
Inserir a placa estética de acabamento (C), pressionando-a contra o invólucro de plástico.

FASE 7
O painel assim instalado está pronto para ser utilizado (após conectar o cabo na caldeira).

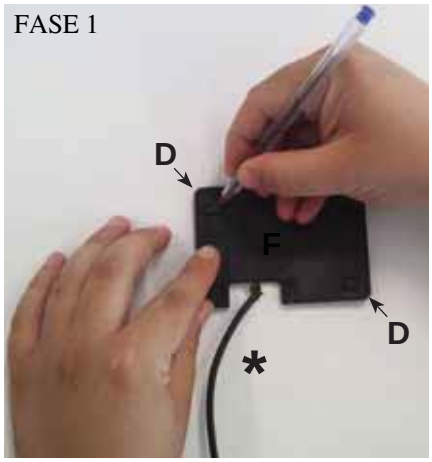

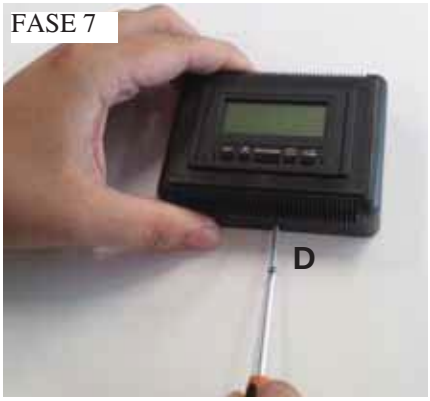

INSTALAÇÃO CONSOLA DOMOKLIMA GRAPHICA FORA DO MURO

Material necessário (fig. 1 na pág. 209):

FASE 1
Levar o cabo (*) proveniente da caldeira até ao compartimento onde a consola será posicionada. Posicionar a base para a fixação no muro (F) perto do cabo proveniente da caldeira.
Marcar no muro os pontos onde deverão ser posicionadas as buchas de fixação da base (F).
Efetuar os furos no muro, posicionar as duas buchas (D) e fixar com os 2 parafusos a base em plástico (F) (fazer coincidir o cabo em saída do muro com a janela específica da base).

FASE 2
Posicionar o painel de comandos com display (A) no alojamento do invólucro em plástico (E).
(N.B.: o lado com as teclas deverá ficar virado para o furo inserido na parte central do invólucro em plástico).
Pressionar até obter uma inserção correta.

FASE 3
Ligar o cabo ao conector (Y) localizado na parte posterior do painel de comandos com display (N.B.: prestar atenção no posicionamento correto do conector).

FASE 4
Posicionar na parte posterior do invólucro (E) a tampa de proteção em plástico (G), prestando atenção nas conexões elétricas.

FASE 5
Fixar a tampa de proteção em plástico com 2 parafusos autorroscantes (D) fornecidos com a caldeira (somente no lado virado para a abertura, que permite a passagem do cabo).

FASE 6
Inserir o invólucro de plástico (E) com o painel de comandos, pressionando-o na base já aparafusada ao muro e encaixá-lo.

FASE 7
Inserir na parte inferior o parafuso autorroscante fornecido com a consola (D) para fixar o invólucro de plástico (E) com o painel de comandos na base fixada ao mudo (F).

FASE 8
O painel de comandos instalado desta maneira está pronto para o uso.

INSTALAÇÃO

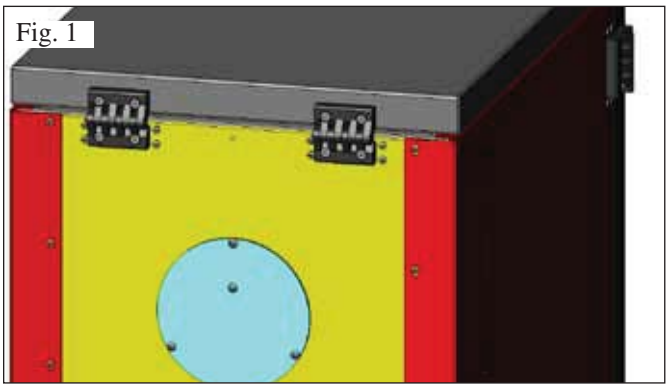
Fig. 1

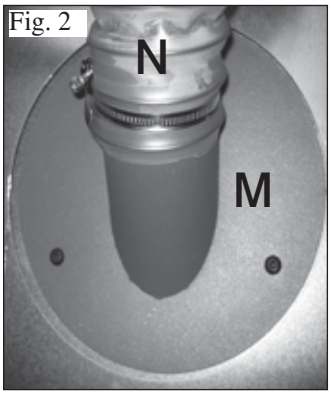

Fig. 2

Fig. 3

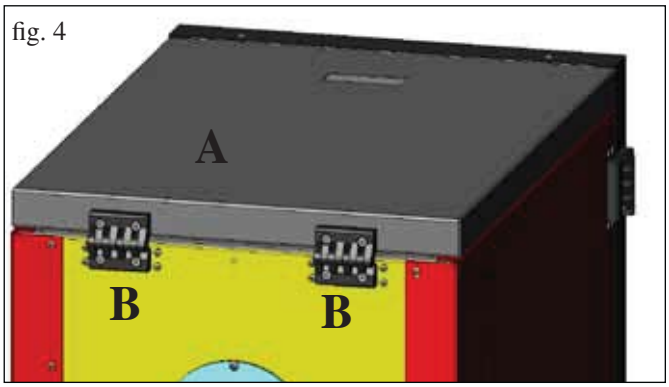

fig. 4

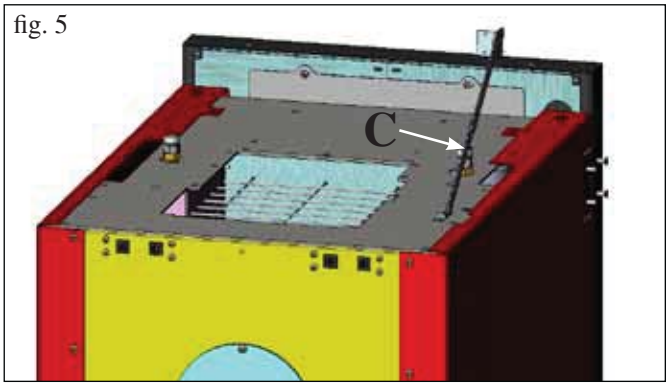

fig. 5

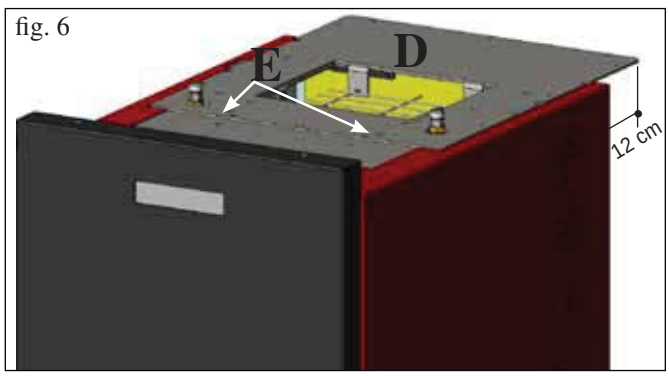

fig. 6

PREPARAÇÃO PARA SISTEMA DE CARREGAMENTO DO PELLET COM ROSCA SEM FIM (opcional)

A caldeira foi preparada para o carregamento de pellet através do sistema de alimentação por parafuso sem fim.

ATENÇÃO a caldeira deve ficar pelo menos 30 cm afastada da parede posterior.

Para a instalação do sistema, proceder como segue:

N.B:
antes de proceder, desligar a caldeira e retirar o cabo da tomada.

Fig 1 - 2
• Tirar a tampa aparafusada no painel posterior da caldeira (fig. 1) e substitui-la com a flange de engate do tubo flexível contida na embalagem do sistema (M -fig. 2).

• À flange (M) deverá ser conectado o tubo flexível de alimentação de pellet (ver a ficha técnica do sistema).

Fig 3
• Inserir o sensor de nível no local preparado especificamente na parte posterior da caldeira, removendo a tampa fixada com dois parafusos.

PREPARAÇÃO PARA SISTEMA DE CARREGAMENTO PNEUMATICO DO PELLET (opcional)

A caldeira foi preparada para o carregamento de pellet através do sistema de alimentação pneumático.

A ativação para o carregamento é manual e deve ser efetuada pelo utilizador.

ATENÇÃO a caldeira deve ficar pelo menos 12 cm afastada da parede posterior.

Para a instalação do sistema, proceder como segue:

N.B:
antes de proceder, desligar a caldeira e retirar o cabo da tomada.

Fig. 4 - 5:
Tirar a tampa (A) desmontando as duas dobradiças (B) e a haste de extensão (C).

Fig. 6:
Posicionar a placa (D), contida na embalagem do sistema, e fixá-la com dois parafusos (E) fornecidos com o aparelho.

Fig. 7:
À placa (D) deverá ser fixada a unidade externa para a aspiração do pellet (ver ficha técnica do sistema).

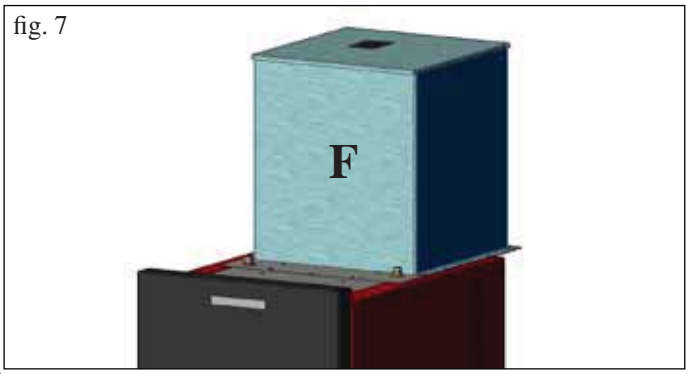

fig. 7

PORTUGUÊS

INSTRUÇÕES DE USO

Primeiro Acendimento e Teste
aos cuidados do Centro de Assistência Técnica autorizado Edilkamin (CAT)
A colocação em funcionamento deverá ser efetuada como prescrito pela norma UNI 10683/2012, ponto 3.21.
Tal norma indica as operações de controlo a serem efetuadas no local, as quais têm como finalidade verificar o funcionamento correto do sistema.

A assistência técnica Edilkamin (CA) terá o cuidado de calibrar a caldeira com base no tipo de pellet e nas condições de instalação.

A colocação em funcionamento por parte do CAT é indispensável para a ativação da garantia.

O CAT também deverá:
- Verificar se a instalação hidráulica foi efetuada corretamente e se possui vaso de expansão suficiente para garantir a segurança.
A presença do vaso incorporado na caldeira NÃO garante a proteção adequada das dilatações térmicas da água dentro do sistema.
Portanto, o responsável pela instalação deverá avaliar a eventual necessidade de um vaso de expansão adicional, em função do tipo de instalação à qual está conectado.
- Alimentar eletricamente a caldeira e efetuar o teste com a caldeira fria.
- Efetuar o abastecimento do sistema através da torneira de carregamento (recomenda-se não superar a pressão de 1,5 bar).
Durante a fase de carregamento, fazer "respirar" a bomba e a torneira de respiro.

Durante os primeiros acendimentos, poderão ser sentidos ligeiros cheiros de tinta, que desaparecerão em breve tempo.

Antes de acender, é necessário verificar:
• A instalação correta.
• A alimentação elétrica.
• O fechamento da porta, que deve ser estanque.
• A limpeza do recipiente do forno.
• A presença no display da indicação stand-by.
(hora e temperatura configurada).

N.B: Na fase de produção de água quente, a potência dos termossifões diminui temporariamente.

Atenção:
Na fase de primeiro acendimento, efetuar a operação de eliminação de ar/água através das válvulas manuais (V1 - V2) inseridas na parte dianteira do topo.
A operação deve ser efetuada durante os primeiros dias de uso e quando o sistema for recarregado, mesmo se parcialmente.
A presença de ar nas condutas não permite o bom funcionamento.
Para facilitar as operações de respiro, foram fornecidos tubos de borracha para as válvulas V1 e V2.

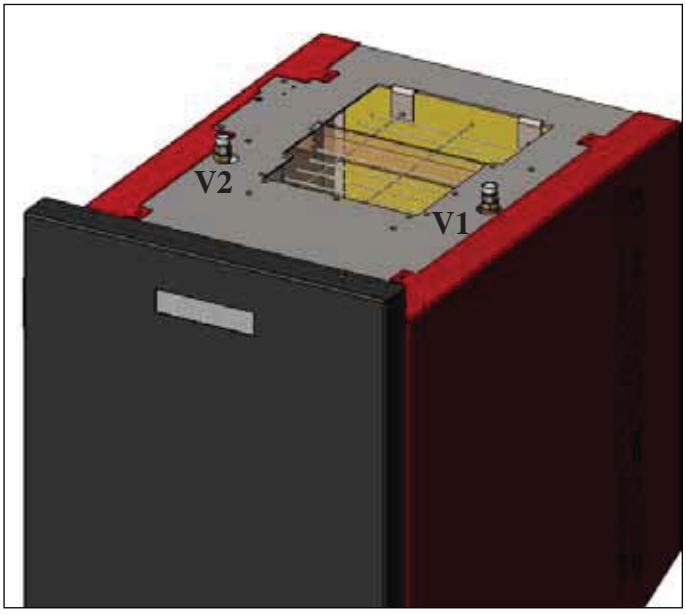

NOTA sobre o combustível.
BERING é projectada e programada para queimar pellet de madeira de diâmetro de 6/8 mm cerca.
O pellet é um combustível que se apresenta na forma de pequenos cilindros obtidos prensando a serradura, a altos valores sem uso de colantes ou outros materiais estranhos.
Vende-se em sacos de 15 Kg.
Para NÃO comprometer o funcionamento da caldeira, é indispensável NÃO colocar outro material para queimar.
A utilização de outros materiais (madeira incluída), detectável da análise de laboratório, implica a decadência da garantia.
EDILKAMIN projectou, testou e programou os próprios produtos para que garantam as melhores prestações com pellet das seguintes características:

diâmetro: 6/8 milímetros
comprimento máximo: 40 mm
humidade máxima: 8 %
rendimento calor: 4300 kcal/kg pelo menos
A utilização de pellet com várias características implica a necessidade de uma calibração específica, analogo àquelas que faz o CAT (centro assistência técnica) na 1ª ligação.
O uso de pellet não apropriado pode provocar: diminuição do rendimento; anomalias de funcionamento; bloqueios por obstrução, sujidade do vidro, incombustão.
Uma analise simples de pellet pode ser conduzida visivamente.
Bom: liso, comprimento regular, pouco pó.
Fraco: com separações longitudinais e transversais, muito pó, comprimento muito variável e com presença de corpos estranhos.

INSTRUÇÕES DE USO

ACENDIMENTO

Com a caldeira em stand-by (após verificar se o recipiente do forno está limpo), pressionar a tecla , a qual dá início ao procedimento de acendimento.
No display, visualiza-se a escrita "**ON AC**" (início combustão); superados alguns ciclos de controlo e sucessivamente ao se verificar o acendimento do pellet, no display visualiza-se a escrita "**ON AR**" (acendimento aquecimento).
Esta fase durará por alguns minutos, permitindo o término correto do acendimento e o aquecimento do permutador da caldeira.
Passados alguns minutos, a caldeira passará à fase de aquecimento, indicando no display a escrita "**burn**" e sucessivamente na fase de trabalho, são indicadas a temperatura da água de envio configurada pelo utilizador e a potência escolhida pelo sistema modulante automático.

DESLIGAMENTO

Pressionando a tecla , a caldeira acesa inicia a fase de desligamento, que prevê:

- Interrupção da queda do pellet.
- Exaustão do pellet presente no recipiente do forno, mantendo ativo o ventilador de fumos (geralmente por 10').
- Arrefecimento do corpo da caldeira, mantendo ativa a bomba até ao alcance da temperatura de parada.
- A indicação "OF" no display, juntamente com os minutos que faltam para o encerramento do desligamento.

Durante a fase de desligamento, não será possível reacender a caldeira. Ao concluir a fase de desligamento, o sistema entra automaticamente na modalidade stand-by.

FUNCIONAMENTO AUTOMÁTICO

É necessário que o utilizador configure a temperatura da água de envio do sistema, temperatura que será avaliada em relação à tipologia e à dimensão do sistema, considerando também a temperatura atmosférica relacionada à estação de uso.
A caldeira, autonomamente, modula as potências em função da diferença entre a temperatura configurada (configurada no display) e a temperatura detectada pela sonda da água. Ao alcançar a temperatura desejada, a estufa funcionará no mínimo, com a potência 1.

É possível aumentar a temperatura da água de envio desejada, pressionando a tecla , ou diminui-la pressionando a tecla .

Visualiza-se alternativamente no display a temperatura desejada e a potência que é escolhida automaticamente pelo sistema eletrónico modulante.

FUNÇÃO ECONOMY

Função apropriada em caso de instalação da caldeira em sistemas de pequena dimensão, onde o funcionamento com a potência mínima proporciona um aquecimento excessivo.
Essa função, gerenciada automaticamente, permite desligar a caldeira ao superar a temperatura de envio configurada. No display, aparecerá a escrita "**EC OF**" indicando os minutos restantes ao desligamento.
Quando a temperatura de envio fica abaixo do valor configurado, a caldeira acende automaticamente. Solicitar eventualmente a ativação dessa função ao CAT, no momento do primeiro acendimento.

FUNÇÃO ATIVAÇÃO REMOTA (porta AUX)

Por meio de um cabo de conexão específico (cód. 640560), é possível acender/desligar a caldeira utilizando um dispositivo remoto como um ativador eletrónico GSM, um termostato ambiente, uma válvula em zonas, ou um dispositivo com contato limpo que possua a seguinte lógica:
Contato aberto = caldeira desligada
Contato fechado = caldeira acesa

A ativação e a desativação ocorre com 10" de atraso a partir da transferência do último comando.

Em caso de conexão da porta de ativação remota, também será possível acender e desligar a caldeira a partir do painel de comandos; a caldeira será ativada sempre respeitando a última ordem recebida, seja essa de acendimento ou desligamento.

INSTRUÇÕES DE USO

PAINEL SINÓPTICO

Tecla ACENDIMENTO/DESLIGAMENTO também serve para confirmar/sair

Tecla de seleção: acesso menu regulações (pressionar por 2 segundos).

Tecla para DIMINUIR a temperatura e para voltar para trás do dado selecionado.

Tecla para AUMENTAR a temperatura e para ir para frente do dado selecionado.

Indica o funcionamento do circulador (bomba).

Indica o funcionamento do motorredutor de carregamento de pellet.

Indica que se está operando no menu parâmetros (somente CAT).

Indica timer ativo, foi escolhida uma programação horária automática.

PORTUGUÊS

INDICAÇÃO DO DISPLAY

OF	Fase de desligamento em curso, dura cerca de 10 minutos enquanto a bomba gira até ao alcance da temperatura de desligamento configurada (geralmente 40° C).
ON AC	Caldeira na primeira fase de acendimento, carregamento de pellet e espera do acendimento da chama
ON AR	Caldeira na segunda fase de acendimento, aquecimento do corpo da caldeira e início da combustão
Burn	Caldeira na fase de aquecimento permutador de água
P1-P2-P3-P4-P5	Nível de potência modulada automaticamente
50….80°C	Nível da temperatura da água desejado ao envio do sistema
Pu	Limpeza automática do recipiente do forno em curso
PROG	Menu timer para a programação semanal
SET	Menu para a configuração do relógio
SF	Stop Chama: bloqueio do funcionamento em razão de provável exaustão do pellet
AF	Acendimento Falho: bloqueio do funcionamento por falta de acendimento
CP-TS-PA	Menu de controlo à disposição exclusivamente dos CAT (Centros de Assistência Técnica)
H1……H9	Sistema em alarme, o número identifica a causa do alarme

Quando a caldeira está em stand-by, visualiza-se no display a escrita OF e a temperatura configurada.

ABASTECIMENTO PARAFUSO SEM FIM.

O abastecimento da conduta de transporte do pellet (parafusos sem fim) é necessário em caso de caldeira nova (na primeira fase de aquecimento) ou quando a caldeira fica completamente sem pellet.

Para ativar tal abastecimento, pressionar simultaneamente as teclas , visualiza-se no display a escrita "**RI**".

A função de abastecimento termina automaticamente após 240" ou quando a tecla for pressionada.

INSTRUÇÕES DE USO

CONFIGURAÇÃO: RELÓGIO E PROGRAMAÇÃO SEMANAL

Pressionar por 2” a tecla SET, entra-se no menu de programação e aparece no display a escrita “**TS**”.

Pressionar as teclas até visualizar “**Prog**” e pressionar SET.

Pressionando as teclas, é possível selecionar as seguintes configurações:

• **Pr OF**: Habilita ou desabilita completamente o uso do timer.

Para ativar o timer pressionar a tecla SET e configurar “**On**” com as teclas , para desativá-lo, configurar “**OFF**”, confirmar a configuração com a tecla SET, para sair da programação, pressionar a tecla ESC.

• **Set**: permite configurar a hora e o dia atual.

Para configurar a hora atual, selecionar no display a sigla “**SET**”, confirmar a seleção com a tecla SET, configurar a hora atual ; com a tecla aumenta o tempo em 15’ a cada pressão, com a tecla diminui o tempo em 15’ a cada pressão.

Confirmar a configuração com a tecla SET, configurar o dia da semana atual utilizando as teclas (Ex: Segunda-feira=Day 1), confirmar a programação com a tecla SET. Ao concluir o ajuste da hora/dia, aparecerá no display ‘**Prog**’, para continuar com a programação para o Pr1/Pr2/Pr3, pressionar SET ou pressionar ‘ESC’ para sair da programação.

• **Pr 1**: Este é o programa n° 1, nesta faixa se configura n° 1 horário de acendimento, n° 1 de desligamento e os dias aos quais aplicar a faixa horária **Pr 1**.

N.B: Caso seja instalada a consola DOMOKLIMA GRAPHICA e for configurada a modalidade ON/OFF (ver página seguinte), a programação é desativada. A programação é efetuada diretamente da consola DOMOKLIMA GRAPHICA.

Para configurar a faixa **Pr 1**, selecionar com as teclas “**Pr 1**”, confirmar a seleção com a tecla SET, aparece brevemente no display “**On P1**”, configurar com as teclas a hora de acendimento da faixa **Pr 1**, confirmar com a tecla SET, aparece brevemente no display “**OFF P1**”, configurar então com as teclas a hora de desligamento da faixa **Pr 1** e confirmar com a tecla SET.

Prosseguir para atribuir a faixa recém programada aos vários dias da semana, com a tecla SET, pode-se navegar nos dias de day 1 a day 7, no qual day 1 é entendido como Segunda-Feira e day 7 como Domingo, com as teclas ativa-se ou desativa-se o programa **Pr 1** no dia selecionado no display (Exemplo: On d1=ativo ou Of d1 =desativado).

Terminada a programação, aparecerá no display ‘**Prog**’, para continuar a programação **Pr 2/Pr 3**, pressionar ‘**set**’ e repetir o procedimento recém descrito ou pressionar ‘ESC’ para sair da programação.
Exemplo de programação Pr 1 On 07:00 / OF 09:00: vermelho=ativo verde=desativado

Day 1	Day 2	Day 3	Day 4	Day 5	Day 6	Day 7
On	On	On	On	On	Off	Off

Pr 2:
Permite configurar uma segunda faixa horária. Para as modalidades de programação, seguir as mesmas instruções do programa Pr 1.
Exemplo de programação Pr 2 On 17:00 / OF 23:00: vermelho=ativo verde=desativado

Day 1	Day 2	Day 3	Day 4	Day 5	Day 6	Day 7
On	On	On	On	On	Off	Off

Pr 3:
Permite configurar uma terceira faixa horária. Para as modalidades de programação, seguir as mesmas instruções do programa Pr 1 e Pr 2.
Exemplo de programação Pr 3 On 09:00 / OF 22:00: vermelho=ativo verde=desativado

Day 1	Day 2	Day 3	Day 4	Day 5	Day 6	Day 7
Off	Off	Off	Off	Off	On	On

PORTUGUÊS

MANUAL UTILIZADOR CONSOLA DOMOKLIMA GRAPHICA

CONFIGURAÇÃO IDIOMA

Para configurar o idioma, prosseguir como será indicado a seguir:
- através do ecrã HOME, pressionar uma tecla qualquer e, sucessivamente, a tecla menu, selecionar CONSOLA e confirmar a seleção com a tecla enter ↵ :

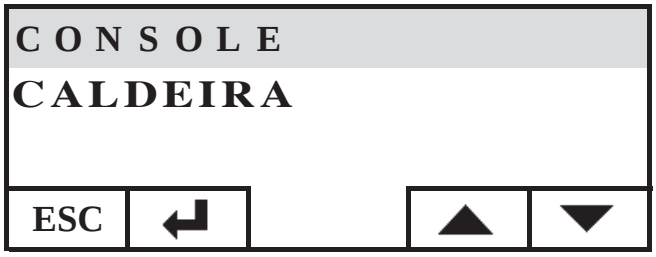

Selecionar IDIOMA e confirmar com a tecla enter ↵ :

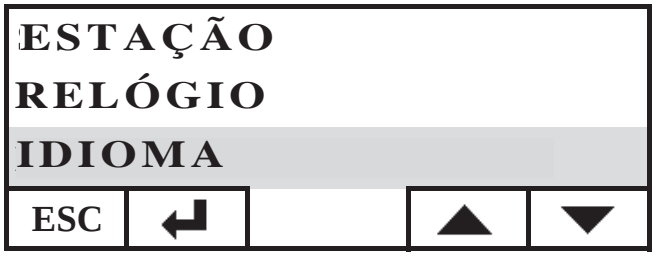

Tem-se acesso ao ecrã de configuração do idioma interno da consola, selecionar o idioma desejado pressionando as teclas + confirmá-la com a tecla ↵ :

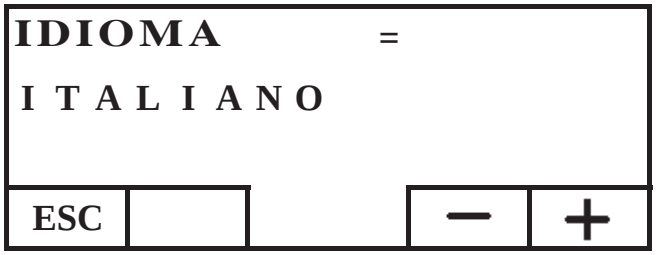

ao concluir a configuração, sair pressionando a tecla ESC repetidamente até chegar ao ecrã HOME.
Encontram-se presentes os seguintes idiomas: Italiano, Inglês, Francês, Espanhol, Alemão, Dinamarquês, Grego, Holandês e Português.

ECRÃ HOME

O ecrã HOME resume e permite controlar as condições de funcionamento. Utilizando a consola, pode-se dar ordens para acendimento, desligamento, troca de temperatura e programação horária. Também podem ser visualizadas a temperatura de envio da água, a temperatura de trabalho configurada, a potência de trabalho selecionada pelo sistema, as várias fases de acendimento, trabalho, stand-by ou de bloqueio.

Visualização ecrãs

É possível manter a visualização de ecrãs diversos do ecrã HOME simplesmente selecionando aquele de maior interesse. A consola mantém a última seleção configurada.
Em caso de falta de energia elétrica, a consola retorna automaticamente ao ecrã HOME.
Se desejar eliminar a visualização periódica da data e da hora visualizando na HOME somente o estado da caldeira, proceder como segue:
- posicionar-se no ecrã HOME, pressionar simultaneamente a primeira tecla à direita e a primeira à esquerda, pressionar as duas teclas na extremidade do teclado enquanto é visualizado o ecrã de estado da caldeira (exercer uma pressão rápida e sincronizada, caso contrário o comando não é reconhecido);
- para reativar a visualização data e hora, pressionar novamente as duas teclas nas extremidades do teclado.

FUNÇÃO TERMOSTATO

A consola, além de controlar a caldeira em remoto, pode ser conectada à mesma e funcionar como termostato de zona, gerenciando a modulação de potência ou o desligamento/acendimento em função da temperatura ambiente configurada (é necessário configurar nos parâmetros como deseja fazer a caldeira funcionar, em MODULA-POTÊNCIAS ou em ON-OFF, configuração efetuada pelo CAT).
Pressionando uma tecla qualquer da consola, tem-se acesso à configuração do termostato interno, pressionar as teclas + e – para configurar a temperatura de SET desejada para o ambiente.

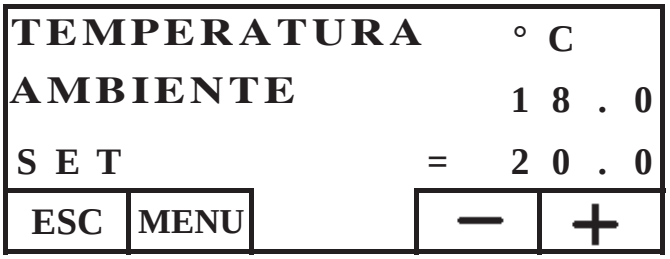

FUNÇÃO CRONOTERMOSTATO

A consola, para além de controlar a caldeira em remoto, pode ser conectada à mesma e funcionar como cronotermostato de zona, gerenciando a modulação ou o desligamento/acendimento em função da temperatura ambiente e da programação horária configurados. Configurar os parâmetros das modalidades de funcionamento da caldeira, em MODULA-POTÊNCIAS ou em ON-OFF, configuração efetuada pelo CAT.
Na modalidade ON-OFF, a programação da consola desabilita a programação através do painel sinóptico.
Na modalidade MODULA-POTÊNCIAS, através da consola configura-se os regimes de comfort e economy, como será descrito a seguir (a caldeira modula o seu funcionamento para manter os regimes de temperatura desejados, evitando o desligamento da mesma).
Caso desejar desligar a caldeira, configurar as fases ON-OFF através do painel sinóptico, como foi descrito na página anterior. Para utilizar o cronotermostato, é necessário habilitá-lo.
Através do ecrã HOME, pressionar uma tecla qualquer, pressionar sucessivamente a tecla menu, selecionar CONSOLA, confirmar pressionando a tecla enter ↵ :

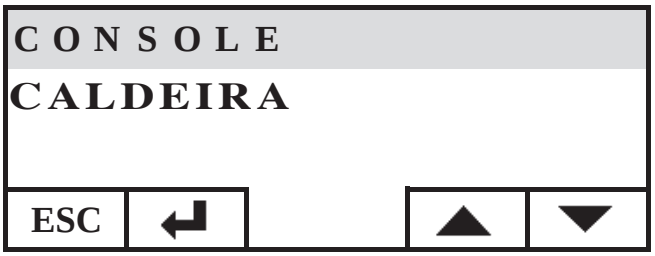

PORTUGUÊS

Selecionar PROGRAMADOR, pressionar a tecla ↵ enter:

Ativar o programador configurando a primeira linha de seleção estado em ON. O programador é fornecido desativado (OFF).

Selecionar o dia que se deseja programar (p. ex. SEGUNDA-FEIRA) e confirmá-lo pressionando a tecla enter, tem-se acesso ao ecrã de configuração de faixas horárias.
Configurar o regime comfort ☼ ou economy ☾ associando-o a cada faixa horária.
Para navegar com o cursor entre as faixas horárias, utilizar as teclas setas:

A programação de fábrica prevê a configuração economy para todas as horas e para todos os dias da semana; ativando o programador horário, é necessário efetuar uma programação adequada aos próprios costumes e presenças dentro dos locais.
O uso do programador horário permite uma grande ECONOMIA ENERGÉTICA.
Terminada a programação de todas as 24 horas do dia selecionado, deslocar-se com o cursor para a configuração da temperatura de comfort ☼ e economy ☾. Para variar a temperatura utilizar as teclas + e - :

Terminada a configuração, sair pressionando as duas teclas simultaneamente, repetir a configuração desejada para todos os dias da semana.
Para sair da configuração do programador horário, pressionar ESC por várias vezes, até voltar ao ecrã HOME.

Configuração Relógio
Para configurar o relógio, prosseguir como será indicado a seguir: através do ecrã HOME, pressionar uma tecla qualquer e, sucessivamente, a tecla menu, selecionar CONSOLA e confirmar a seleção com a tecla enter ↵ :

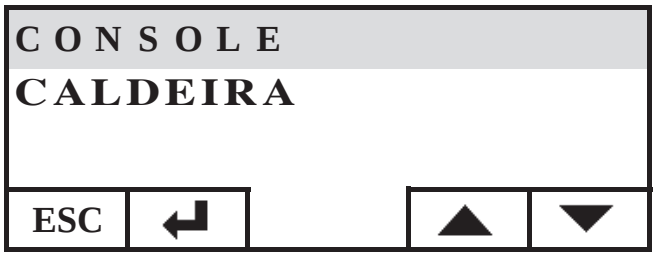

Selecionar RELÓGIO e confirmar com a tecla enter ↵ :

Tem-se acesso ao ecrã de configuração do relógio da consola:

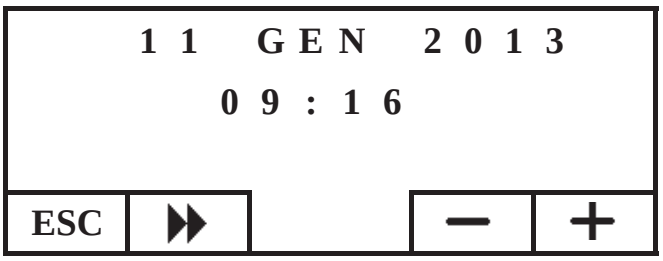

Deslocar o cursor (▶▶) regulando a data e a hora com as teclas + e -. Ao concluir a configuração, sair pressionando a tecla ESC repetidamente até alcançar o ecrã HOME.

Configuração estação
Esta configuração é requerida em caso de uso de um sistema domótico DOMOKLIMA, caso contrário manter a configuração de fábrica em INVERNO.
Para configurar a estação, prosseguir como será indicado a seguir: através do ecrã HOME, pressionar uma tecla qualquer e, sucessivamente, a tecla menu, selecionar CONSOLA e confirmar a seleção com a tecla enter ↵ :

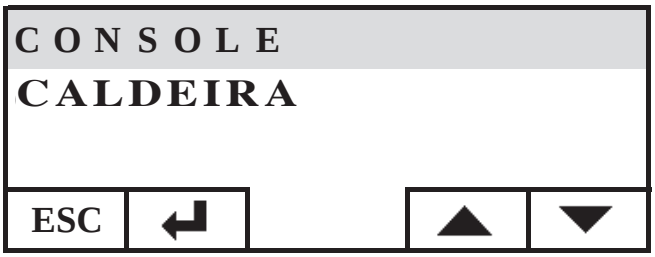

Selecionar ESTAÇÃO e confirmar a configuração com a tecla ↵ :

ESTAÇÃO
RELÓGIO
PROGRAMADOR
ESC ↵ ▲ ▼

Selecionar a estação desejada (VERÃO-INVERNO) com as teclas + e - :

ESTAÇÃO =
INVERNO
ESC − +

ao concluir a configuração, sair pressionando a tecla ESC repetidamente até chegar ao ecrã HOME.

MENU USUÁRIO
O MENU USUÁRIO permite personalizar e verificar algumas configurações de funcionamento da consola.
Para entrar no MENU USUÁRIO, proceder como será descrito a seguir: através do ecrã HOME pressionar uma tecla qualquer e sucessivamente a tecla menu, selecionar CONSOLA e confirmar a seleção com a tecla enter ↵ :

CONSOLE
CALDEIRA
ESC ↵ ▲ ▼

Selecionar MENU USUÁRIO descendo com a tecla ▼ , confirmar com a tecla. ↵

RELÓGIO
PROGRAMADOR
MENU USUÁRIO
ESC ↵ ▲ ▼

Será mostrada uma série de configurações que nos permitirão personalizar contraste, luminosidade, duração da iluminação posterior do display, correção da temperatura detectada pela consola e verificação da versão firmware.

Regulação contraste
Permite regular o contraste do display.
Em função da posição de instalação da consola (recomendada a 1,50 m do solo), pode ser necessário corrigir o contraste para uma visualização mais nítida.
Diminuir o contraste caso o fundo do display esteja muito escuro, aumentar o contraste caso os textos do display estejam muito transparentes.
Regular o contraste através das teclas + e -, o menor contraste é 120 pontos, o máximo 200, aquele configurado de fábrica corresponde a 140.

"CONTRASTE
DISPLAY" = 140
ESC ▶▶ − +

Pressionar a tecla ▶▶ para passar à configuração seguinte, pressionar repetidamente a tecla ESC para voltar ao ecrã HOME.

Iluminação posterior stand-by
Regulação da luminosidade do display em repouso (Stand-by).
É possível, através dessa regulação, decidir a luminosidade do display quando este não é utilizado.
Variar o valor configurado com as teclas + e -.
A configuração mínima corresponde a 0% (luz apagada), a máxima a 100% e aquela configurada de fábrica corresponde a 30%.

"IL.POST.
STAND-BY" = 30
ESC ▶▶ − +

Pressionar a tecla ▶▶ para passar à configuração seguinte, pressionar repetidamente a tecla ESC para voltar ao ecrã HOME.

Iluminação posterior ativa
Regulação da luminosidade do display durante o uso da consola por parte do utilizador.
Variar o valor configurado com as teclas + e -.
A configuração mínima corresponde a 0% (luz apagada), a máxima a 100% e aquela configurada de fábrica corresponde a 80%.

IL.POST.
ATIVA = 80
ESC ▶▶ − +

PORTUGUÊS

Pressionar a tecla ▶▶ para passar à configuração seguinte, pressionar repetidamente a tecla ESC para voltar ao ecrã HOME.

Duração iluminação posterior
Regula o tempo após o qual, em caso de não pressão de alguma tecla, o display volta à luminosidade de repouso (stand-by).
Varia a configuração utilizando as teclas + e -.
A configuração mínima corresponde a 5", a máxima a 60" e aquela configurada de fábrica corresponde a 30".

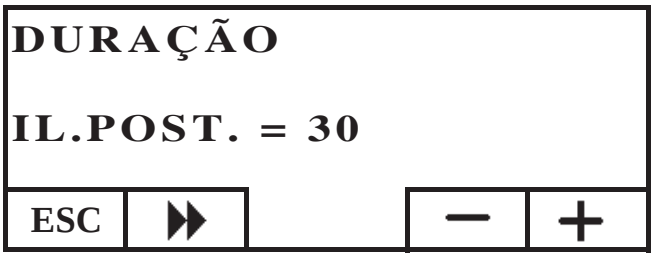

Pressionar a tecla ▶▶ para passar à configuração seguinte, pressionar repetidamente a tecla ESC para voltar ao ecrã HOME.

Correção mensuração temperatura
A sonda de temperatura interna foi calibrada e controlada atentamente na fábrica.
Caso o posicionamento e a localização da consola não permitam uma correta e exata detecção da temperatura ambiente, é possível efetuar uma calibragem corrigindo a temperatura detectada pelo sensor interno à consola.
Variar o valor configurado com as teclas + e -.
A configuração mínima corresponde a 5.0 °C, a máxima a + 5.0 °C, e a configuração de fábrica corresponde a 0.0°C.

Pressionar a tecla ▶▶ para passar à configuração seguinte, pressionar repetidamente a tecla ESC para voltar ao ecrã HOME.

Versão Firmware (fw) somente para CAT
Permite verificar a versão de atualização do firmware presente na consola.

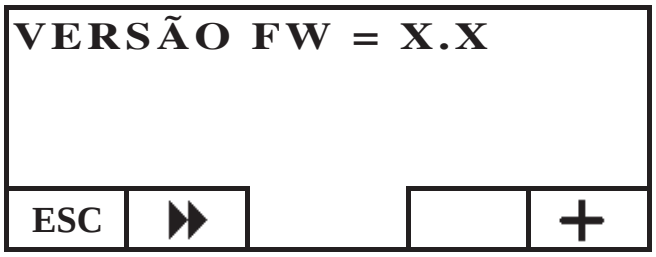

Menu técnico
Este menu é para uso exclusivo do centro de assistência técnica (CAT).

GESTÃO REMOTA CALDEIRA

Na primeira linha do ecrã HOME, visualiza-se em tempo real a temperatura da água de envio produzida pela caldeira.
Na segunda linha, visualiza-se a temperatura de SET de envio do sistema configurada pelo utilizador.
Na terceira linha, visualiza-se a potência de trabalho escolhida automaticamente pela caldeira.
Na quarta linha, o estado da caldeira que pode ser em stand-by (parada), em acendimento, trabalhando, em desligamento ou bloqueada.

Acendimento/desligamento da caldeira
Para acender/desligar a caldeira, proceder como será descrito a seguir: através do ecrã HOME pressionar uma tecla qualquer e sucessivamente a tecla menu, selecionar CALDEIRA e confirmar a seleção com a tecla enter ↵ :

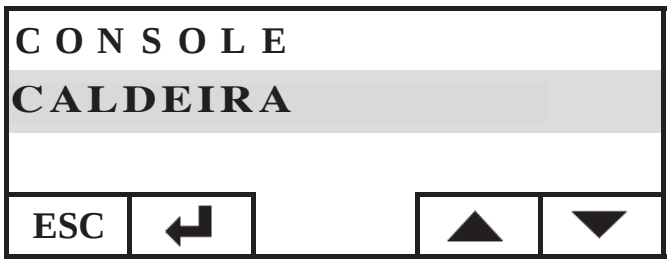

Tem-se acesso ao ecrã ESTADO CALDEIRA, pressionar a tecla ON para acendê-la ou a tecla OFF para desligá-la.

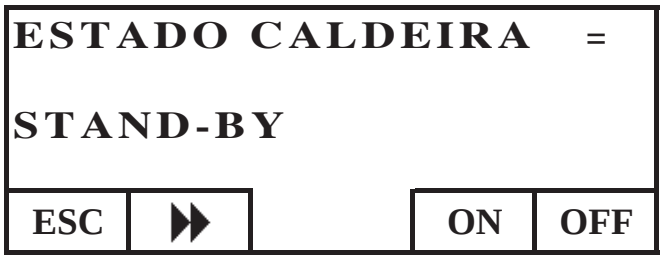

PORTUGUÊS

Configuração set de envio caldeira

Para configurar o SET de temperatura de ENVIO da água da caldeira, prosseguir como será indicado a seguir: através do ecrã HOME, pressionar uma tecla qualquer e, sucessivamente, a tecla menu, selecionar CALDEIRA e confirmar a seleção com a tecla enter ↵ .:

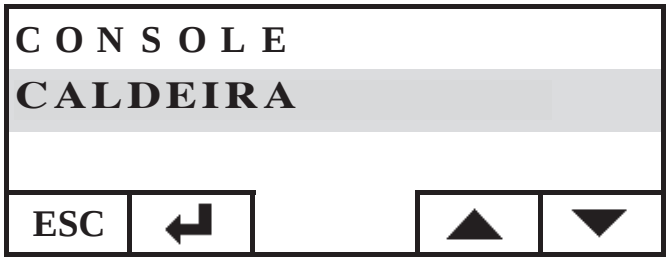

Tem-se acesso ao ecrã ESTADO CALDEIRA, pressionar uma vez a tecla , tem-se acesso ao ecrã SET CALDEIRA, configurar o SET desejado utilizando as teclas + e -, a temperatura que pode ser configurada vai de um mínimo de 50°C a um máximo de 80°C.

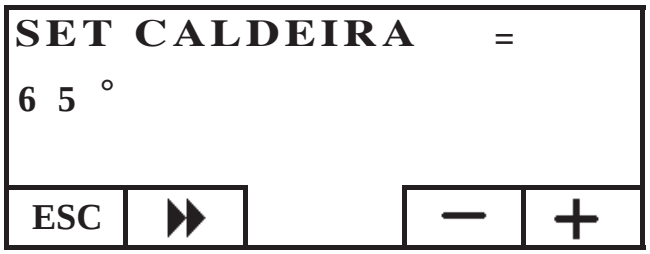

Pressionar a tecla ▶▶ para passar à configuração seguinte, pressionar repetidamente a tecla ESC para voltar ao ecrã HOME.

Ativação/desativação caldeira

Navegando no menu caldeira com a tecla ▶▶ encontra-se o menu CALDEIRA PELLET. Esta configuração é requerida em caso de uso da caldeira num sistema domótico DOMKLIMA, caso contrário manter a configuração de fábrica : ATIVA

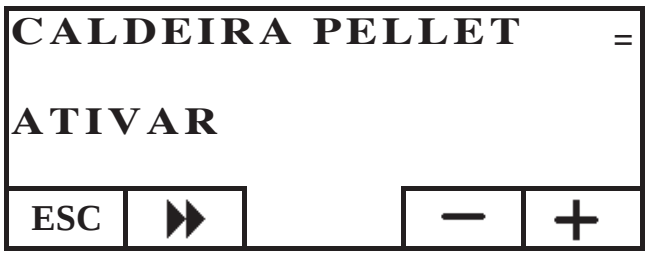

O CIRCULADOR ELETRÓNICO

O produto que você adquiriu possui um circulador com motor eletrónico.

Controlo eletrónico do desempenho:

a) Modalidade de controlo Δp – c

Em tal modalidade, o controlador eletrónico mantém a pressão diferencial gerada pela bomba constante ao valor configurado Hs.

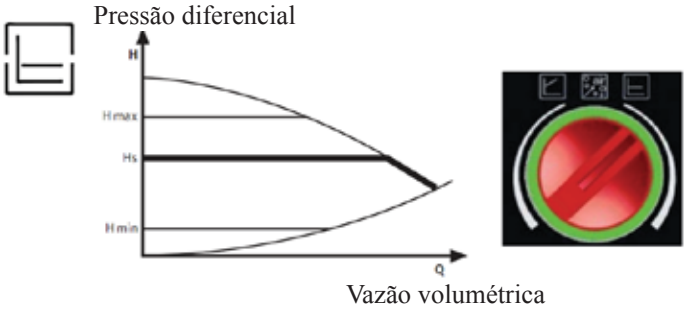

b) Modalidade de controlo Δp – v

Em tal modalidade, o controlador eletrónico faz a pressão diferencial variar entre o valor configurado Hs e 1/2 Hs. A pressão diferencial varia com a vazão volumétrica.

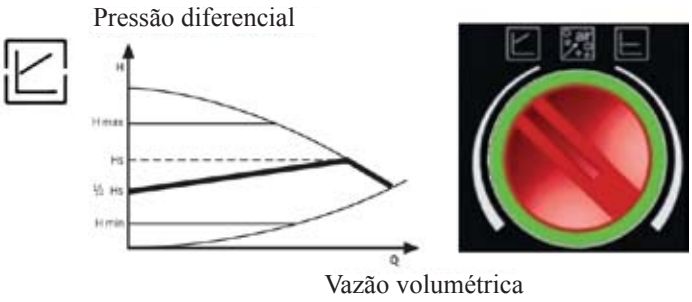

c) Procedimento de respiro

Tal procedimento permite eliminar o ar presente no circuito hidráulico. Após selecionar manualmente a modalidade “AIR”, automaticamente durante 10 minutos a bomba funcionará alternativamente na velocidade máxima e mínima. No término do procedimento, o circulador funcionará na velocidade pré-configurada. Então, é possível selecionar a modalidade de funcionamento desejada.

PORTUGUÊS

MANUTENÇÃO

Antes de efectuar qualquer tipo de manutenção, desligar o aparelho da rede de alimentação eléctrica.

Uma manutenção regular é a base do bom funcionamento da caldeira.
Eventuais problemas devidos à falta de manutenção causam a decadência da garantia.

MANUTENÇÃO SEMANAL

Operações que devem ser efetuadas com a caldeira desligada, fria e desligada da rede elétrica

• Deve ser efectuada com a ajuda de um aspirador.
• O processo inteiro pede poucos minutos.
• Aspirar a porta (fig. 1-A).
• Aspirar a porta, retirar a gaveta de cinzas e esvaziar (fig. 2-B) e , enfim, aspirar a superfície do fogo.
• Aspirar o recipiente do fogo e limpá-lo com a escova que foi fornecida com a caldeira, limpar os orifícios obstruídos em todos os lados (fig. 3-C).
• Aspirar nas proximidades da resistência (fig. 4-D).
• Movimentar os escovilhões (fig. E-5) e virar os resíduos na gaveta de cinzas.
• Após um período de inatividade da caldeira e após cada 2/3 meses, esvaziar o reservatório de pellet e aspirar a base.
Nunca aspirar a cinza quente, compromete o aspirador usado e mete em risco de incêndio os locais domésticos.

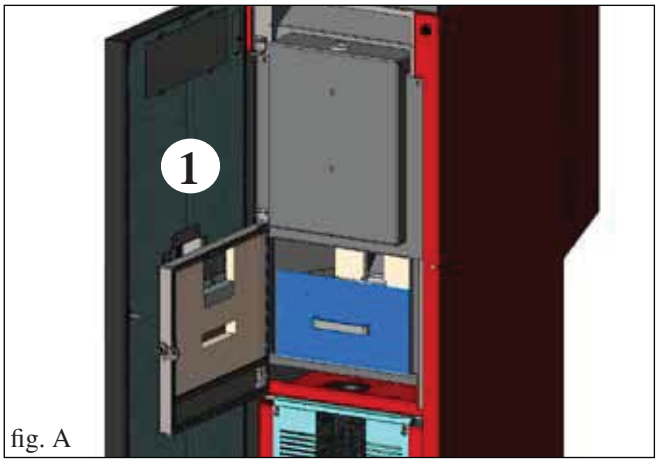

fig. A

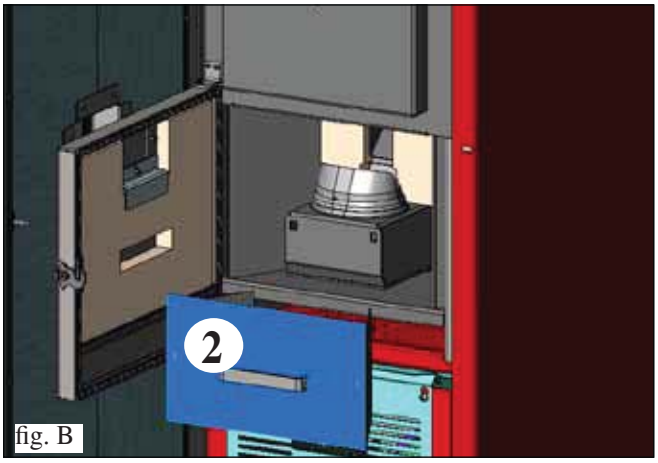

fig. B

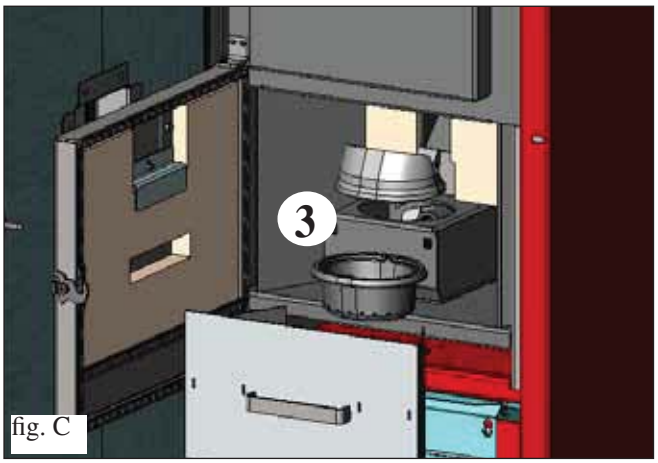

fig. C

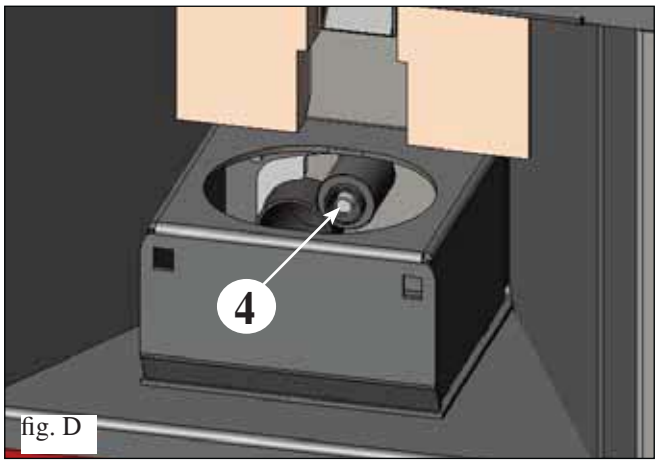

fig. D

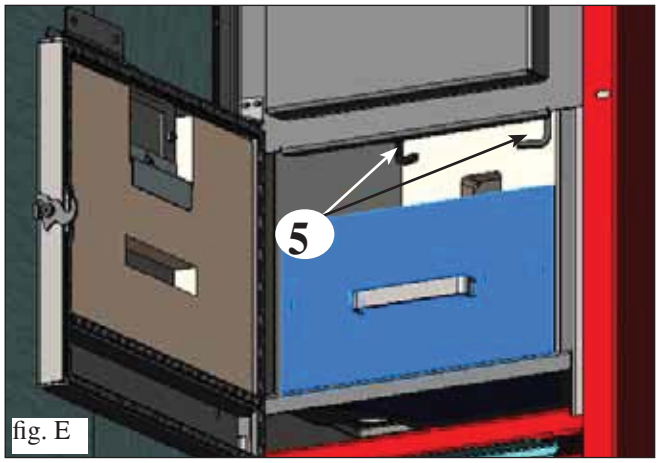

fig. E

PORTUGUÊS

MANUTENÇÃO

MANUTENÇÃO DE ESTAÇÃO (ao encargo do CAT - centro assistência técnica)

O CAT autorizado entregará, quando efetuar o primeiro acendimento, o livro de manutenção da caldeira, no qual se encontram indicadas as operações abaixo, que devem ser efetuadas para a limpeza sazonal.

• Limpeza geral interna e externa.
• Limpeza atenta dos tubos de permuta.
• Limpeza atenta e desincrustação do recipiente do forno e do respectivo compartimento.
• Limpeza dos motores, verificação mecânica das folgas e dos apertos.
• Limpeza da conduta de evacuação dos fumos (substituição das vedações dos tubos) e do compartimento do ventilador de extração de fumos.
• Verificação do vaso de expansão.
• Verificação e limpeza do circulador.
• Controlo sondas.
• Verificação e eventual substituição da pilha do relógio na ficha eletrónica.
• Limpeza, controlo e desincrustação do compartimento da resistência de acendimento e substituição da mesma, caso seja necessário.
• Limpeza / controlo do painel sinóptico.
• Inspeção visual dos cabos elétricos, das conexões e do cabo de alimentação.
• Limpeza do reservatório de pellet e verificação das folga do conjunto parafuso sem fim-motorredutor.
• Teste funcional: abastecimento do parafuso sem fim, acendimento, funcionamento por 10 minutos e desligamento.

A falta de manutenção implica a decadência da garantia.

Em caso de uso muito frequente da caldeira, recomenda-se a limpeza da conduta de evacuação dos fumos a cada 3 meses.

Para a modalidade de manutenção da chaminé, levar também em consideração a UNI 10847/2000 Sistemas de fumo individuais para geradores alimentados com combustíveis líquidos e sólidos. Manutenção e controlo

As chaminés e as condutas de fumo às quais estão conectados os aparelhos que utilizam combustíveis sólidos devem ser limpos uma vez por ano (verificar se no próprio país existe uma normativa a propósito).

Caso não seja efetuado o controlo e a limpeza regular, aumenta-se a probabilidade de incêndio da chaminé.

ATENÇÃO!

Após a limpeza normal, o acoplamento INCORRETO do recipiente do forno superior (A) (fig. 1) **com o recipiente do forno inferior (B)** (fig. 1) **pode comprometer o funcionamento da caldeira.**
Então, antes do acendimento da caldeira, verificar se os recipientes do forno foram acoplados corretamente, como indica a (fig. 2) **sem a presença de cinzas ou materiais não queimados no perímetro de contato.**
Imp.:
- Não são permitidas alterações não autorizadas
- Utilizar apenas as peças sobressalentes recomendadas pelo fabricante

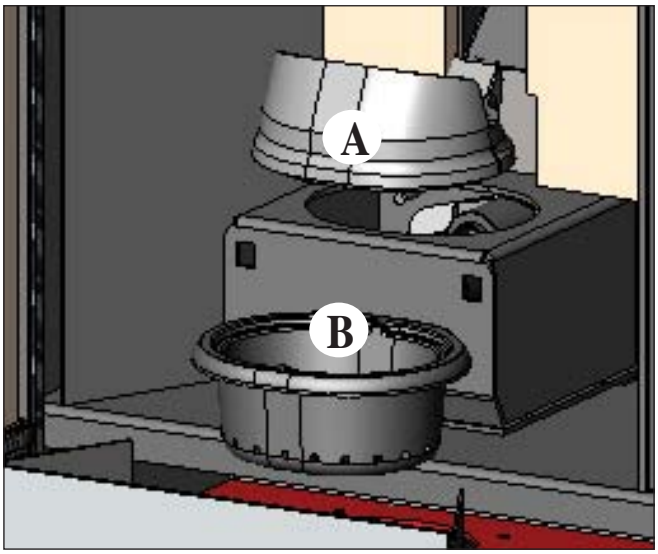

fig. 1

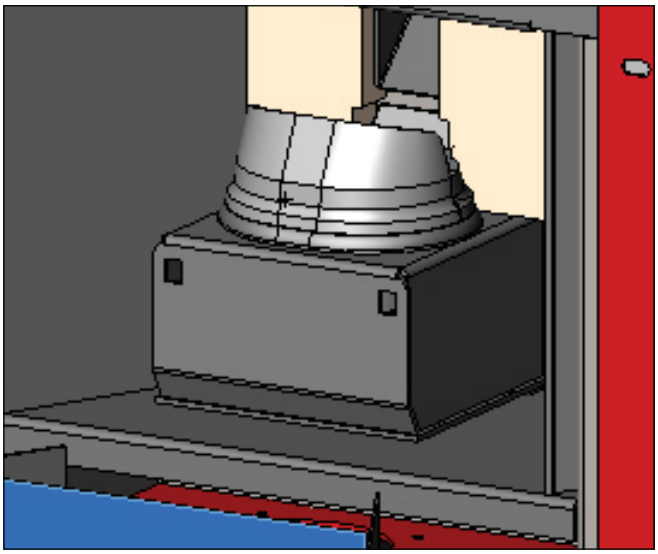
fig. 2

PORTUGUÊS

CONSELHOS PARA POSSÍVEIS INCONVENIENTES

Em caso de problemas, a caldeira para automaticamente, efetuando a operação de desligamento e no display visualiza-se a escrita relativa à motivação do desligamento (ver abaixo as várias sinalizações).

Nunca tirar a ficha da tomada durante a fase de desligamento em caso de bloqueio.

Em caso de bloqueio, para reacender a caldeira é necessário deixar terminar o procedimento de desligamento (600 segundos, com sinalizador acústico) e, então, pressionar a tecla ESC.

Não reacender a caldeira antes de verificar a causa do bloqueio e antes de ter LIMPO/ESVAZIADO o recipiente do forno.

SINALIZAÇÕES E EVENTUAIS CAUSAS DE BLOQUEIO E INDICAÇÕES E REMÉDIOS (visualizados somente no painel sinóptico colocado na caldeira):

1) **Sinalização:** **AL 01** (intervém se a sonda de leitura da temperatura da água está avariada ou desconectada).
Inconveniente: **Desligamento em razão de sonda de leitura da temperatura da água avariada ou desconectada.**
Ações:
- Verificar a conexão da sonda à placa.
- Verificar o funcionamento no teste com a caldeira fria.

2) **Sinalização:** **AL 02 Avaria motor expulsão fumos** (intervém se o sensor de giros do extrator de fumos detecta uma anomalia)
Inconveniente: **Desligamento em razão da detecção de anomalia de giros do extrator de fumos.**
Ações:
- Verificar o funcionamento do extrator de fumos (conexão do sensor de giros) (CAT).
- Verificar a limpeza da conduta de evacuação dos fumos.
- Verificar a instalação elétrica (aterramento).
- Verificar a ficha eletrónica (CAT).

3) **Sinalização:** **SF (H3) Stop chama** (intervém se o termopar detecta uma temperatura dos fumos inferior ao valor configurado, interpretando isso como ausência de chama).
Inconveniente: **Desligamento em razão da diminuição da temperatura dos fumos.**
Ações: A chama pode ter faltado porque:
- Verificar a falta de pellet no reservatório.
- Verificar se a grande quantidade de pellet sufocou a chama, verificar a qualidade do pellet (CAT).
- Verificar se o termostato de máxima foi ativado (caso raro, porque corresponde a uma temperatura em excesso dos fumos) (CAT).
- Verificar se o pressostato interrompeu a alimentação elétrica ao motorredutor em razão da chaminé entupida ou outro.

4) **Sinalização:** **AF (H4) Acendimento falho** (intervém se num tempo máximo de 15 minutos não aparece a chama ou se a temperatura de acendimento não foi alcançada).
Inconveniente: **Desligamento em razão de temperatura dos fumos incorreta na fase de acendimento.**
Distinguir os dois seguintes casos:
A chama NÃO apareceu.
Ações: Verificar:
- Posicionamento e limpeza do recipiente do forno.
- Funcionamento da resistência de acendimento (CAT).
- Temperatura ambiente (se inferior a 3°C, é necessário usar as acendalhas) e humidade.
- Tentar acender com as acendalhas.

Apareceu a chama, mas após a escrita Acendimento apareceu Bloqueio AF/NO Acendimento.
Ações: Verificar:
- Funcionamento do termopar (CAT).
- Temperatura de acendimento configurada nos parâmetros (CAT).

5) **Sinalização: AL 05 bloqueio blackout** (não é um defeito da caldeira).
Inconveniente: **Desligamento em razão de falta de energia.**
Ações: Verificar a ligação elétrica e as quedas de tensão.

6) **Sinalização: AL 06 termopar avariado ou desconectado.**
Problema: **Desligamento em razão de termopar avariado ou desconectado.**
Ações:
- Verificar a conexão do termopar à ficha: verificar o funcionamento no teste com a caldeira fria.

7) **Sinalização: AL 07 temperatura excessiva fumos** (desligamento em razão de temperatura excessiva dos fumos)
Inconveniente: **Desligamento em razão da temperatura excessiva dos fumos**
Uma temperatura excessiva dos fumos pode depender de: tipo de pellet, anomalia na extração de fumos, canal obstruído, instalação incorreta, "deriva" do motorredutor ou falta de tomada de ar no local.

8) **Sinalização: AL 08 Alarm temp H2O** (intervém se a sonda de leitura da água lê uma temperatura superior a 90°C).
Inconveniente: **Desligamento em razão da temperatura da água superior a 90°C.**
Uma temperatura excessiva pode depender de:
- Instalação muito pequena: requerer ao CAT a ativação da função ECO.
- Entupimento: limpar os tubos de permuta, o recipiente do forno e a descarga de fumos.

PORTUGUÊS

CONSELHOS PARA POSSÍVEIS INCONVENIENTES

9) Sinalização: **AL 09 Verifica/flu. ar** (intervém se o sensor de fluxo detecta um fluxo de ar comburente insuficiente).
Inconveniente: **Desligamento por falta de depressão.**
O fluxo pode ser insuficiente caso a porta esteja aberta ou não perfeitamente estanque (ex. vedação); caso haja um problema de aspiração do ar, de expulsão dos fumos, recipiente do forno entupido ou sensor de fluxo sujo (limpar com ar seco).
Ações: Verificar:
- Fechamento da porta.
- Canal de aspiração do ar comburente (limpar prestando atenção nos elementos do sensor de fluxo).
- Limpar o sensor de fluxo com ar seco (a mesma utilizada para limpar o teclado do computador).
- Posição da caldeira: não deve ficar encostada no muro.
- Posição e limpeza do recipiente do forno (com frequência dependendo do tipo de pellet).
- Conduta de evacuação dos fumos (limpar).
- Instalação (caso não esteja de acordo com as normas e apresentar mais de 3 curvas, a descarga de fumos não é considerada regular).

Caso suspeite de um mau funcionamento do sensor, fazer um teste com a caldeira fria. Se variando as condições, abrindo a porta, por exemplo, o valor visualizado não mudar, é um problema de sensor.
N.B: O alarme depressão pode ocorrer até mesmo durante a fase de acendimento, pois o sensor de fluxo começa a monitorar após 90” do início do ciclo de acendimento.

10) Sinalização: **A LC: H 10 alarme corrente baixa.**
Inconveniente: **Desligamento da caldeira por absorção anormal.**
Intervém quando o motorredutor efetua a absorção de corrente inferior à norma ou quando intervém o pressostato mecânico de segurança.
Ações: Verificar:
- Se a porta da lareira está fechada corretamente.
- Efetuar um novo acendimento e observar a queda do pellet no recipiente do forno, caso contrário contatar o CAT.
- Verificar e, se necessário, limpar a chaminé requerendo a intervenção de um limpador de chaminé.

11) **Sinalização: A HC: H 11 alarme corrente alta.**
Inconveniente: **Desligamento da caldeira por absorção anormal.**
Intervém quando o motorredutor efetua a absorção de corrente superior à norma.
Ações: Verificar eventuais obstruções dos canais de carregamento do pellet (parafuso sem fim de carregamento e rampa) ou a queda de objetos dentro do reservatório que bloqueiam a rotação do parafuso sem fim de carregamento.
Efetuar um novo acendimento e observar a queda do pellet no recipiente do forno, caso contrário contatar o CAT.

12) Sinalização: **“Bat. 1”**
Inconveniente: **A caldeira não para, mas aparece a escrita no display.**
Ações: • Deve ser substituída a bateria da ficha (ver a pág. 200).

PORTUGUÊS

FAQ

As respostas estão aqui descritas de forma sintética; para mais informações consultar as outras páginas do presente manual.

1) O que devo preparar para poder instalar a caldeira?
Tomada de ar no local de pelo menos 80 cm² ou conexão com o lado externo.
Descarga de fumos com um diâmetro de pelo menos 80 mm.
Engate de envio e recuo ao colector ¾” G
Descarga esgostos para válvula de sobrepressão ¾” G
Engate ara carga ¾” G
Ligação eléctrica com sistema a norma com interruptor magnetotérmico 230V+/- 10%, 50 Hz
Avaliar a divisão do circuito hidráulico primário daquele secundário.

2) Posso fazer a caldeira funcionar sem água?
NÃO O uso sem água pode estragar a caldeira.

3) A caldeira emite ar quente?
NÃO Praticamente todo o calor produzido é transferido para a água.
Recomenda-se, então, providenciar no local um termossifão.

4) Posso conectar o envio e o recuo da caldeira diretamente em um termossifão?
NÃO, assim como para qualquer caldeira, é necessário conectar com um coletor, através do qual a água é distribuída aos termossifões.

5) A caldeira também fornece água quente?
É possível produzir água quente avaliando a potência da caldeira e a instalação hidráulica.

6) Posso descarregar os fumos da caldeira diretamente na parede?
Não, a descarga feita bem (UNI 10683/2012) deve alcançar o colmo do tecto, e para o bom funcionamento é necessário um trajecto vertical de pelo menos 1,5 metros, isto para evitar que, em caso de black out ou vento, se forme , mesmo se em pouca quantidade de fumo no local de instalação.

7) É necessária uma tomada de ar no local da instalação?
Sim, para um restabelecimento do ar utilizado pela caldeira para a combustão; ou uma conexão direta com o lado externo.

FAQ

8) O que devo configurar no display da caldeira?
A temperatura da água desejada ou a temperatura no local; a caldeira modulará consequentemente a potência para obtê-la e mantê-la. Para sistemas pequenos, é possível configurar uma modalidade de trabalho que preveja desligamentos e acendimentos da caldeira em função da temperatura da água alcançada.

9) Posso queimar outro combustível para além do pellet?
NÃO A caldeira foi projetada para queimar pellet de madeira de 6/8 mm de diâmetro, outro material pode danificá-la.

10) Por quanto tempo deve girar o extrator de fumos na fase de desligamento?
É normal que o extrator de fumos continue a funcionar durante 15 minutos após o comando de desligamento da caldeira. Esta modalidade permite abaixar a temperatura da caldeira e do canal de evacuação de fumos.

11) Quando a bomba (circulador) começa a funcionar?
Funciona logo após o acendimento da caldeira, para manter a temperatura da água uniforme, e para após a fase de desligamento, quando a temperatura da água ficar abaixo do valor do SET configurado (40° C de fábrica).

12) Qual operação posso efetuar através do painel sinóptico se eu instalei a consola DOMOKLIMA GRAPHICA?
Posso configurar o horário de acendimento/desligamento da caldeira (caso tenha habilitado a modalidade MODULA-POTÊNCIAS na consola DOMOKLIMA GRAPHICA), configurar o acendimento/desligamento manual da caldeira e, em caso de eventual bloqueio, resetar o alarme.

13) Posso desbloquear os alarmes da consola DOMOKLIMA GRAPHICA?
Não, em caso de eventual bloqueio somente posso intervir através do painel sinóptico inserido na caldeira, para uma maior segurança e verificação do estado da caldeira antes do novo acendimento.

CHECK LIST

A integrar com a leitura completa da ficha técnica

Posa e instalação

- Colocação em funcionamento efetuado pelo CAT habilitado que emitiu a garantia.
- Arejamento no local.
- A conduta de evacuação dos fumos/a chaminé somente recebe a descarga da caldeira.
- A conduta de evacuação dos fumos possui: máximo 3 curvas
  máximo 2 metros na horizontal.
- Chaminé após a zona de refluxo.
- Os tubos de descarga são de material adequado (recomenda-se usar aço inox).
- Com o atravessamento de eventuais materiais inflamáveis (ex. madeira) foram tomadas todas as precauções para evitar incêndios.
- O volume que pode ser aquecido foi avaliado adequadamente considerando a eficiência dos termossifões: quantos kW foram estimados necessários?
- A instalação hidráulica foi declarada em conformidade com o D.M. 37, ex L. 46/90, por um técnico habilitado.

Uso

- O pellet utilizado é de boa qualidade e não é húmido.
- O recipiente do forno e o compartimento de cinzas foram limpos e se encontram bem posicionados.
- A porta está bem fechada.
- O recipiente do forno está bem inserido no compartimento específico.
- Os tubos de permuta e as partes internas da lareira estão limpos.
- A instalação hidráulica foi ventilada.
- A pressão (lida no manómetro) é de pelo menos 1 bar.

LEMBRAR-SE DE ASPIRAR O RECIPIENTE ANTES DE TODAS AS LIGAÇÕES
Em caso de problemas ao acender, NÃO acender antes de ter esvaziado o recipiente do forno.

ACESSÓRIOS PARA A LIMPEZA

Balde para aspirar cinzas sem motor (cód. 275400)
Útil para a limpeza da lareira

Αγαπητή Κυρία / Αξιότιμε Κύριε
Σας ευχαριστούμε και σας συγχαίρουμε που επιλέξατε το προϊόν μας.
Πριν το χρησιμοποιήσετε, σας συνιστούμε να διαβάσετε προσεκτικά αυτό το έντυπο για να εκμεταλλευτείτε πλήρως και με κάθε ασφάλεια όλες τις δυνατότητες του προϊόντος.

Για περαιτέρω επεξηγήσεις ή κάλυψη αναγκών, επικοινωνήστε με το ΜΕΤΑΠΩΛΗΤΗ από τον οποίο αγοράσατε το προϊόν ή επισκεφθείτε τον ιστότοπό μας www.edilkamin.com στην κατηγορία ΚΕΝΤΡΑ ΤΕΧΝΙΚΗΣ ΕΞΥΠΗΡΕΤΗΣΗΣ.

ΣΗΜΕΙΩΣΗ
- Αφού βγάλετε το προϊόν από τη συσκευασία, βεβαιωθείτε για την ακεραιότητα και την πληρότητα του περιεχομένου (χειρολαβή «κρύο χέρι», έντυπο εγγύησης, γάντι, CD/πινακίδα τεχνικών χαρακτηριστικών, σπάτουλα, άλατα αφύγρανσης).

Σε περίπτωση που διαπιστώσετε κάποια ανωμαλία, απευθυνθείτε αμέσως στο μεταπωλητή από τον οποίο αγοράσατε το προϊόν και παραδώστε του ένα αντίγραφο του φυλλαδίου εγγύησης και του αποδεικτικού αγοράς.

- Θέση σε λειτουργία/δοκιμή
Θα πρέπει να εκτελεστεί οπωσδήποτε από εξουσιοδοτημένο Κέντρο Τεχνικής Υποστήριξης της Edilkamin (ΚΤΥ).
Σε αντίθετη περίπτωση, ακυρώνεται η εγγύηση. Η θέση σε λειτουργία, όπως αυτή περιγράφεται στο πρότυπο UNI 10683/2012 (Κεφ. «3.21»), είναι μια σειρά εργασιών ελέγχου που εκτελούνται μετά την εγκατάσταση του λέβητα, με στόχο να διαπιστωθεί η ορθή λειτουργία του συστήματος και την τήρηση των κανονισμών.

Μέσω του μεταπωλητή, του τηλεφωνικού αριθμού εξυπηρέτησης χωρίς χρέωση ή του ιστότοπου www.edilkamin.com μπορείτε να βρείτε την ονομασία του πλησιέστερου Κέντρου Εξυπηρέτησης.

- Σε περίπτωση μη ορθής εγκατάστασης και συντήρησης, καθώς και ανάρμοστης χρήσης του προϊόντος, ο Κατασκευαστής απαλλάσσεται από οποιαδήποτε ευθύνη για τυχόν ζημίες που προκλήθηκαν κατά τη χρήση.
- Ο αριθμός του δελτίου ελέγχου, που είναι απαραίτητος για την αναγνώριση του λέβητα, αναγράφεται:
- στο πάνω μέρος της συσκευασίας
- στο έντυπο εγγύησης που βρίσκεται μέσα στην εστία
- στην πινακίδα τεχνικών χαρακτηριστικών της συσκευής:

Τα παραπάνω έντυπα θα πρέπει να φυλάσσονται μαζί με το αποδεικτικό αγοράς για την αναγνώριση του προϊόντος και θα πρέπει να κοινοποιούνται σε περίπτωση που σας ζητηθούν και να διατίθενται σε περίπτωση που πραγματοποιηθούν εργασίες συντήρησης,

- οι λεπτομέρειες που αποτυπώνονται γραφικά και γεωμετρικά είναι ενδεικτικές.

ΔΗΛΩΣΗ ΣΥΜΜΟΡΦΩΣΗΣ

Η υπογράφουσα EDILKAMIN S.p.A. με νόμιμη έδρα στην οδό Vincenzo Monti 47 - 20123 Milano - αριθμός ΑΦΜ 00192220192

Δηλώνει υπεύθυνα ότι:
Οι καυστήρες (λέβητες) πέλετ είναι κατασκευασμένοι σε συμμόρφωση με την Οδηγία 89/106/CEE (Προϊόντα Δομικών Κατασκευών).

ΚΑΥΣΤΗΡΑΣ (ΛΕΒΗΤΑΣ) ΠΕΛΕΤ, με εμπορική ονομασία EDILKAMIN, ονομαζόμενος BERING

Αρ. ΣΕΙΡΑΣ: **Αναφ. Πινακίδα χαρακτηριστικών**
ΈΤΟΣ ΚΑΤΑΣΚΕΥΗΣ: **Αναφ. Πινακίδα χαρακτηριστικών**

Η συμμόρφωση με τις απαιτήσεις της Οδηγίας 89/106/ΕΟΚ επίσης καθορίζεται από τη συμμόρφωση με το ευρωπαϊκό πρότυπο: **EN 303-5:2012**

Επίσης δηλώνει ότι:
Ο καυστήρας πέλετ BERING τηρεί τις προδιαγραφές των ευρωπαϊκών οδηγιών:
2006/95/ΟΚ – Οδηγία για τη Χαμηλή Τάση
2004/108/ΟΚ – Οδηγία για την Ηλεκτρομαγνητική Συμβατότητα

Η EDILKAMIN A.E. αποποιείται κάθε ευθύνη για την κακή λειτουργία του εξοπλισμού σε περίπτωση αντικατάστασης, συναρμολόγησης και/ή τροποποίησης που δεν πραγματοποιήθηκε από το προσωπικό της EDILKAMIN χωρίς την εξουσιοδότηση της υπογράφουσας.

ΠΛΗΡΟΦΟΡΙΕΣ ΑΣΦΑΛΕΙΑΣ

Το BERING ΔΕΝ ΠΡΕΠΕΙ ΝΑ ΛΕΙΤΟΥΡΓΕΙ ΣΕ ΚΑΜΙΑ ΠΕΡΙΠΤΩΣΗ ΕΑΝ ΔΕΝ ΥΠΑΡΧΕΙ ΝΕΡΟ ΣΤΗΝ ΕΓΚΑΤΑΣΤΑΣΗ.

ΜΙΑ ΤΥΧΟΝ ΕΝΕΡΓΟΠΟΙΗΣΗ «ΕΝ ΞΗΡΩ» ΘΑ ΥΠΟΝΟΜΕΥΕ ΤΗ ΛΕΙΤΟΥΡΓΙΑ ΤΟΥ ΚΑΥΣΤΗΡΑ.

ΤΟ BERING ΠΡΕΠΕΙ ΝΑ ΛΕΙΤΟΥΡΓΕΙ ΥΠΟ ΠΙΕΣΗ ΠΕΡΙΠΟΥ 1,5 BAR.

• Ο BERING είναι σχεδιασμένος για να ζεσταίνει νερό μέσω μιας αυτόματης καύσης πέλετ στην εστία.

• Οι μοναδικοί κίνδυνοι που προκύπτουν από τη χρήση του σχετίζονται με τη μη τήρηση των κανονισμών εγκατάστασης ή από απευθείας επαφή με ηλεκτρικά μέρη σε τάση (εσωτερικά) ή με μια επαφή με φωτιά και θερμά μέρη (σωληνώσεις) ή με την εισαγωγή ξένων σωμάτων.

• Στην περίπτωση ελλειπούς λειτουργίας εξαρτημάτων, ο καυστήρας είναι εξοπλισμένος με διατάξεις ασφαλείας που εξασφαλίζουν το σβήσιμο χωρίς καμία παρέμβαση.

• Για μια σωστή λειτουργία η εγκατάσταση θα πρέπει να γίνει τηρώντας όσα αναγράφονται σε αυτό το έντυπο. Κατά τη διάρκεια της λειτουργίας δεν πρέπει να ανοίξει η θυρίδα: η καύση διαχειρίζεται αυτόματα και δεν χρειάζεται καμία παρέμβαση.

• Να χρησιμοποιείτε ως καύσιμο μόνο πέλετ ξύλου διαμ. 6/8 χιλ.

• Σε καμία περίπτωση δεν θα πρέπει να εισάγονται ξένα σώματα στον καυστήρα ή στη δεξαμενή.

• Για τον καθαρισμό του αγωγού καπνού (τμήμα του αγωγού που συνδέει το στόμιο εξόδου των καπνών του καυστήρα με την καπνοδόχο) δεν πρέπει να χρησιμοποιηθούν εύφλεκτα υλικά.

• Μην καθαρίζετε εν θερμώ.

• Τα τμήματα της εστίας και της δεξαμενής πρέπει μόνο να αναρροφούνται με ηλεκτρική σκούπα εν ΨΥΧΡΩ.

• Βεβαιωθείτε ότι η τοποθέτηση και το άναμμα της σόμπας θα γίνει από το εξουσιοδοτημένο ΚΤΕ (κέντρο τεχνικής εξυπηρέτησης) της Edilkamin σύμφωνα με τις οδηγίες του παρόντος εντύπου, απαραίτητοι όροι για την ενεργοποίηση της εγγύησης.

• Κατά τη διάρκεια της λειτουργίας του καυστήρα, οι σωληνώσεις αποχέτευσης των καπνών και η εσωτερική θυρίδα θερμαίνονται σε υψηλές θερμοκρασίες (μην αγγίζετε χωρίς το ειδικό γάντι).

• Μην αφήνετε αντικείμενα ευαίσθητα στη θερμότητα κοντά στον καυστήρα.

• Μην χρησιμοποιείτε ΠΟΤΕ υγρά καύσιμα για να ανάβετε τη φωτιά ή για να δυναμώνετε τη θράκα.

• Μην εμποδίζετε τις εισόδους του εξαερισμού στο χώρο εγκατάστασης, ούτε τις εισόδους του αέρα στον καυστήρα.

• Μην βρέχετε τον καυστήρα, μην πλησιάζετε τα ηλεκτρολογικά μέρη με βρεγμένα χέρια.

• Μην τοποθετείτε μειωτήρες στις σωληνώσεις αποχέτευσης καπνού.

• Ο καυστήρας πρέπει να εγκατασταθεί σε κατάλληλους χώρους με πυροπροστασία που να εξυπηρετούν όλες τις λειτουργικές ανάγκες (τροφοδοσία και αποχέτευση) που έχει η συσκευή για τη σωστή και ασφαλή λειτουργία της.

• Ο καυστήρας θα πρέπει να συντηρείται σε περιβάλλον με θερμοκρασία άνω των 0°C.

• Χρησιμοποιήστε καταλλήλως τυχόν αντιψυκτικά διαλύματα για το νερό της εγκατάστασης.

• Σε περίπτωση που η σκληρότητα του νερού γεμίσματος και επαναπλήρωσης υπερβαίνει τους 35°F, χρησιμοποιήστε αποσκληρυντικές ουσίες.
Για περισσότερες πληροφορίες, συμβουλευθείτε το πρότυπο UNI 8065-1989 (Επεξεργασία του νερού στις θερμικές εγκαταστάσεις αστικής χρήσης).

• Σε περίπτωση που αποτύχετε να ανάψετε τη σόμπα, ΜΗΝ επιχειρήσετε να την ξανανάψετε προτού αδειάσετε το χωνευτήριο.

• ΠΡΟΣΟΧΗ:
ΤΟ ΠΕΛΕΤ ΠΟΥ ΑΦΑΙΡΕΙΤΑΙ ΑΠΟ ΤΟ ΧΩΝΕΥΤΗΡΙΟ ΔΕΝ ΠΡΕΠΕΙ ΝΑ ΤΟΠΟΘΕΤΕΙΤΑΙ ΜΕΣΑ ΣΤΗ ΔΕΞΑΜΕΝΗ.

ΣΗΜΑΝΤΙΚΟ !!!

Στην περίπτωση που εκδηλωθεί μια εστία φωτιάς στον καυστήρα, στον αγωγό καπνών ή στο τζάκι, ενεργείστε όπως ακολουθεί:
- Διακόψτε αμέσως την παροχή ηλεκτρικού ρεύματος
- Για την κατάσβεση χρησιμοποιήστε πυροσβεστήρα με διοξείδιο του άνθρακα CO^2
- Καλέστε την Πυροσβεστική

ΜΗΝ ΕΠΙΧΕΙΡΗΣΕΤΕ ΝΑ ΣΒΗΣΕΤΕ ΤΗ ΦΩΤΙΑ ΜΕ ΝΕΡΟ!

Στη συνέχεια ζητήστε από ένα Κέντρο Τεχνικής Εξυπηρέτησης (ΚΤΕ) να προχωρήσει στην επιβεβαίωση ορθής λειτουργίας του εξοπλισμού και από έναν εξουσιοδοτημένο τεχνικό να προχωρήσει στην επιβεβαίωση ορθής λειτουργίας για το τζάκι.

ΧΑΡΑΚΤΗΡΙΣΤΙΚΑ

Ο καυστήρας χρησιμοποιεί ως καύσιμο το πέλετ, που αποτελείται από μικρούς κυλίνδρους συμπιεσμένου ξύλου, του οποίου η καύση ελέγχεται ηλεκτρονικά.
Η δεξαμενή του καυσίμου (A) βρίσκεται στο πίσω μέρος του καυστήρα. Η πλήρωση της δεξαμενής γίνεται από το καπάκι που βρίσκεται στην κορυφή.
Το καύσιμο (πέλετ) λαμβάνεται από τη δεξαμενή (A) και, μέσω ενός κοχλία (B) που ενεργοποιείται από κινητήρα με μειωτήρα στροφών (C), και κατόπιν από εκεί στην κάψα καύσης (D).
Το άναμμα του πέλετ γίνεται μέσω αέρα που θερμαίνεται από μια ηλεκτρική αντίσταση (E) που αναρροφάται στην κάψα.
Ο αέρας για την καύση παραλαμβάνεται στο χώρο (όπου πρέπει να υπάρχει αεραγωγός) από τον εκβολέα καπνών (F).
Οι καπνοί που δημιουργούνται από την καύση απομακρύνονται από την εστία μέσω του ίδιου του εκβολέα καπνών (F), και αποβάλλονται από το στόμιο (G) που βρίσκεται στο κάτω πίσω μέρος του καυστήρα.
Η ατσάλινη εστία, με πυθμένα και οροφή από Βερμικουλίτη, είναι κλείνει μπροστά με μια τυφλή θυρίδα.
Στη θυρίδα υπάρχει ένα ματάκι ασφαλείας για τον έλεγχο της φλόγας.
Το ζεστό νερό που παράγεται από τον καυστήρα αποστέλλεται μέσω ενσωματωμένου κυκλοφορητή στον ίδιο τον καυστήρα, στο κύκλωμα της εγκατάστασης θέρμανσης.
Ο καυστήρας έχει μια μόνωση για ολόκληρο τον καυστήρα και τη θυρίδα που τον καθιστά πιο αποδοτικό, έτσι ώστε το ζεστό νερό που παράγεται από τον καυστήρα να μην υπόκειται απώλειες στο χώρο εγκατάστασης αλλά να μεταδίδεται μόνο στο υδραυλικό σύστημα.
Ο καυστήρας είναι σχεδιασμένος για λειτουργία με κλειστό δοχείο διαστολής (I) και βαλβίδα ασφαλείας υπερπίεσης και τα δύο ενσωματωμένα.
Ενσωματωμένο υπάρχει και ένα υδραυλικό κιτ (P) αποτελούμενο από: κυκλοφορητή, βαλβίδα ασφαλείας, δοχείο εκτόνωσης.
Η ποσότητα καυσίμου, η αποβολλή καπνών/τροφοδοσία αέρα καύσης, και η ενεργοποίηση του κυκλοφορητή ρυθμίζονται μέσω μιας ηλεκτρονικής πλακέτας εξοπλισμένης με λογισμικό για το σύστημα Leonardo® ώστε να επιτυγχάνεται μια καύση υψηλής απόδοσης και χαμηλών εκπομπών.
Επίσης είναι εξοπλισμένος με μία διπολική πρίζα για τη σύνδεση με ένα εξωτερικό γραφικό πάνελ (παρέχεται με τον εξοπλισμό) και/ή Domoklima (σύστημα διαχείρισης ολοκληρωμένων εγκαταστάσεων της Edilkamin).
Στη θυρίδα είναι εγκατεστημένο ένα συνοπτικό πάνελ (L) που επιτρέπει τη διαχείριση και την εμφάνιση όλων των φάσεων της λειτουργίας.
Ο καυστήρας είναι εξοπλισμένος στο πίσω μέρος με μια σειριακή θύρα για τη σύνδεση (με καλώδιο κωδ. 640560) με συσκευές ενεργοποίησης από απόσταση (όπως τηλεφωνικός διακόπτης, χρονοθερμοστάτης κ.λπ.)

Τρόπος λειτουργίας
(δείτε για περισσότερες λεπτομέρειες τη σελ. 240)
Από το πάνελ ρυθμίζεται η θερμοκρασία του νερού που απαιτείται στην εγκατάσταση και ο καυστήρας ρυθμίζει αυτόματα την ισχύ για να επιτύχει αυτήν τη θερμοκρασία.
Για μικρές εγκαταστάσεις είναι δυνατόν να ενεργοποιήσετε τη λειτουργία Eco (ο καυστήρας σβήνει και ξαναανάβει σε συνάρτηση με τη θερμοκρασία του νερού που απαιτείται).

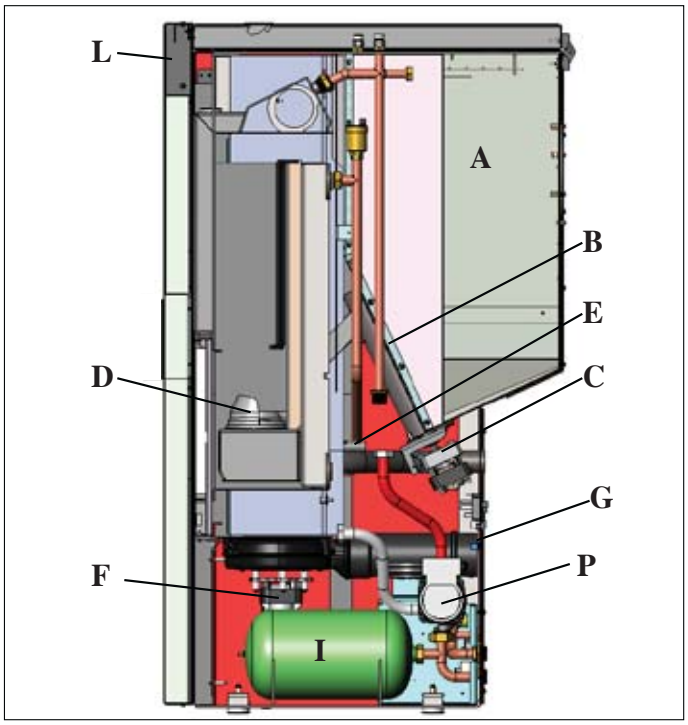

ΣΥΣΤΗΜΑ LEONARDO®
Το LEONARDO® είναι ένα σύστημα ασφαλείας και ρύθμισης της καύσης που επιτρέπει τη βέλτιστη λειτουργία υπό οποιεσδήποτε συνθήκες χάρη σε δύο αισθητήρες που ανιχνεύουν τη στάθμη πίεσης στο θάλαμο καύσης και τη θερμοκρασία των καπνών.
Η ανίχνευση και η επακόλουθη βελτιστοποίηση των δύο παραμέτρων γίνεται συνεχώς ώστε να διορθώνονται σε πραγματικό χρόνο τυχόν δυσλειτουργίες. Το σύστημα επιτυγχάνει μια σταθερή καύση ρυθμίζοντας αυτόματα το τιράζ βάσει των χαρακτηριστικών της καπνοδόχου (καμπύλες, μήκος, μορφή, διάμετρο κ.λπ.) και των περιβαλλοντικών συνθηκών (άνεμος, υγρασία, ατμοσφαιρική πίεση, εγκαταστάσεις σε μεγάλο υψόμετρο κ.λπ.)
Το LEONARDO® είναι επίσης σε θέση να αναγνωρίζει το είδος πέλετ και να ρυθμίζει αυτόματα τη ροή για να εξασφαλίζεται στιγμή προς στιγμή η απαιτούμενη στάθμη καύσης.

ΣΕΙΡΙΑΚΗ ΘΥΡΑ
Στη σειριακή έξοδο RS232 (που βρίσκεται στην ηλεκτρονική πλακέτα) με καλώδιο κωδ. 640560 είναι δυνατόν να εγκαταστήσετε από το ΚΤΥ (εξουσιοδοτημένο κέντρο τεχνικής υποστήριξης) ένα προαιρετικό εξάρτημα για τον έλεγχο των ενεργοποιήσεων και των απενεργοποιήσεων, π.χ. τηλεφωνικό συνδυαστή, θερμοστάτη περιβάλλοντος.

ΡΥΘΜΙΣΤΙΚΟΣ ΣΥΣΣΩΡΕΥΤΗΣ
Στην ηλεκτρονική κάρτα υπάρχει ένας ρυθμιστικός συσσωρευτής (τύπου CR 2032 των 3 Volt).
Υπενθυμίζουμε ότι η αντικατάσταση (που φαίνεται στην οθόνη με την επιγραφή “Bat. 1”) δεν είναι ελάττωμα του προϊόντος αλλά μια φυσιολογική φθορά.
Για επιπλέον αναφορές για αυτήν την εμφάνιση, επικοινωνήστε με το ΚΤΥ που πραγματοποίησε το πρώτο άναμμα.

ΑΣΦΑΛΕΙΑ * στην πρίζα με διακόπτη που βρίσκεται στο πίσω μέρος του καυστήρα, βρίσκονται δύο ασφάλειες, εκ των οποίων μία είναι σε λειτουργία, και η άλλη είναι ρεζέρβα.

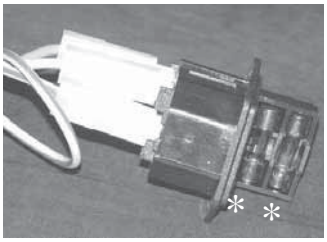

ΕΛΛΗΝΙΚΑ

ΧΑΡΑΚΤΗΡΙΣΤΙΚΑ

• ΣΥΝΟΛΙΚΕΣ ΔΙΑΣΤΑΣΕΙΣ ΚΑΙ ΘΕΣΗ ΣΤΗΡΙΓΜΑΤΩΝ

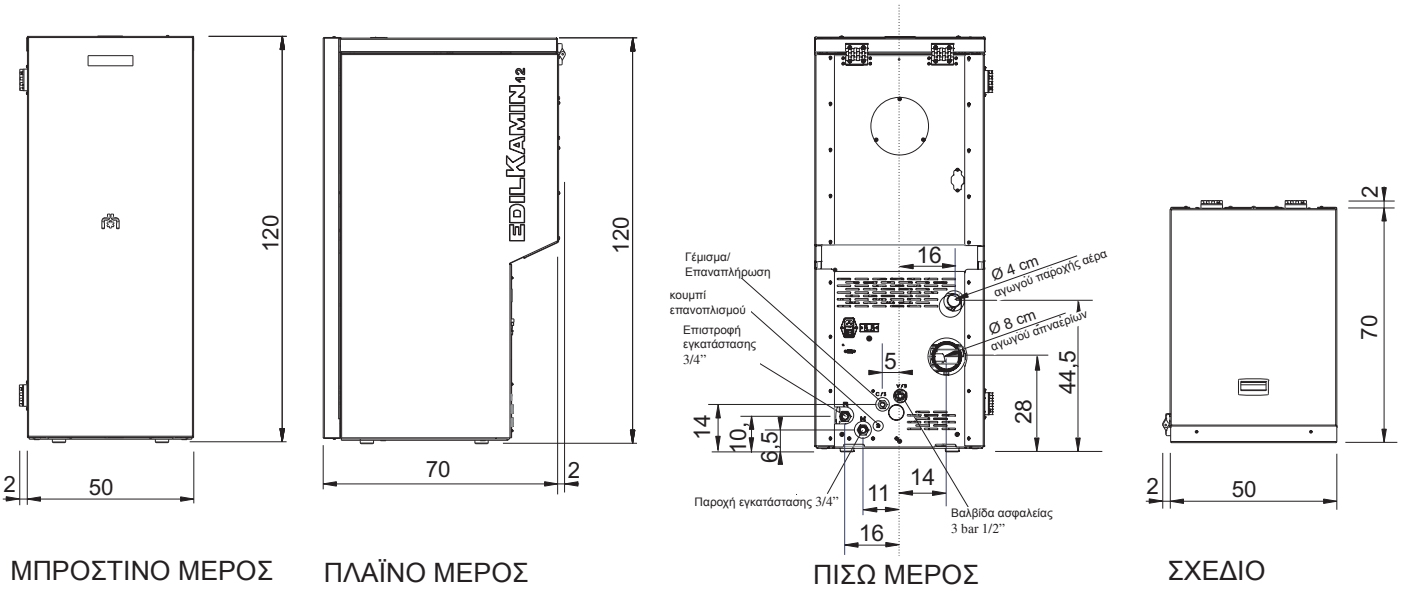

ΜΠΡΟΣΤΙΝΟ ΜΕΡΟΣ ΠΛΑΪΝΟ ΜΕΡΟΣ ΠΙΣΩ ΜΕΡΟΣ ΣΧΕΔΙΟ

• ΗΛΕΚΤΡΟΝΙΚΗ ΚΑΡΤΑ

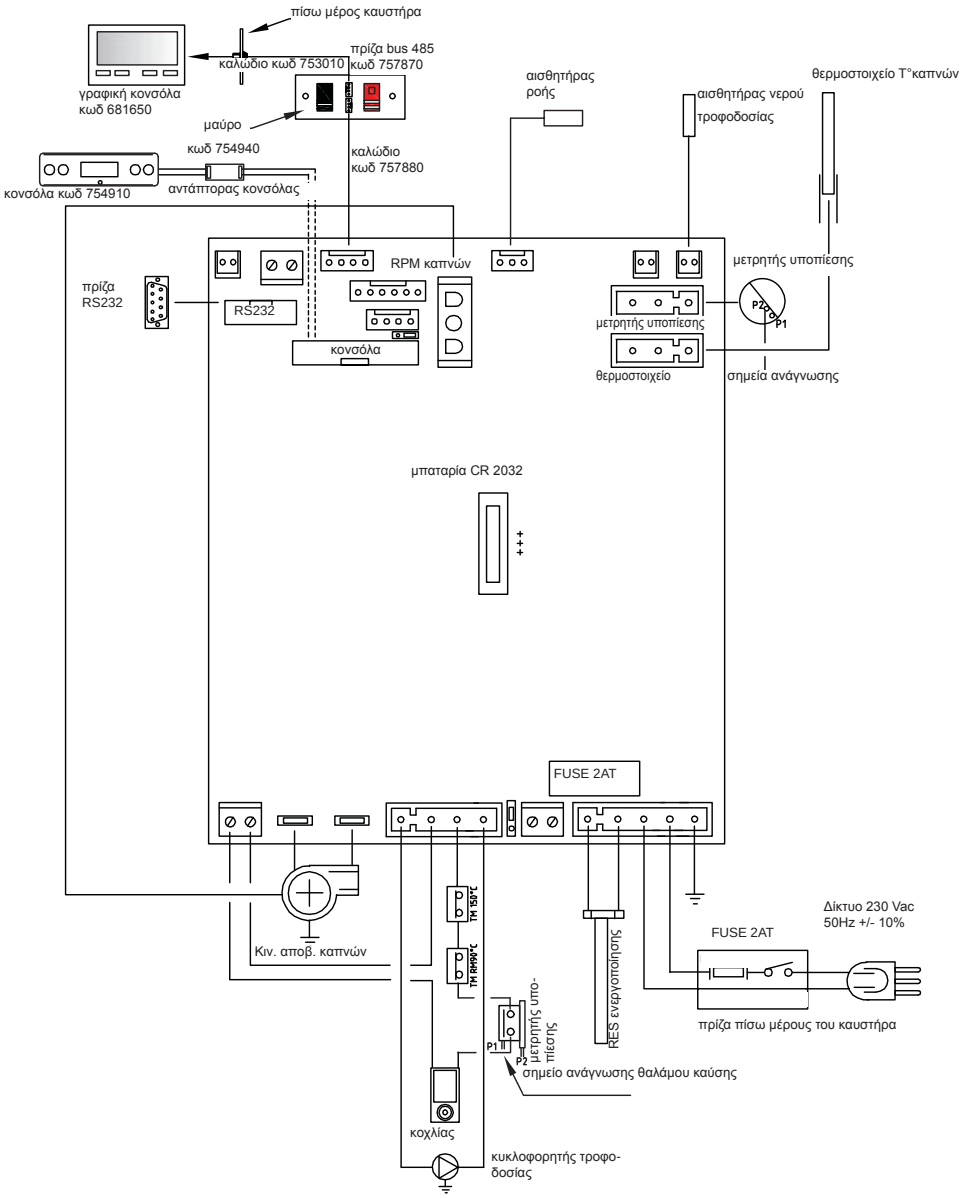

ΕΛΛΗΝΙΚΑ

ΧΑΡΑΚΤΗΡΙΣΤΙΚΑ

ΘΕΡΜΟΤΕΧΝΙΚΑ ΧΑΡΑΚΤΗΡΙΣΤΙΚΑ		
Ονομαστική ισχύς	12	kW
Ονομαστική ισχύς στο νερό	12	kW
Συνολική απόδοση (περίπου)	93	%
Εκπομπή CO (13% O2)	0,006	%
Κλάση απόδοσης EN 303-5:2012	5	n°
Μέγιστη πίεση	3	bar
Πίεση κατά τη λειτουργία	1,5	bar
Θερμοκρασία εξόδου καπνών από δοκιμή EN 4785/303/5	195	°C
Ελάχιστος ελκυσμός	12	Pa
Ελάχ/μέγ αυτονομία	19 / 58	ώρες
Ελάχ/μεγ κατανάλωση καυσίμου	0,9 / 2,75	κιλά/ώρα
Χωρητικότητα δεξαμενής	55	κιλά
Θερμαινόμενος όγκος	315	m³
Βάρος μαζί με τη συσκευασία	195	κιλά
Διάμετρος αγωγού καπναερίων (αρσενικό)	80	χιλ

* Ο θερμαινόμενος όγκος υπολογίζεται βάσει της μόνωσης της οικίας σύμφωνα με το N. 10/91 και τις ακόλουθες τροποποιήσεις και βάσει των απαιτήσεων σε θερμότητα 33 Kcal/m³.

ΗΛΕΚΤΡΟΛΟΓΙΚΑ ΧΑΡΑΚΤΗΡΙΣΤΙΚΑ		
Τροφοδοσία	230Vac +/- 10% 50 Hz	
Μέση απορροφούμενη ισχύς	150	W
Απορροφούμενη ισχύς κατά το άναμμα	450	W
Προστασία στη γενική τροφοδοσία (βλ. σελ. 228)	Ασφάλεια 2AT, 250 Vac 5x20	
Προστασία στην ηλεκτρονική κάρτα (βλ. σελ. 229)	Ασφάλεια 2AT, 250 Vac 5x20	

ΣΗΜΕΙΩΣΗ
1) λάβετε υπόψη ότι εξωτερικές συσκευές ενδέχεται να προκαλέσουν παρεμβολές στη λειτουργία της ηλεκτρονικής κάρτας.
2) προσοχή: τυχόν εργασίες σε εξαρτήματα που βρίσκονται υπό τάση, εργασίες συντήρησης και/ή επαλήθευσης πρέπει να πραγματοποιούνται από εξειδικευμένο προσωπικό. (Πριν προχωρήσετε σε τυχόν εργασίες συντήρησης, αποσυνδέστε το προϊόν από την πρίζα του δικτύου παροχής ηλεκτρικού ρεύματος)Τα παραπάνω στοιχεία είναι ενδεικτικά.

Η εταιρία EDILKAMIN A.E. διατηρεί το δικαίωμα να τροποποιήσει χωρίς προειδοποίηση τα προϊόντα σύμφωνα με την αδιαφιλονίκητη κρίση της.

ΧΑΡΑΚΤΗΡΙΣΤΙΚΑ

• ΕΞΑΡΤΗΜΑΤΑ - ΜΗΧΑΝΙΣΜΟΙ ΑΣΦΑΛΕΙΑΣ ΚΑΙ ΚΑΤΑΓΡΑΦΗ ΘΕΡΜΟΚΡΑΣΙΑΣ

Θερμοστοιχείο καπναερίων
Βρίσκεται στο σύστημα απαγωγής των καπναερίων και διαβάζει τη θερμοκρασία του.
Ρυθμίζει το στάδιο ανάμματος και σε περίπτωση που υπάρχει πολύ χαμηλή ή πολύ υψηλή θερμοκρασία θέτει σε λειτουργία τη φραγή (SF ο AL 07).

Αισθητήρας ροής
Τοποθετημένος στον αεραγωγό, επεμβαίνει μπλοκάροντας τον καυστήρα, όταν η ροή του αέρα καύσης δεν είναι σωστή, επομένως με επακόλουθο κίνδυνο προβλημάτων υποπίεσης στο κύκλωμα καπνών.

Μηχανικός πιεζοστάτης
Επεμβαίνει μπλοκάροντας την παροχή πέλετ στην περίπτωση που είναι ανοικτή η θύρα της εστίας ή που θα είναι φραγμένη η καπνοδόχος.

Θερμοστάτης ασφαλείας του κοχλία
Βρίσκεται κοντά στη δεξαμενή πέλετ και διακόπτει την ηλεκτρική τροφοδοσία στον κινητήρα με μειωτήρα στροφών εάν η θερμοκρασία που καταγράφει είναι πολύ υψηλή.

Αισθητήρας ανάγνωσης της θερμοκρασίας νερού
διαβάζει τη θερμοκρασία του νερού, στέλνοντας στην πλακέτα την πληροφορία, για τη διαχείριση της αντλίας και τη ρύθμιση της ισχύος του καυστήρα. Σε περίπτωση που η θερμοκρασία είναι πολύ υψηλή, θέτει σε λειτουργία τη φραγή.

Θερμοστάτης ασφαλείας υπερθέρμανσης νερού
διαβάζει τη θερμοκρασία του νερού στον καυστήρα. Σε περίπτωση υπερβολικά υψηλής θερμοκρασίας, εκτελεί μια φάση απενεργοποίησης διακόπτωντας την ηλεκτρική τροφοδοσία στον κινητήρα. Στην περίπτωση που ο θερμοστάτης επέμβει, θα πρέπει να τον επανοπλίσετε επεμβαίνοντας στο κουμπί επανοπλίσεως πίσω από τον καυστήρα αφού έχετε αφαιρέσει το προστατευτικό κάλυμμα (βλ. σελ 229).

Ανακουφιστική βαλβίδα 3 bar
Όταν η πίεση φτάσει στην τιμή που αναγράφεται στην πινακίδα χαρακτηριστικών, εκκενώνει το νερό που περιέχει η εγκατάσταση και συνεπώς χρειάζεται να γεμίσει και πάλι.
ΠΡΟΣΟΧΗ!!!! Μην ξεχάσετε να πραγματοποιήσετε την ένωση με το αποχετευτικό σύστημα.

Αντίσταση
Προκαλεί την ενεργοποίηση της καύσης πέλετ. Παραμένει αναμμένη μέχρι να ανάψει η φλόγα.

Σύστημα απαγωγής καπναερίων
"Ωθεί" τα καπναέρια στην καπνοδόχο και έλκει από αναρρόφηση αέρα για την καύση.

Μοτέρ με μειωτήρα στροφών
Ενεργοποιεί τον κοχλία και έτσι του επιτρέπει να μεταφέρει το πέλετ από τη δεξαμενή στο χωνευτήριο.

Μετρητής υποπίεσης (ηλεκτρονικός αισθητήρας πίεσης):
Τοποθετημένος στον εκοβλέα καπνών, ανιχνεύει την τιμή της υποπίεσης (σε σχέση με το περιβάλλον εγκατάστασης) στο θάλαμο καύσης.

Θερμοστάτης ασφαλείας δεξαμενής:
Τοποθετημένος στο σύστημα φόρτωσης του πέλετ από τη δεξαμενή.
Επεμβαίνει στην περίπτωση που η θερμοκρασία στο εσωτερικό του καυστήρα είναι υπερβολικά υψηλή. Διακόπτει τη φόρτωση του πέλετ προκαλώντας το σβήσιμο του καυστήρα.

Αντλία (κυκλοφορητή)
"Ωθεί" το νερό προς την εγκατάσταση θέρμανσης.

Κλειστό δοχείο διαστολής
«Απορροφά» τις μεταβολές όγκου του νερού που περιέχεται στον καυστήρα, εξαιτίας της θέρμανσης.
!Θα πρέπει ένας θερμοτεχνικός να αξιολογήσει εάν χρειάζεται να μπει συμπληρωματικά στο δοχείο που υπάρχει ήδη ένα άλλο δοχείο, ανάλογα με το συνολικό όγκο νερού που περιέχει η εγκατάσταση!

Μανόμετρο
τοποθετημένος στο μπροστινό εσωτερικό μέρος του καυστήρα (ανοίγοντας τη θύρα), επιτρέπει την ανίχνευση της πίεσης του νερού στον καυστήρα. Με τον καυστήρα να λειτουργεί η συνιστώμενη πίεση είναι 1,5 bar.

Στρόφιγγα αποχέτευσης
Τοποθετημένη στο πίσω μέρος του καυστήρα. Ανοίξτε την στην περίπτωση που χρειαστεί να αδειάσετε το νερό που περιέχεται στον καυστήρα.

Μικρές βαλβίδες χειροκίνητης εκτόνωσης
Τοποθετημένες στο μπροστινό μέρος της κορυφής στις θέσεις V1-V2.
Επιτρέπουν την «εκτόνωση» του αέρα που ενδεχομένως υπάρχει μετά από το γέμισμα με νερό στο εσωτερικό του καυστήρα.

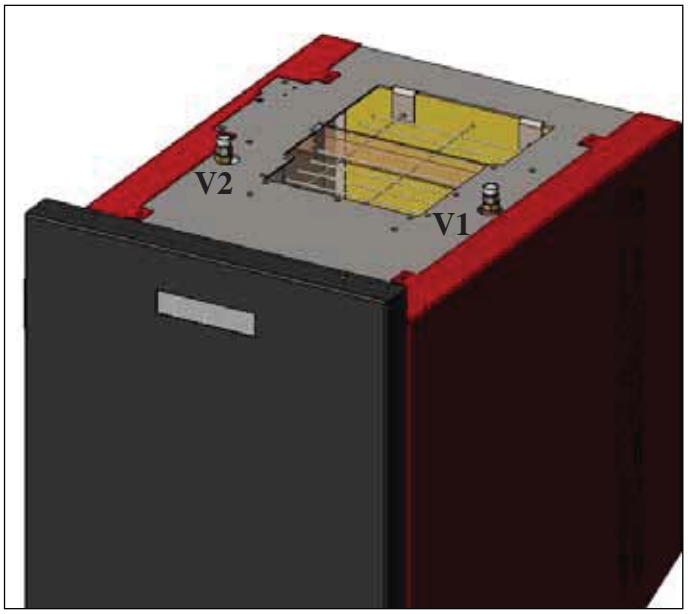

ΕΛΛΗΝΙΚΑ

ΣΗΜΕΙΩΣΗ:
ΣΕ ΠΕΡΙΠΤΩΣΗ ΔΙΑΚΟΠΗΣ Ο ΚΑΥΣΤΗΡΑΣ ΕΠΙΣΗΜΑΙΝΕΙ ΤΗΝ ΑΙΤΙΑ ΣΤΗΝ ΟΘΟΝΗ ΚΑΙ ΑΠΟΜΝΗΜΟΝΕΥΕΙ ΤΗ ΔΙΑΚΟΠΗ ΠΟΥ ΣΥΝΕΒΗ

ΕΓΚΑΤΑΣΤΑΣΗ

Η υδραυλική εγκατάσταση θα πρέπει να πραγματοποιηθεί από εξειδικευμένο προσωπικό που θα μπορεί να παραδώσει μια δήλωση συμμόρφωσης σύμφωνα με το Υ.Δ. 36 πρ. Ν. 46/90.
Ευρωπαϊκές Διατάξεις θα πρέπει να τηρούνται κατά την εγκατάσταση και χρήση του εξοπλισμού. Στην Ιταλία, συμβουλευθείτε το πρότυπο UNI 10683/2012, καθώς και ενδεχόμενες υποδείξεις των περιφερειών ή των περιφερειακών δημόσιων φορέων υγείας.
Χρειάζεται παρόλα αυτά να συμβουλευθείτε την ισχύουσα νομοθεσία για κάθε χώρα.
Σε περίπτωση εγκατάστασης του εξοπλισμού σε πολυκατοικία, να ζητήσετε προηγουμένως τη σύμφωνη γνώμη του διαχειριστή.

ΕΠΑΛΗΘΕΥΣΗ ΣΥΜΒΑΤΟΤΗΤΑΣ ΜΕ ΤΙΣ ΆΛΛΕΣ ΣΥΣΚΕΥΕΣ

Ο καυστήρας ΔΕΝ πρέπει να εγκατασταθεί στον ίδιο χώρο που βρίσκονται συσκευές θέρμανσης με αέριο τύπου B (π.χ. καυστήρες γκαζιού, σόμπες και συσκευές που χρειάζονται απορροφητήρα) διότι ο καυστήρας μπορεί να δημιουργήσει υποπίεση στο περιβάλλον υπονομεύοντας τη λειτουργία αυτών των συσκευών, ή να την επηρρεάσει.

ΕΠΑΛΗΘΕΥΣΗ ΤΗΣ ΗΛΕΚΤΡΙΚΗΣ ΣΥΝΔΕΣΗΣ (τοποθετήστε το ρευματολήπτη σε ένα σημείο όπου έχετε εύκολη πρόσβαση)

Ο καυστήρας είναι εξολπισμένος με καλώδιο ηλεκτρικής τροφοδοσίας για να συνδεθεί σε μια πρίζα 230V 50 Hz, αν είναι δυνατόν με μαγνητοθερμικό διακόπτη. Μεταβολές τάσης άνω του 10% μπορεί να υπονομεύσουν την κανονική λειτουργία του καυστήρα. Αν δεν υπάρχει ήδη εγκαταστήστε έναν κατάλληλο διαφορικό διακόπτη.
Η ηλεκτρική εγκατάσταση πρέπει να είναι σε συμφωνία με τους κανονισμούς. Ελέγξτε την αποτελεσματικότητα της; γείωσης. Η γραμμή τροφοδοσίας πρέπει να έχει κατάλληλη διατομή για την ισχύ της συσκευής. Η ελλειπής αποτελεσματικότητα της γείωσης προκαλεί δυσλειτουργίες για τις οποίες δεν είναι υπεύθυνη η Edilkamin.

ΑΝΤΙΠΥΡΙΚΕΣ ΑΠΟΣΤΑΣΕΙΣ ΑΣΦΑΛΕΙΑΣ

Για τη σωστή λειτουργία ο καυστήρας θα πρέπει να τοποθετηθεί σε καλύπτρα.
Ελέγξτε τη φέρουσα ικανότητα του δαπέδου.
Ο καυστήρας πρέπει να εγκατασταθεί σύμφωνα με τους ισχύοντες κανονισμούς ασφαλείας:
- ελάχιστη απόσταση 10 cm από υλικά εν δυνάμει εύφλεκτα γύρω από τον καυστήρα.
- εάν ο καυστήρας είναι εγκατεστημένος σε εύφλεκτο δάπεδο θα πρέπει να τοποθετήσετε μεταξύ του δαπέδου και του καυστήρα μια πλάκα από θερμομονωτικό υλικό που θα εξέχει τουλάχιστον 20 cm στο πλάι και 40 cm μπροστά.
Εάν δεν είναι δυνατόν να τηρήσετε αυτές τις αποστάσεις, θα χρειαστεί να λάβετε μέτρα, τεχνικά και δομικά για να αποφύγετε κάθε κίνδυνο πυρκαγιάς. Σε περίπτωση επαφής με ξύλινο τοίχωμα ή άλλο εύφλεκτο υλικό, χρειάζεται να μονώσετε τον αγωγό αποχέτευσης των καπνών με κεραμική ίνα ή άλλο υλικό παρόμοιων χαρακτηριστικών.

ΠΑΡΟΧΗ ΑΕΡΑ: Να πραγματοποιήσετε χωρίς παρέκκλιση

Ο χώρος όπου βρίσκεται ο καυστήρας πρέπει να έχει αεραγωγό διατομής τουλάχιστον 80 cm² ώστε να εξασφαλίζεται η επαναφορά του αέρα που καταναλώνεται για την καύση. Εναλλακτικά, είναι δυνατόν να παραλαμβάνετε τον αέρα για τον καυστήρα απευθείας από έξω μέσω μιας ατσάλινης προέκτασης του σωλήνα με διάμετρο 4 cm. Σε αυτήν την περίπτωση μπορεί να υπάρξουν προβλήματα συμπύκνωσης και θα χρειαστεί να προστατεύσετε με ένα δίχτυ την είσοδο του αέρα, που θα πρέπει να έχει μια ελεύθερη διατομή τουλάχιστον 12 cm². Ο σωλήνας πρέπει να έχει μήκος κατώτερο του 1 μέτρου και δεν θα πρέπει να έχει καμπύλες. Πρέπει να καταλήγει με ένα τμήμα σε 90° προς τα κάτω και με προστασία από τον άνεμο.

ΑΠΑΓΩΓΗ ΚΑΠΝΑΕΡΙΩΝ

Το σύστημα αποχέτευσης θα πρέπει να είναι μόνο για τον καυστήρα (δεν επιτρέπονται αποχετεύσεις σε κοινή καπνοδόχο με άλλες συσκευές).
Η αποχέτευση των καπνών γίνεται από το σωλήνα διαμέτρου 8 cm που βρίσκεται πίσω. Πρέπει να προβλεφθεί ένας κόμβος σε σχήμα «Τ» με πώμα συγκέντρωσης για τη συμπύκνωση στην αρχή του κατακόρυφου τμήματος. Η αποχέτευση των καπνών του καυστήρα πρέπει να συνδέεται με το εξωτερικό περιβάλλον χρησιμοποιώντας ατσάλινους σωλήνες ή μαύρους πιστοποιημένους EN 1856.
Ο σωλήνας αποχέτευσης πρέπει να είναι σφραγισμένος ερμητικά.
Για τη στεγανοποίηση των σωλήνων και τη μόνωσή τους χρειάζεται να χρησιμοποιήσετε υλικά ανθεκτικά στις υψηλές θερμοκρασίες (σιλικόνη ή στόκο για υψηλές θερμοκρασίες).
Το μοναδικό οριζόντιο τμήμα (αγωγός καπνού) που επιτρέπεται μπορεί να έχει μήκος μέχρι 2 cm.
Είναι δυνατόν να έχετε μέχρι τρεις γωνίες 90°.
Χρειάζεται (εάν ο σωλήνας αποχέτευσης δεν μπαίνει σε καπνοδόχο) ένα κατακόρυφο τμήμα και μια κατάλληξη με προστασία από τον άνεμο (αναφορά UNI 10683/2012). Ο κατακόρυφος αγωγός μπορεί να είναι εσωτερικά ή εξωτερικά του κτιρίου. Εάν ο αγωγός του καπνού (τμήμα του σωλήνα που πηγαίνει από τον καυστήρα στην καπνοδόχο) μπαίνει σε μια υπάρχουσα καπνοδόχο, αυτή θα πρέπει να είναι κατάλληλη για στερεά καύσιμα και εάν έχει διάμετρο μεγαλύτερη από 150 mm, χρειάζεται να την αναβαθμίσετε διασωληνόνωντάς την με σωλήνες κατάλληλης διατομής και κατάλληλου υλικού (π.χ. ατσάλι ø 80 mm). Εάν ο αγωγός του καπνού είναι έξω από το κτίριο πρέπει να το μονώσετε. Όλα τα τμήματα του αγωγού καπνού πρέπει να μπορούν να επιθεωρηθούν, και στην περίπτωση που είναι συναρμολογήσιμος πρέπει να έχει ανοίγματα για επιθεώρηση και καθαρισμό.
Ο καυστήρας είναι σχεδιασμένος για να λειτουργεί υπό οποιαδήποτε κλιματική συνθήκη. Στην περίπτωση ιδιαίτερων συνθηκών, όπως δυνατός άνεμος, μπορούν να επέμβουν συστήματα ασφάλειας που προκαλούν το σβήσιμο του καυστήρα. Στην περίπτωση αυτή, μην αφήνετε να λειτουργεί ο εξοπλισμός εάν οι ασφάλειες είναι απενεργοποιημένες και εάν το πρόβλημα εξακολουθεί επικοινωνήστε με το Κέντρο Τεχνικής Εξυπηρέτησης.

ΧΑΡΑΚΤΗΡΙΣΤΙΚΕΣ ΠΕΡΙΠΤΩΣΕΙΣ

Εικ. 1 **Εικ. 2**

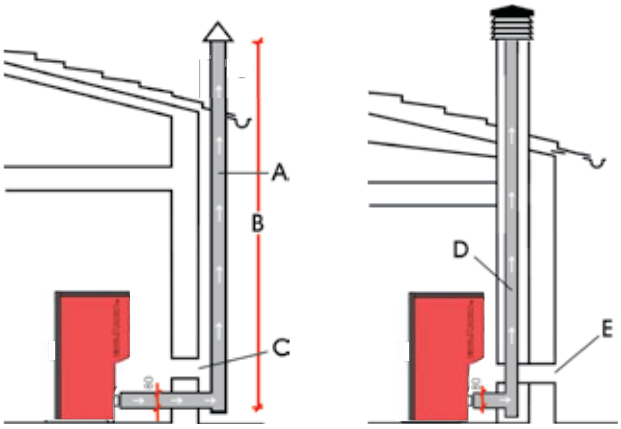

A: καπνοδόχος από ατσάλι με μόνωση
B: ελάχιστο ύψος 1,5 μέτρο και σε κάθε περίπτωση πάνω από το γείσο της οροφής
C-E: παροχή αέρα από το εξωτερικό περιβάλλον (ελάχιστη διατομή διέλευσης 80cm²)
D: καπνοδόχος από ατσάλι, εσωτερική της καπνοδόχου που υπάρχει στον τοίχο.

ΑΠΟΛΗΞΗ ΚΑΠΝΟΔΟΧΟΥ

Τα βασικά χαρακτηριστικά της είναι τα εξής:
- εσωτερική διατομή στη βάση ίση με εκείνη της καπνοδόχου
- διατομή εξόδου όχι μικρότερη από τη διπλάσια διατομή της καπνοδόχου
- τοποθέτηση σε μέρος που είναι πλήρως εκτεθειμένο στον άνεμο, πάνω από την κορυφή της οροφής και μακριά από τις περιοχές αντίστροφης ροής.

ΕΓΚΑΤΑΣΤΑΣΗ

• ΥΔΡΑΥΛΙΚΕΣ ΣΥΝΔΕΣΕΙΣ:
ΕΓΚΑΤΑΣΤΑΣΗ ΘΕΡΜΑΝΣΗ ΜΕ ΕΝΑΝ ΚΑΥΣΤΗΡΑ ΩΣ ΜΟΝΑΔΙΚΗ ΠΗΓΗ ΘΕΡΜΟΤΗΤΑΣ.

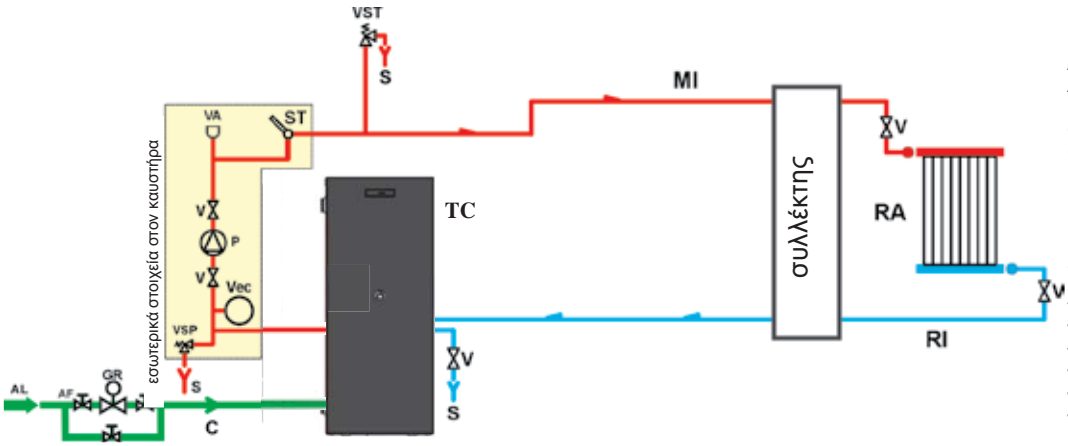

ΕΠΕΞΗΓΗΣΗ ΣΥΜΒΟΛΩΝ

AF: Κρύο Νερό
AL: Τροφοδοσία από το δίκτυο παροχής νερού
C: Γέμισμα/Επαναπλήρωση
GR: Μειωτής πίεσης
MI: Παροχή εγκατάστασης
P: Αντλία (κυκλοφορητή)
RA: Θερμαντικά σώματα
RI: Επιστροφή εγκατάστασης
S: Απαγωγή
ST: Αισθητήρας Θερμοκρασίας
TC: Καυστήρας
V Σφαιρική βαλβίδα
VA: Αυτόματη βαλβίδα απαγωγής αέρα
Vec: Κλειστό δοχείο διαστολής
VSP: Βαλβίδα ασφαλείας
VST: Βαλβίδα θερμικής απαγωγής

ΕΓΚΑΤΑΣΤΑΣΗ ΘΕΡΜΑΝΣΗΣ ΜΕ ΚΑΥΣΤΗΡΑ ΣΥΝΔΥΑΣΜΕΝΟ ΜΕ ΘΕΡΜΑΝΤΗΡΑ ΛΟΥΤΡΟΥ.

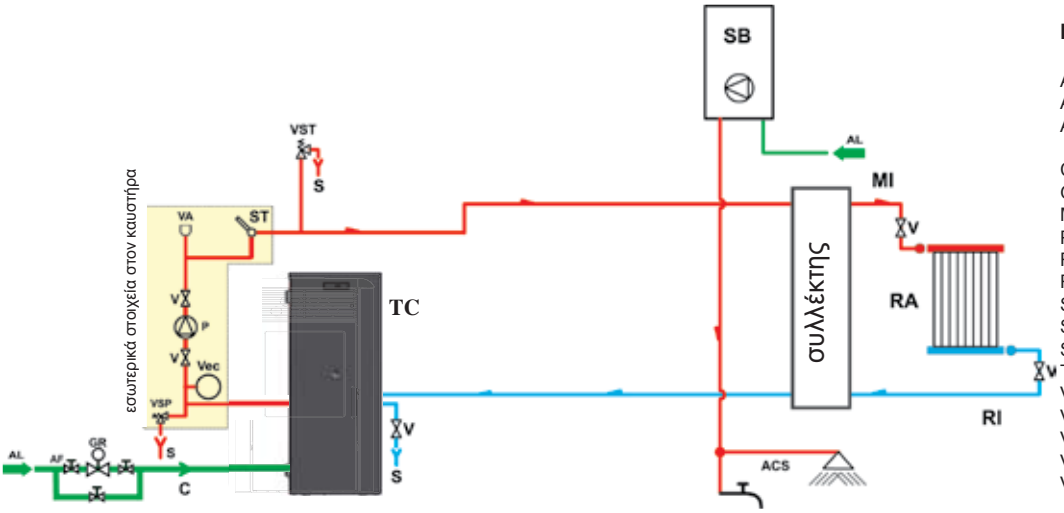

ΕΠΕΞΗΓΗΣΗ ΣΥΜΒΟΛΩΝ

ACS: Ζεστό Νερό Οικιακής Χρήσης
AF: Κρύο Νερό
AL: Τροφοδοσία από το δίκτυο παροχής νερού
C: Γέμισμα/Επαναπλήρωση
GR: Μειωτής πίεσης
MI: Παροχή εγκατάστασης
P: Αντλία (κυκλοφορητή)
RA: Θερμαντικά σώματα
RI: Επιστροφή εγκατάστασης
S: Απαγωγή
SB: Θερμοσίφωνας
ST: Αισθητήρας Θερμοκρασίας
TC: Καυστήρας
V Σφαιρική βαλβίδα
VA: Αυτόματη βαλβίδα απαγωγής αέρα
Vec: Κλειστό δοχείο διαστολής
VSP: Βαλβίδα ασφαλείας
VST: Βαλβίδα θερμικής απαγωγής

ΕΓΚΑΤΑΣΤΑΣΗ ΘΕΡΜΑΝΣΗΣ ΜΕ ΚΑΥΣΤΗΡΑ ΩΣ ΜΟΝΑΔΙΚΗ ΠΗΓΗ ΘΕΡΜΟΤΗΤΑΣ ΜΕ ΠΑΡΑΓΩΓΗ ΖΕΣΤΟΥ ΝΕΡΟΥ ΟΙΚΙΑΚΗΣ ΧΡΗΣΗΣ ΜΕΣΩ ΜΠΟΙΛΕΡ

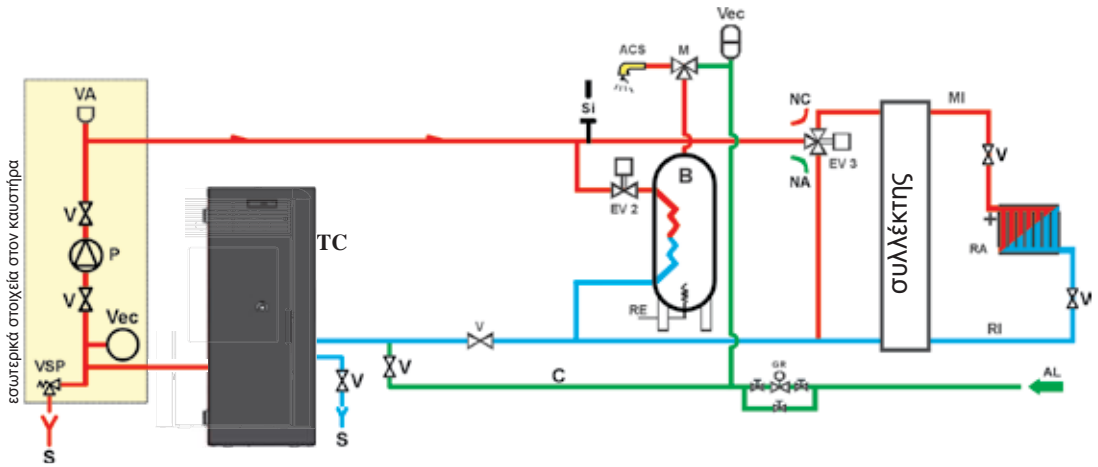

ΕΠΕΞΗΓΗΣΗ ΣΥΜΒΟΛΩΝ

ACS: Ζεστό Νερό Οικιακής Χρήσης
AL: Τροφοδοσία από το δίκτυο παροχής νερού
B: Μπόιλερ
C: Γέμισμα/Επαναπλήρωση
CE: Ηλεκτρονική κεφαλή
EV2: Ηλεκτροβαλβίδα 2-οδών
EV3: Ηλεκτροβαλβίδα 3-οδών
NA: Κανονικά Ανοιχτή
NC: Κανονικά Κλειστή
GR: Μειωτής πίεσης
MI: Παροχή εγκατάστασης
P: Αντλία (κυκλοφορητή)
RA: Θερμαντικά σώματα
RI: Επιστροφή εγκατάστασης
S: Απαγωγή
TC: Καυστήρας
V Σφαιρική βαλβίδα
Vec: Κλειστό δοχείο διαστολής
VSP: Βαλβίδα ασφαλείας

Το παρόν σχεδιάγραμμα είναι ενδεικτικό. Η σωστή εκτέλεση είναι ευθύνη του υδραλικού.

ΕΞΑΡΤΗΜΑΤΑ:
Στα σχεδιαγράμματα που παρουσιάστηκαν παραπάνω προβλέπεται η χρήση εξαρτημάτων που είναι διαθέσιμα στον κατάλογο της EDILKAMIN S.p.A.. Διατίθενται ξεχωριστά και τμήματα του εξοπλισμού (π.χ. εναλλάκτης, βαλβίδες, κλπ). Απευθυνθείτε στο μεταπωλητή της περιοχής σας.

ΕΓΚΑΤΑΣΤΑΣΗ

Το DOMOKLIMA είναι ένα σύστημα θέρμανσης που επιτρέπει τη διαχείριση διάφορων στοιχείων μιας εγκατάστασης θέρμανσης: ηλιακά πάνελ, πάνελ ακτινοβολίας δαπέδου, puffer, μπόιλερ για ζεστό νερό οικιακής χρήσης κ.λπ.
Είναι δυνατές οι παρακάτω διατάξεις:

• ΥΔΡΑΥΛΙΚΕΣ ΣΥΝΔΕΣΕΙΣ: ΣΧΕΔΙΑΓΡΑΜΜΑ ΕΓΚΑΤΑΣΤΑΣΗΣ: “ΤΥΠΟΣ A.C.S.”

Εγκατάσταση συνδυασμένη με μπόιλερ για την παραγωγή ζεστού νερού οικιακής χρήσης, με συνδυασμό ηλιακών πάνελ

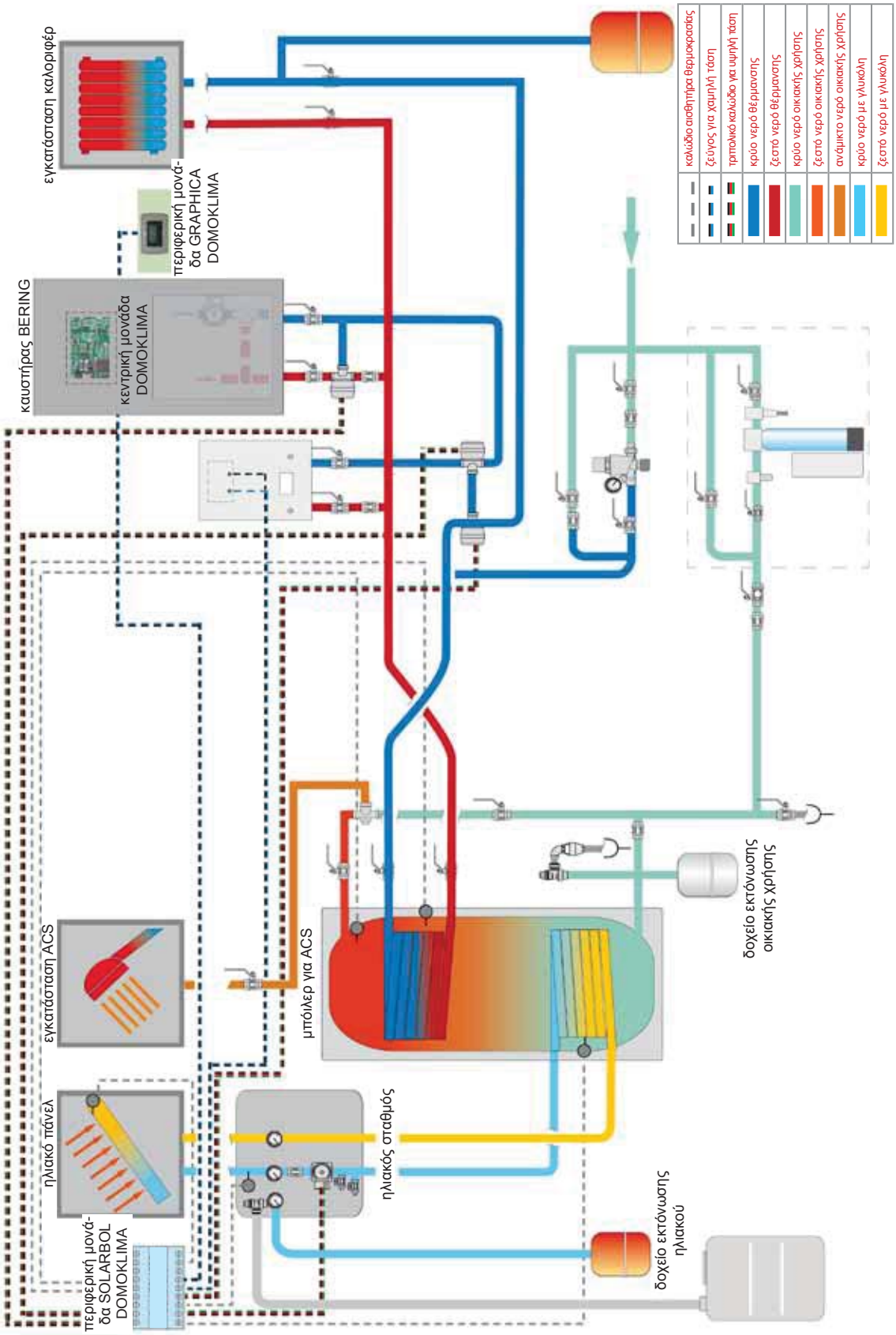

Το παρόν σχεδιάγραμμα είναι ενδεικτικό. Η σωστή εκτέλεση είναι ευθύνη του υδραλικού.

ΕΛΛΗΝΙΚΑ

ΕΓΚΑΤΑΣΤΑΣΗ

• ΥΔΡΑΥΛΙΚΕΣ ΣΥΝΔΕΣΕΙΣ: ΣΧΕΔΙΑΓΡΑΜΜΑ ΣΥΝΘΕΤΗΣ ΕΓΚΑΤΑΣΤΑΣΗΣ: “ ΣΥΝΔΥΑΣΜΟΣ A + B”

Εγκατάσταση με puffer για την ταυτόχρονη τροφοδοσία των καλοριφέρ και των πάνελ ακτινοβολίας πέραν του δικτύου ζεστού νερού για οικιακή χρήση, με συνδυασμό ηλιακών πάνελ.

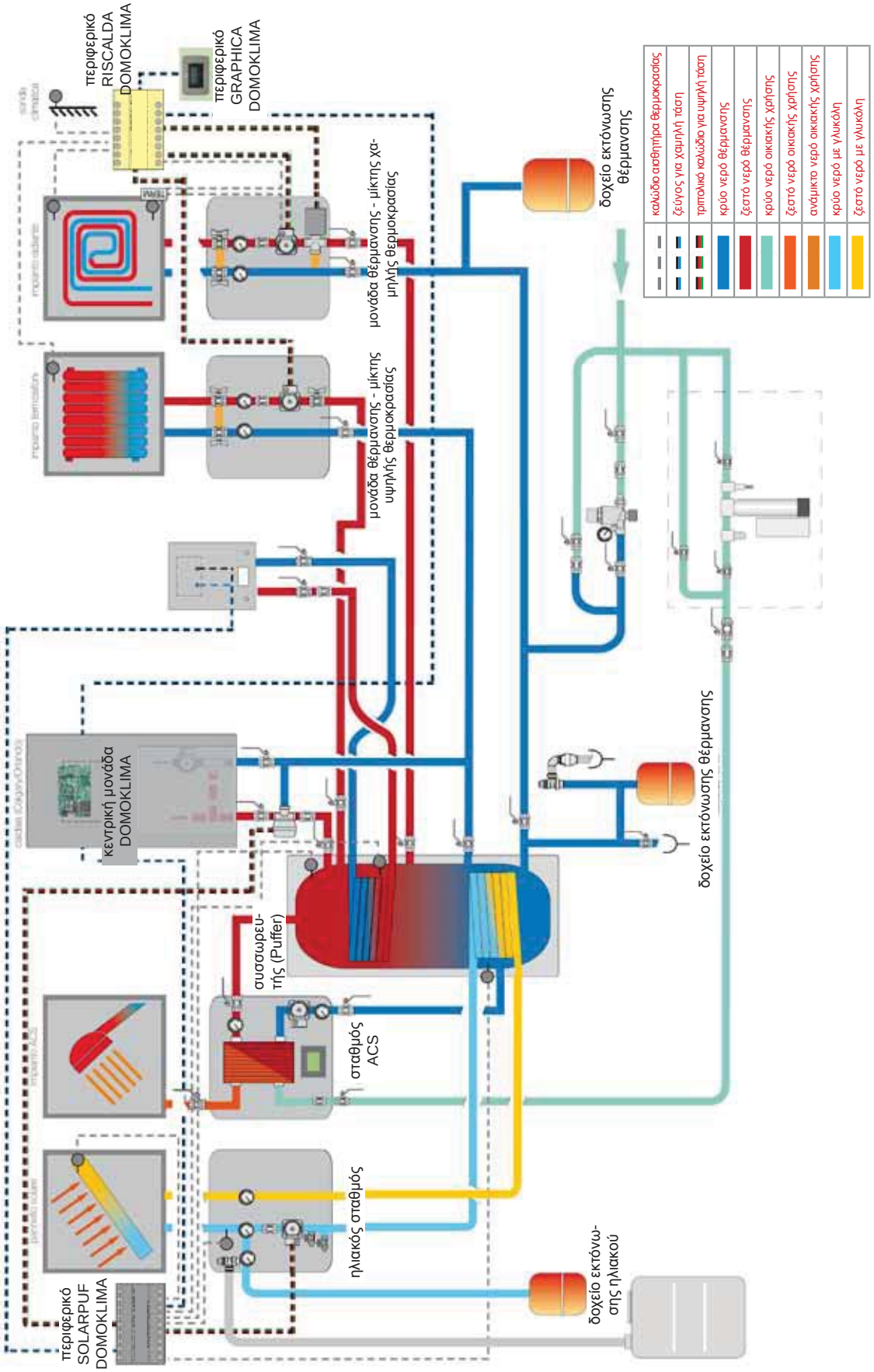

Το παρόν σχεδιάγραμμα είναι ενδεικτικό. Η σωστή εκτέλεση είναι ευθύνη του υδραλικού.

ΓΡΑΦΙΚΗ ΚΟΝΣΟΛΑ DOMOKLIMA κωδ. 741180

Η Bering χρησιμοποιεί μια γραφική οθόνη (DOMOKLIMA GRAPHICA) που επιτρέπει την εμφάνιση της κατάστασης του καυστήρα και τη μεταβολή των παραμέτρων λειτουργίας.

Πρόκειται για ένα γραφικό πάνελ εξοπλισμένο με όλα τα αξεσουάρ για ανοικτή τοποθέτηση ή εντοίχιση.
Η Edilkamin διαθέτει και μια πλαστική πλάκα φινιρίσματος που μπορείτε να την αλλάξετε αγοράζοντάς την σε οποιοδήποτε κατάστημα ηλεκτρολογικού υλικού.

Η κονσόλα GRAPHICA παραδίδεται σε χάρτινη κούτα έχοντας στο εσωτερικό της τα εξαρτήματα που εμφανίζονται στην εικ.1 στη σελ. 237:

Στον τοίχο, στο σημείο εγκατάστασης χρειάζεται να τοποθετηθεί ένα ορθογώνιο κιβώτιο σύνδεσης 3 μονάδων:

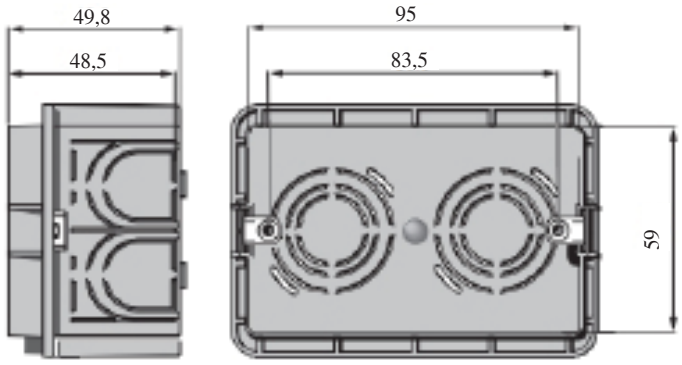

Επίσης πρέπει να εγκατασταθεί ένας κατάλληλος σωλήνας για το πέρασμα των ηλεκτρικών καλωδίων σύνδεσης μεταξύ του κιβωτίου και του καυστήρα.

Παράδειγμα οθόνης ολοκληρωμένης εγκατάστασης DOMOKLIMA για την ταυτόχρονη τροφοδοσία καλοριφέρ και πάνελ ακτινοβολίας με συνδυασμό ηλιακών πάνελ

Παράδειγμα οθόνης εγκατάστασης με καυστήρα χωρίς DOMOKLIMA

ΕΛΛΗΝΙΚΑ

ΕΓΚΑΤΑΣΤΑΣΗ

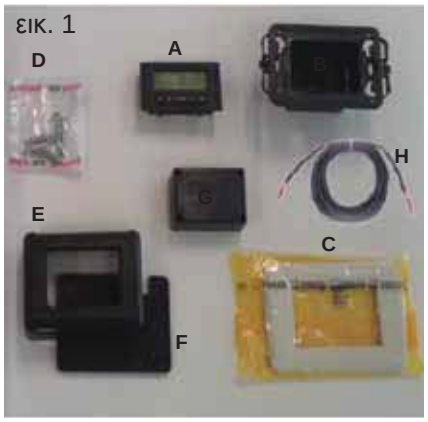

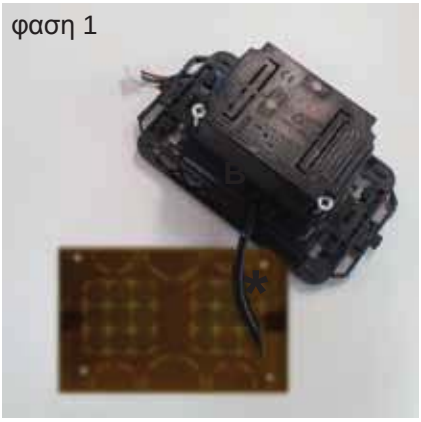

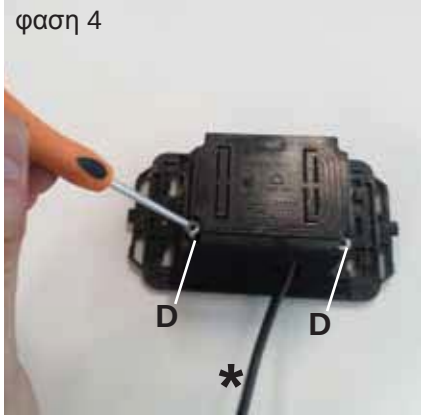

ΕΓΚΑΤΑΣΤΑΣΗ ΚΟΝΣΟΛΑΣ DOMOKLIMA GRAPHICA ΕΝΤΟΙΧΙΣΜΕΝΗΣ

Απαιτούμενα υλικά (εικ.1):

- Πάνελ εντολών με οθόνη (A)
- Πλαστικό περίβλημα για εντοίχιση (B)
- Πλάκα φινιρίσματος (C)
- Αρ. 2 λαμαρινόβιδες και ούπα για τοίχο (D)
- Πλαστικό περίβλημα τοίχου (E)
- Πλαστική βάση τοίχου (F)
- Προστατευτικό κάλυμμα τοίχου (G)
- Καλώδιο σύνδεσης BUS (H)

ΦΑΣΗ 1
Στο κιτ παρέχεται και ένα περιβεβλημένο καλώδιο διαμέτρου περίπου 4,5 mm με ένα σύνδεσμο διαστάσεων 6.8mm x 9.7mm x 4.5mm συνολικού μήκους περίπου 10 m.
Φέρτε το καλώδιο (*) που προέρχεται από τον καυστήρα μέχρι το χώρο εντοίχισης της κονσόλας.
Εισάγετε το καλώδιο στο ειδικό άνοιγμα στο πλαστικό περίβλημα (B).

ΦΑΣΗ 2
Τοποθετώντας το καλώδιο, συνδέστε στον σύνδεσμο (Y) που βρίσκεται στο πίσω μέρος του πάνελ εντολών με οθόνη.
(αφιερώστε προσοχή για τη σωστή τοποθέτηση του συνδέσμου)

ΦΑΣΗ 3
Τοποθετήστε το πάνελ εντολών με οθόνη (A) στο χώρο του πλαστικού περιβλήματος.
(ΣΗΜΕΙΩΣΗ: προσέξτε τις ηλεκτρικές συνδέσεις)
Η πλευρά με τα κουμπιά θα πρέπει να είναι από τη μεριά
του ανοίγματος που επιτρέπει το πέρασμα του καλωδίου.

ΦΑΣΗ 4
Τοποθετήστε το πάνελ εντολών με οθόνη στο πλαστικό περίβλημα με τις 2 βίδες (D) που παρέχονται.
(ΣΗΜΕΙΩΣΗ: μόνο από την πλευρά προς το άνοιγμα που επιτρέπει το πέρασμα του καλωδίου).

ΦΑΣΗ 5
Τοποθετήστε όσα συναρμολογήσατε στο χώρο εντοίχισης στον τοίχο με δύο βίδες (δεν παρέχονται στον εξοπλισμό).

ΦΑΣΗ 6
Εφαρμόστε την πλαστική πλάκα φινιρίσματος (C), πιέζοντάς της στο πλαστικό περίβλημα.

ΦΑΣΗ 7
Το πάνελ εντολών που θα εγκατασταθεί έτσι είναι έτοιμο προς χρήση (αφού συνδέσετε το καλώδιο στον καυστήρα).

ΕΓΚΑΤΑΣΤΑΣΗ

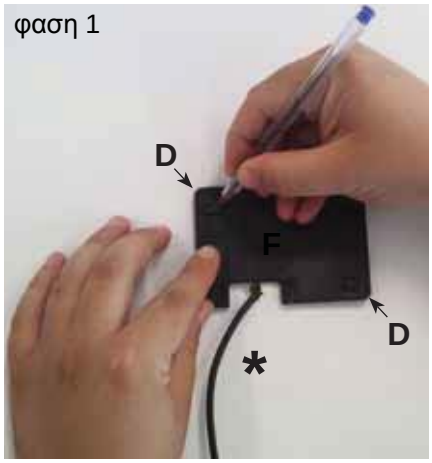

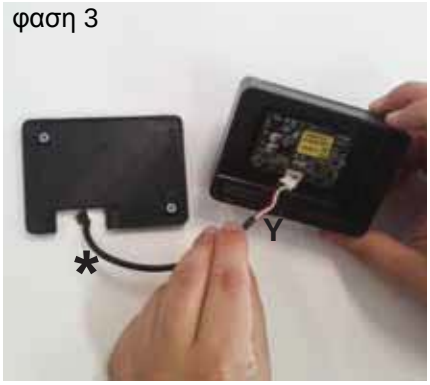

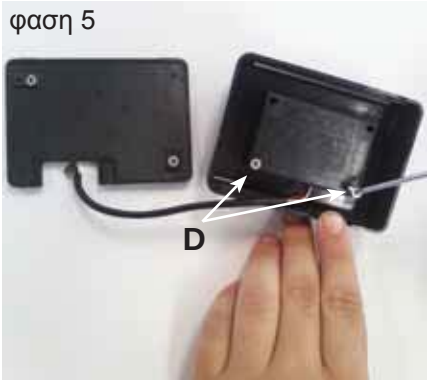

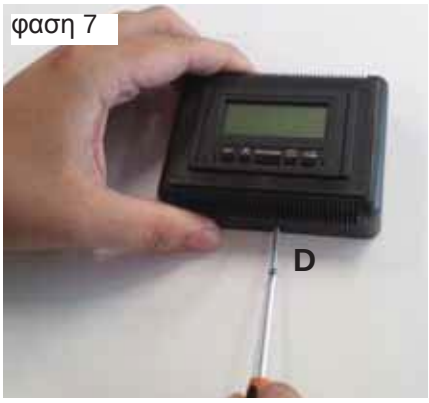

ΕΓΚΑΤΑΣΤΑΣΗ ΚΟΝΣΟΛΑΣ DOMOKLIMA GRAPHICA ΕΞΩΤΕΡΙΚΑ ΑΠΟ ΤΟΝ ΤΟΙΧΟ

Απαραίτητο υλικό (εικ.1 στη σελ. 237):

ΦΑΣΗ 1
Φέρτε το καλώδιο (*) που προέρχεται από τον καυστήρα μέχρι το σημείο που πρόκειται να τοποθετήσετε την κονσόλα. Τοποθετήστε τη βάση για την τοποθέτηση στον τοίχο (F) κοντά στο καλώδιο που προέρχεται από τον καυστήρα.
Σημειώστε στον τοίχο τα σημεία όπου θα τοποθετήσετε τα ούπα για την τοποθέτηση της βάσης (F).
Πραγματοποιήστε τις κατάλληλες τρύπες στον τοίχο, τοποθετήστε τα δύο ούπα (D) και στερεώστε με τις 2 βίδες την πλαστική βάση (F) (να αντιστοιχίσετε το καλώδιο στην έξοδο από τον τοίχο με την ειδική οπή στη βάση).

ΦΑΣΗ 2
Τοποθετήστε το πάνελ εντολών με οθόνη (A) στο χώρο του πλαστικού περιβλήματος (E).
(ΣΗΜΕΙΩΣΗ: η πλευρά με τα κουμπιά θα πρέπει να είναι προς την οπή που βρίσκεται στο κέντρο του πλαστικού περιβλήματος).
Πιέστε μέχρι τη σωστή τοποθέτηση

ΦΑΣΗ 3
Τοποθετήστε το καλώδιο στο σύνδεσμο (Y), που βρίσκεται στο πίσω μέρος του πάνελ εντολών με οθόνη (ΣΗΜΕΙΩΣΗ: αφιερώστε προσοχή για τη σωστή τοποθέτηση του συνδέσμου)

ΦΑΣΗ 4
Τοποθετήστε στο πίσω μέρος του περιβλήματος (E) το πλαστικό προστατευτικό κάλυμμα (G), προσέχοντας τις ηλεκτρικές συνδέσεις.

ΦΑΣΗ 5
Στερεώστε το πλαστικό προστατευτικό κάλυμμα
με 2 λαμαρινόβιδες που παρέχονται (D) (μόνο από την πλευρά προς το άνοιγμα που επιτρέπει το πέρασμα του καλωδίου).

ΦΑΣΗ 6
Εφαρμόστε το πλαστικό περίβλημα (E) μαζί με το πάνελ εντολών, πιέζοντας στη βάση που έχετε ήδη βιδώσει στον τοίχο και στερεώστε κουμπώνοντάς το.

ΦΑΣΗ 7
Εφαρμόστε στο κάτω μέρος τις λαμαρινόβιδες που παρέχονται στον εξοπλισμό (D) για να στερεώσετε το πλαστικό περίβλημα (E) με το πάνελ εντολών στη βάση στον τοίχο (F).

ΦΑΣΗ 8
Το πάνελ εντολών που εγκαταστάθηκε έτσι είναι έτοιμο προς χρήση

ΕΓΚΑΤΑΣΤΑΣΗ

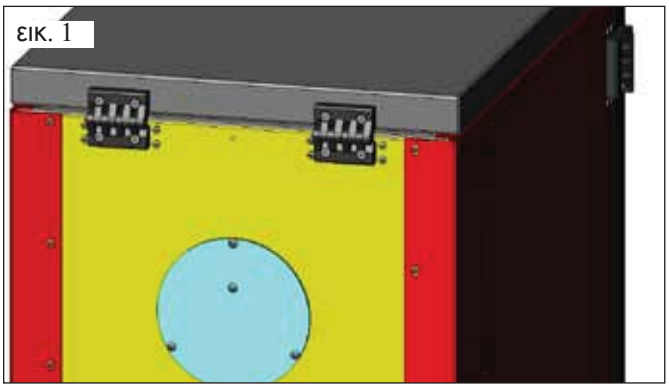

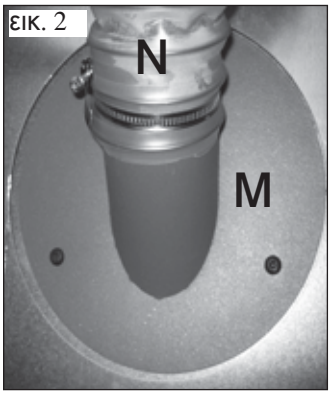

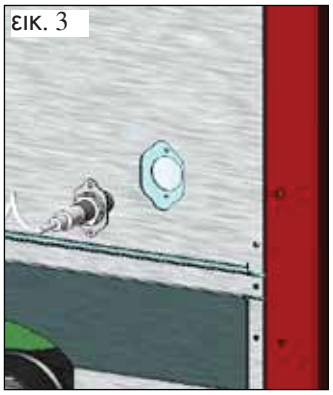

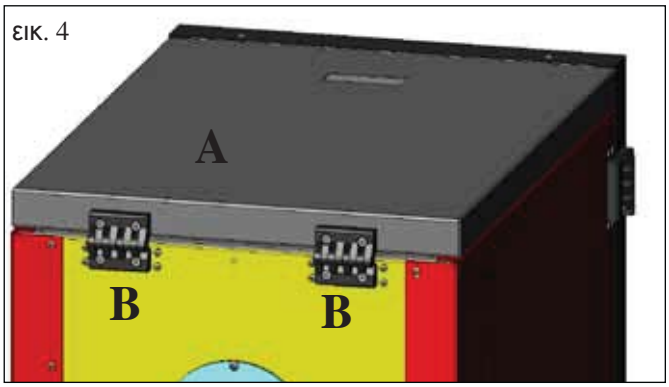

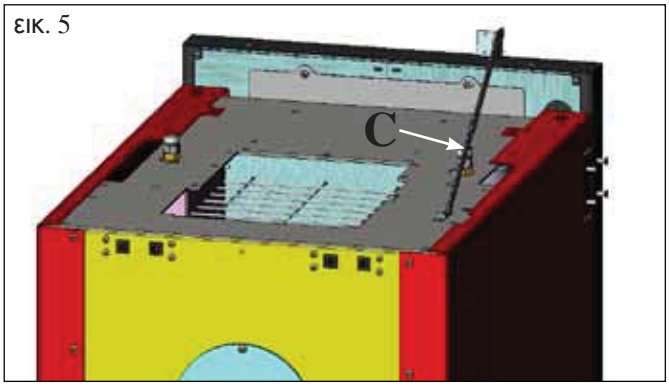

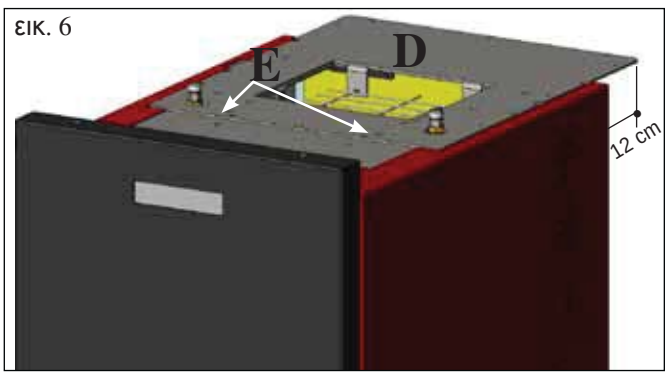

ΠΡΟΔΙΑΘΕΣΗ ΓΙΑ ΣΥΣΤΗΜΑ ΦΟΡΤΩΣΗΣ ΠΕΛΕΤ ΜΕ ΚΟΧΛΙΑ (προαιρετικό)

Ο καυστήρας είναι προδιαθετημένος για τη φόρτωση του πέλετ μέσω ενός συστήματος τροφοδοσίας με κοχλία.

ΠΡΟΣΟΧΗ: ο καυστήρας θα πρέπει να απέχει από τον πίσω τοίχο τουλάχιστον 30 cm

Για την εγκατάσταση του συστήματος πραγματοποιήστε τις ακόλουθες ενέργειες:

ΣΗΜΕΙΩΣΗ:
πριν να συνεχίσετε σβήστε τον καυστήρα και αφαιρέστε το καλώδιο της ηλ.τροφοδοσίας.

Εικ. 1 - 2
• Αφαιρέστε το κάλυμμα που είναι βιδωμένο στο πίσω μέρος του καυστήρα (εικ. 1), και αντικαταστήστε το με τη φλάντζα για τη σύνδεση του εύκαμπτου σωλήνα που βρίσκεται στη συσκευασία του συστήματος d (M -εικ. 2)
• Στη φλάντζα (M) θα πρέπει να συνδεθεί ο εύκαμπτος σωλήνας τροφοδοσίας πέλετ (βλ. δελτίο τεχνικών χαρακτηριστικών του συστήματος).

Εικ. 3
• Εισάγετε τον αισθητήρα στάθμης στην ειδική εσοχή στο πίσω μέρος του καυστήρα αφαιρώντας το πώμα που είναι στερεωμένο με δύο βίδες.

ΠΡΟΔΙΑΘΕΣΗ ΓΙΑ ΣΥΣΤΗΜΑ ΦΟΡΤΩΣΗΣ ΠΕΛΕΤ ΜΕ ΠΕΠΙΕΣΜΕΝΟ ΑΕΡΑ (προαιρετικό)

Ο καυστήρας είναι προδιαθετημένος για τη φόρτωση του πέλετ μέσω ενός συστήματος τροφοδοσίας με πεπιεσμένο αέρα.
Η ενεργοποίηση για τη φόρτωση είναι χειροκίνητη από το χρήστη.

ΠΡΟΣΟΧΗ: ο καυστήρας θα πρέπει να απέχει από τον πίσω τοίχο τουλάχιστον 12 cm

Για την εγκατάσταση του συστήματος πραγματοποιήστε τις ακόλουθες ενέργειες:

ΣΗΜΕΙΩΣΗ:
πριν να συνεχίσετε σβήστε τον καυστήρα και αφαιρέστε το καλώδιο της ηλ.τροφοδοσίας.

Εικ. 4 - 5:
Αφαιρέστε το λαμαρινένιο κάλυμμα (A) αποσυναρμολογώντας τα δύο κλείστρα (B) και τη ράβδο σε σχήμα διαβήτη (C).

Εικ. 6:
Τοποθετήστε την πλάκα (D), που περιέχεται στη συσκευασία του συστήματος και στερεώστε την με δύο βίδες (E) που παρέχονται.

Εικ. 7:
Στην πλάκα (D) θα πρέπει να στερεωθεί η εξωτερική μονάδα για την αναρρόφηση του πέλετ (βλ. τεχνικό σχεδιάγραμμα του συστήματος).

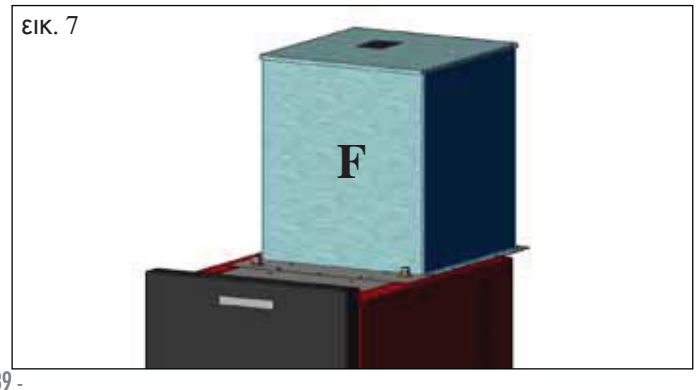

ΕΛΛΗΝΙΚΑ

ΟΔΗΓΙΕΣ ΧΡΗΣΗΣ

Πρώτο Άναμμα και Δοκιμή
από το εξουσιοδοτημένο εκ μέρους της Edilkamin Κέντρο Τεχνικής Υποστήριξης (ΚΤΥ)
Η θέση σε λειτουργία θα πρέπει να πραγματοποιηθεί όπως προδιαγράφεται από τον κανονισμό UNI 10683/2012 σημείο 3.21.
Αυτός ο κανονισμός υποδεικνύει τις ενέργειες ελέγχου που πρέπει να πραγματοποιηθούν επί τόπου, που έχουν σκοπό να διαπιστώσουν τη σωστή λειτουργία του συστήματος.

Η τεχνική υποστήριξη της Edilkamin (ΚΤΥ) θα φροντίσει να ρυθμίσει τον καυστήρα βάσει του τύπου πέλετ και τις συνθήκες εγκατάστασης.

Η θέση σε λειτουργία εκ μέρους του ΚΤΥ είναι απαραίτητη για την ενεργοποίηση της εγγύησης.

Το ΚΤΥ θα πρέπει επίσης:
- Να ελέγξει ότι η υδραυλική εγκατάσταση έχει πραγματοποιηθεί σωστά και ότι είναι εξοπλισμένη με δοχείο εκτόνωσης ικανό να εξασφαλίσει την ασφάλεια.

Η παρουσία του ενσωματωμένου δοχείου στον καυστήρα ΔΕΝ εξασφαλίζει ικανοποιητική προστασία από τις θερμικές διαστολές στις οποίες υπόκειται το νερό ολόκληρης της εγκατάστασης. Για το λόγο αυτό αυτός που θα κάνει την εγκατάσταση θα πρέπει να αξιολογήσει την τυχόν ανάγκη ενός επιπρόσθετου δοχείου εκτόνωσης, ανάλογα με τον τύπο εγκατάστασης.
- Τροφοδοτήστε ηλεκτρικά τον καυστήρα και πραγματοποιήστε τη δοκιμή εν ψυχρώ.
- Πραγματοποιήστε το γέμισμα της εγκατάστασης μέσω της στρόφιγγας τροφοδοσίας (συνιστούμε να μην υπερβείτε την πίεση των 1,5 bar).
Κατά τη φάση φόρτωσης «εκτονώστε» την αντλία και τη στρόφιγγα εκτόνωσης.

Κατά τις πρώτες φορές που θα τον ανάψετε μπορεί να διαπιστώσετε ελαφρές οσμές βερνικιού που θα εξαφανιστούν με τον καιρό.

Πριν να ανάψετε χρειάζεται να ελέγξετε:
• Τη σωστή εγκατάσταση
• Την ηλεκτρική τροφοδοσία
• Το κλείσιμο της πόρτας, που θα πρέπει να είναι στεγανό
• Το καθάρισμα της κάψας
• Την παρουσία στην οθόνη της ένδειξης stand-by (ώρα και θερμοκρασία ρυθμισμένη).

ΣΗΜΕΙΩΣΗ: Στη φάση της παραγωγής ζεστού νερού για οικιακή χρήση, η ισχύς στα καλοριφέρ μειώνεται προσωρινά.

Προσοχή:
Στη φάση της πρώτης ενεργοποίησης πραγματοποιήστε την ενέργεια έκπλυσης αέρα/νερού μέσω των μικρών χειροκίνητων βαλβίδων (V1 - V2) που βρίσκονται στο μπροστινό μέρος της κορυφής.
Αυτή η ενέργεια θα πρέπει να επαναληφθεί ακόμα κατά τις πρώτες ημέρες λειτουργίας και στην περίπτωση που η εγκατάσταση επαναφορτώθηκε ακόμα και εν μέρει.
Η παρουσία αέρα στους αγωγούς δεν επιτρέπει τη σωστή λειτουργία.
Για να διευκολύνετε τις ενέργειες εκτόνωσης, για τις βαλβίδες V1 και V2 παρέχονται λαστιχένιοι μικροί σωλήνες.

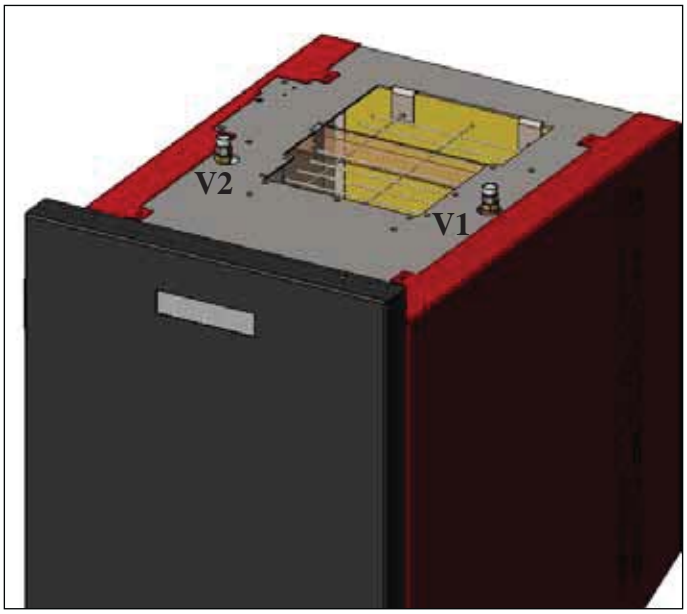

ΣΗΜΕΙΩΣΗ για το καύσιμο.
Η σόμπα BERING έχει σχεδιαστεί και προγραμματιστεί για να καίει πέλετ ξύλου με διάμετρο περίπου 6/8 χιλ.
Το πέλετ είναι καύσιμο σε μικρούς κυλίνδρους που προκύπτει από τη συμπίεση πριονιδίου, σε υψηλές τιμές, χωρίς τη χρήση κόλλας ή άλλων ξένων υλικών.
Πωλείται σε σάκους των 15 κιλών.
Για να ΜΗΝ υπονομεύσετε τη λειτουργία του καυστήρα είναι σημαντικό να ΜΗΝ καίτε κάτι άλλο.
Η χρήση άλλων υλικών (περιλαμβανομένου και του ξύλου), που εντοπίζεται κατά τις εργαστηριακές αναλύσεις, επιφέρει την ακύρωση της εγγύησης. Η edilkamin σχεδίασε, υπέβαλε σε δοκιμή και προγραμμάτισε τα προϊόντα της με γνώμονα να εγγυώνται τις καλύτερες αποδόσεις με καύσιμα πέλετ που έχουν τα παρακάτω χαρακτηριστικά:

διάμετρο : 6/8 χιλιοστά
μέγιστο μήκος: 40 χιλ
μέγιστη υγρασία: 8 %
θερμική απόδοση: 4300 kcal/kg τουλάχιστον
Η χρήση πέλετ με διαφορετικά χαρακτηριστικά απαιτεί να γίνει διαφορετική ρύθμιση της θερμοσόμπας, ανάλογη με εκείνη που πραγματοποίησε το ΚΤΕ (Κέντρο Τεχνικής Εξυπηρέτησης) την πρώτη φορά που άναψε τη σόμπα. Η χρήση ακατάλληλου πέλετ μπορεί να προκαλέσει: μείωση της απόδοσης, ανωμαλίες στη λειτουργία, έμφραξη του συστήματος, ρυπαρότητα του τζαμιού, αδυναμία καύσης, ...
Μπορείτε να εξέτασετε με πολύ απλό τρόπο το πέλετ, απλώς με το μάτι:
Καλό: λείο, κανονικό μήκος, με λίγη σκόνη.
Σκάρτο: παρουσιάζει ρωγμές κατά μήκος και κατά πλάτος, έχει πολλή σκόνη, το μήκος του διαφέρει κατά πολύ από τεμάχιο σε τεμάχιο, εμφανίζει μέχρι ξένα σώματα.

ΟΔΗΓΙΕΣ ΧΡΗΣΗΣ

ΑΝΑΜΜΑ

Με τον καυστήρα σε stand-by, (αφού ελέγξετε ότι η κάψα είναι καθαρή), πιέστε το κουμπί , και ενεργοποιείται η διαδικασία του ανάμματος.
Στην οθόνη εμφανίζεται η επιγραφή "**ON AC**" (έναρξη καύσης). Αφού ολοκληρωθούν ορισμένοι κύκλοι ελέγχου και κατόπιν κατά το άναμμα του πέλετ, στην οθόνη εμφανίζεται η επιγραφή "**ON AR**" (ενεργοποίηση θέρμανσης).
Αυτή η φάση θα διαρκέσει ορισμένα λεπτά επιτρέποντας τη σωστή ολοκλήρωση του ανάμματος και τη θέρμανση του εναλλάκτη του καυστήρα.
Αφού περάσουν κάποια λεπτά ο καυστήρας θα περάσει σε φάση θέρμανσης, με την ένδειξη στην οθόνη της επιγραφής "**burn**" και κατόπιν σε φάση λειτουργίας εμφανίζονται η θερμοκρασία του νερού σε αποστολή όπως έχει ρυθμιστεί από το χρήστη και η ισχύς που έχει επιλεγεί από το σύστημα αυτόματης ρύθμισης.

ΣΒΗΣΙΜΟ

Πιέζοντας το κουμπί , με αναμμένο τον καυστήρα ενεργοποιείται η φάση σβησίματος που προβλέπει:

- Διακοπή της πτώσης του πέλετ
- Κατανάλωση του πέλετ που υπάρχει στην κάψα διατηρώντας ενεργό τον ανεμιστήρα καπνών (κανονικά για 10')
- Ψύξη του σώματος του καυστήρα διατηρώντας ενεργή την αντλία μέχρι να επιτευχθεί η θερμοκρασία παύσης
- Η ένδειξη "OF" στην ιθόνη μαζί με τα λεπτά που υπολείπονται για το σβήσιμο

Κατά τη φάση του σβησίματος δεν θα είναι δυνατόν να ξαναανάψετε τον καυστήρα. Αφού ολοκληρωθεί η φάση του σβησίματος το σύστημα τίθεται αυτόματα σε κατάσταση αναμονής.

ΑΥΤΟΜΑΤΗ ΛΕΙΤΟΥΡΓΙΑ

Ο χρήστης πρέπει να ρυθμίσει τη θερμοκρασία του νερού στην εγκατάσταση, θερμοκρασία που θα αξιολογηθεί σε σχέση με την τυπολογία και τις διαστάσεις της εγκατάστασης, υπολογίζοντας και την ατμοσφαιρική θερμοκρασία που συνδέεται με την εποχικότητα της χρήσης.
Ο καυστήρας αυτόνομα ρυθμίζει την ισχύ σε συνάρτηση με τη διαφορά ανάμεσα στη θερμοκρασία που καθορίστηκε (καθορίστηκε στην οθόνη) και τη θερμοκρασία που ανιχνεύεται από τον αισθητήρα του νερού. Όταν επιτευχθεί η επιθυμητή θερμοκρασία η σόμπα θα λειτουργεί στο ελάχιστο με την ισχύ στο 1.
Μπορείτε να συξήσετε την επιθυμητή θερμοκρασία του νερού, πιέζοντας το κουμπί , ή να την ελαττώσετε πιέζοντας το κουμπί .

Στην οθόνη εμφανίζονται εναλλάξ η επιθυμητή θερμοκρασία και η ισχύς που επιλέγεται αυτόματα από το ηλεκτρονικό σύστημα ελέγχου.

ΛΕΙΤΟΥΡΓΙΑ ECONOMY

Λειτουργία κατάλληλη σε περίπτωση τοποθέτησης του καυστήρα σε εγκαταστάσεις μικρών διαστάσεων, και όπου η λειτουργία σε ελάχιστη ισχύ παρέχει παρόλα αυτά υπερβολική θέρμανση.
Αυτή η λειτουργία, που διαχειρίζεται αυτόματα, επιτρέπει να σβήνει ο καυστήρας όταν υπερβεί τη θερμοκρασία που έχετε ρυθμίσει. Στην οθόνη θα εμφανιστεί η επιγραφή "**EC OF**" υποδεικνύοντας τα λεπτά που υπολείπονται για το σβήσιμο.
Όταν η θερμοκρασία επιστρέψει κάτω από την τιμή που έχει καθοριστεί, ο καυστήρας ξαναανάβει αυτόματα. Ζητήστε ενδεχομένως την ενεργοποίηση αυτής της λειτουργίας από το ΚΤΥ όταν σας ανάψουν για πρώτη φορά τον καυστήρα.

ΛΕΙΤΟΥΡΓΙΑ ΛΕΙΤΟΥΡΓΙΑΣ ΑΠΟ ΑΠΟΣΤΑΣΗ (θύρα AUX)

Μέσω ενός ειδικού καλωδίου σύνδεσης (κωδ.640560) είναι δυνατόν να ανάβετε/σβήνετε τον καυστήρα χρησιμοποιώντας μια απομακρυσμένη συσκευή όπως ένας τηλεφωνικός ενεργοποιητής GSM, ένας θερμοστάτης περιβάλλοντος, μια βαλβίδα ζωνών, ή μια συσκευή με καθαρή επαφή που θα έχει την ακόλουθη λογική:
Ανοικτή επαφή = καυστήρας σβηστός
Κλειστή επαφή = καυστήρας αναμμένος

Η ενεργοποίηση και η απενεργοποίηση γίνεται με 10'' καθυστέρηση από τη μετάδοση της τελευταίας εντολής.

Στην περίπτωση της θύρας απομακρυσμένης ενεργοποίησης, θα είναι παρόλα αυτά δυνατόν να ανάβετε και να σβήνετε τον καυστήρα από το πάνελ εντολών. Ο καυστήρας θα ενεργοποιείται πάντα ακολουθώντας την τελευταία εντολή που δέχθηκε, είτε είναι για άναμμα είτε για σβήσιμο.

ΟΔΗΓΙΕΣ ΧΡΗΣΗΣ

ΣΥΝΟΠΤΙΚΟ ΠΑΝΕΛ

Πλήκτρο ΑΝΑΜΜΑ/ΣΒΗΣΙΜΟ χρησιμεύει και για επιβεβαίωση/έξοδο

Πλήκτρο επιλογής: πρόσβαση στο μενού ρυθμίσεων (πιέστε για 2")

Πλήκτρο για ΜΕΙΩΣΗ της θερμοκρασίας και κύλιση πίσω στο επιλεγμένο δεδομένο

Πλήκτρο για ΑΥΞΗΣΗ της θερμοκρασίας και κύλιση μπροστά στο επιλεγμένο δεδομένο

Υποδεικνύει τη λειτουργία του κυκλοφορητή (αντλία).

Υποδεικνύει τη λειτουργία του κινητήρα φόρτωσης πέλετ

Υποδεικνύει ότι βρίσκεστε στο εσωτερικό του μενού παραμέτρων (μόνο για τα ΚΤΥ)

Υποδεικνύει ότι ο χρονοδιακόπτης είναι ενεργός, και ότι έχει επιλεγεί ένας ωρολογιακός αυτόματος προγραμματισμός

ΕΛΛΗΝΙΚΑ

ΕΝΔΕΙΞΗ ΤΗΣ ΟΘΟΝΗΣ

OF Φάση σβησίματος σε εξέλιξη, διάρκεια περίπου 10 λεπτά ενώ η αντλία δουλεύει μέχρι να επιτευχθεί η καθορισμένη θερμοκρασία σβησίματος (συνήθως 40° C)
ON AC Καυστήρας στην πρώτη φάση ανάμματος, φόρτωσης πέλετ και αναμονής μέχρι να ανάψει η φλόγα
ON AR Καυστήρα στη δεύτερη φάση ανάμματος, θέρμανση σώματος του καυστήρα και έναρξη καύσης
Burn Καυστήρας σε φάση θέρμανσης εναλλάκτη νερού
P1-P2-P3-P4-P5 Στάθμη ισχύος ρυθμισμένη αυτόματα
50….80°C Στάθμη επιθυμητής θερμοκρασίας νερού στην αποστολή
Pu Αυτόματος καθαρισμός της κάψας σε εξέλιξη
PROG Μενού χρονοδιακόπτη για τον εβδομαδιαίο προγραμματισμό
SET Μενού για ρύθμιση ρολογιού
SF Stop Φλόγας: διακοπή λειτουργίας πιθανόν λόγω κατανάλωσης του πέλετ
AF Ανεπιτυχές άναμμα: διακοπή λειτουργίας λόγω αδυναμίας ανάμματος
CP-TS-PA Μενού ελέγχου αποκλειστικά για τα ΚΤΥ (Κέντρα Τεχνικής Υποστήριξης)
H1……H9 Σύστημα σε συναγερμό, ο αριθμός υποδεικνύει την αιτία του συναγερμού

Όταν ο καυστήρας βρίσκεται σε κατάσταση αναμονής εμφανίζεται στην οθόνη η επιγραφή OF και η θερμοκρασία που έχει ρυθμιστεί.

ΓΕΜΙΣΜΑ ΚΟΧΛΙΑ.

Η επαφόρτωση του αγωγού μεταφοράς του πέλετ (κοχλίας) είναι απαραίτητη στην περίπτωση νέου καυστήρα (στη φάση του πρώτου ανάμματος) ή στην περίπτωση που ο καυστήρας έμεινε εντελώς χωρίς πέλετ.

Για να ενεργοποιήσετε αυτήν τη φόρτωση πιέστε ταυτόχρονα τα πλήκτρα , εμφανίζεται στην οθόνη η επιγραφή "**RI**".

Η λειτουργία φόρτωσης σταματά αυτόματα έπειτα από 240'' ή με την πίεση του πλήκτρου .

ΟΔΗΓΙΕΣ ΧΡΗΣΗΣ

ΡΥΘΜΙΣΗ: ΡΟΛΟΙ ΚΑΙ ΕΒΔΟΜΑΔΙΑΙΟΣ ΠΡΟΓΡΑΜΜΑΤΙΣΜΟΣ

Πιέστε για 2'' το πλήκτρο SET, μπαίνετε στο μενού προγραμματισμού και εμφανίζεται στην οθόνη η επιγραφή "**TS**".

Πιέστε τα πλήκτρα μέχρι να εμφανιστεί "**Prog**" και πιέστε SET.

Πιέζοντας τα πλήκτρα μπορείτε να επιλέξετε τις ακόλουθες ρυθμίσεις:

• **Pr OF**: Ενεργοποιεί ή απενεργοποιεί πλήρως τη χρήση του χρονοδιακόπτη.

Για την ενεργοποίηση του χρονοδιακόπτη πιέστε το πλήκτρο SET και ρυθμίστε "**On**" με τα πλήκτρα , για να τον απενεργοποιήσετε ρυθμίστε "**OFF**", επιβεβαιώστε τη ρύθμιση με το πλήκτρο SET, για να βγείτε από τον προγραμματισμό πιέστε το πλήκτρο ESC.

• **Set**: επιτρέπει τη ρύθμιση της τρέχουσας ώρας και ημέρας.

Για να ρυθμίσετε την τρέχουσα ώρα επιλέξτε στην οθόνη την επιγραφή "**SET**", επιβεβαιώστε την επιλογή με το πλήκτρο SET, ρυθμίστε την τρέχουσα ώρα, με το πλήκτρο αυξάνετε την ώρα κατά 15' σε κάθε πάτημα, με το πλήκτρο ελαττώνεται η ώρα κατά 1' σε κάθε πάτημα.

Επιβεβαιώστε τη ρύθμιση με το πλήκτρο SET, ρυθμίστε την τρέχουσα ημέρα της εβδομάδας χρησιμοποιώντας τα πλήκτρα (Π.χ. Δευτέρα=Day 1), επιβεβαιώστε τον προγραμματισμό με το πλήκτρο SET, αφού ολοκληρωθεί η ρύθμιση της ώρας/ημέρας θα εμφανιστεί στην οθόνη η επιγραφή '**Prog**', για να συνεχίσετε με τον προγραμματισμό για Pr1/Pr2/Pr3 πατήστε SET ή αλλιώς πατήστε 'ESC' για να φύγετε από τον προγραμματισμό.

• **Pr 1**: Αυτό είναι το πρόγραμμα αρ. 1, σε αυτή τη ζώνη ρυθμίζεται το αρ. 1 ωράριο ανάμματος, το αρ. 1 ωράριο σβησίματος και οι ημέρες όπου εφαρμόζεται αυτή η χρονική ζώνη **Pr 1**.

ΣΗΜΕΙΩΣΗ.: Εάν εγκατασταθεί η κονσόλα DOMOKLIMA GRAPHICA και ρυθμιστεί ο τρόπος λειτουργίας ON/OFF (βλ. επόμενη σελίδα) απενεργοποιείται η προγραμματισμός. Ο προγραμματισμός πραγματοποιείται απευθείας από την κονσόλα DOMOKLIMA GRAFICA.

Για να ρυθμίσετε τη ζώνη **Pr 1**, επιλέξτε με τα πλήκτρα "**Pr 1**", επιβεβαιώστε την επιλογή με το πλήκτρο SET, εμφανίζεται για λίγο στην οθόνη η επιγραφή "**On P1**", ρυθμίστε με τα πλήκτρα την ώρα ανάμματος της χρονικής ζώνης **Pr 1**, επιβεβαιώστε με το πλήκτρο SET, εμφανίζεται για λίγο στην οθόνη η επιγραφή "**OFF P1**", ρυθμίστε επομένως με τα πλήκτρα την ώρα σβησίματος της χρονικής ζώνης **Pr 1** και επιβεβαιώστε με το πλήκτρο SET.

Συνεχίστε για να αναθέσετε τη ζώνη που μόλις προγραμματίσατε στις διάφορες ημέρες της εβδομάδας, με το πλήκτρο SET κυλούν οι ημέρες από day 1 σε day 7 , όπου day 1 εννοείται η Δευτέρα και day 7 η Κυριακή, με τα πλήκτρα ενεργοποιείται ή απενεργοποιείται το πρόγραμμα **Pr 1** την ημέρα που έχει επιλεγεί στην οθόνη (Παράδειγμα: On d1=ενεργοποίησης ή Of d1 =απενεργοποίηση).

Αφού ολοκληρωθεί ο πργραμματισμός θα εμφανιστεί στην οθόνη η επιγραφή '**Prog**', για να συνεχίσετε τον προγραμματισμό **Pr 2**/**Pr 3** πατήστε '**set**' και επαναλάβετε τη διαδικασία που μόλις περιγράψαμε ή πατήστε 'ESC' για να βγείτε από τον προγραμματισμό.

Παράδειγμα προγραμματισμού Pr 1 On 07:00 / OF 09:00: κόκκινο=ενεργός πράσινο=ανενεργός

Day 1	Day 2	Day 3	Day 4	Day 5	Day 6	Day 7
On	On	On	On	On	Off	Off

Pr 2:

Επιτρέπει τη ρύθμιση μιας δεύτερης χρονικής ζώνης, για τον τρόπο προγραμματισμού ακολουθήστε τις ίδιες οδηγίες όπως για το πρόγραμμα Pr 1.

Παράδειγμα προγραμματισμού Pr 2 On 17:00:00 / OF 23:00:00: κόκκινο=ενεργός πράσινο=ανενεργός

Day 1	Day 2	Day 3	Day 4	Day 5	Day 6	Day 7
On	On	On	On	On	Off	Off

Pr 3:

Επιτρέπει τη ρύθμιση μιας τρίτης χρονικής ζώνης, για τον τρόπο προγραμματισμού ακολουθήστε τις ίδιες οδηγίες όπως για το πρόγραμμα Pr 1 και Pr 2..

Παράδειγμα προγραμματισμού Pr 3 On 09:00 / OF 22:00: κόκκινο=ενεργός πράσινο=ανενεργός

Day 1	Day 2	Day 3	Day 4	Day 5	Day 6	Day 7
Off	Off	Off	Off	Off	On	On

ΕΓΧΕΙΡΙΔΙΟ ΧΡΗΣΤΗ ΚΟΝΣΟΛΑΣ DOMOKLIMA GRAPHICA

ΡΥΘΜΙΣΗ ΓΛΩΣΣΑΣ

Για να ρυθμίσετε τη γλώσσα ακολουθήστε τις παρακάτω οδηγίες:
- από τη σελίδα HOME πιέστε ένα οποιοδήποτε πλήκτρο και κατόπιν το πλήκτρο μενού, επιλέξτε CONSOLE και επιβεβαιώστε την επιλογή με το πλήκτρο enter ↵ :

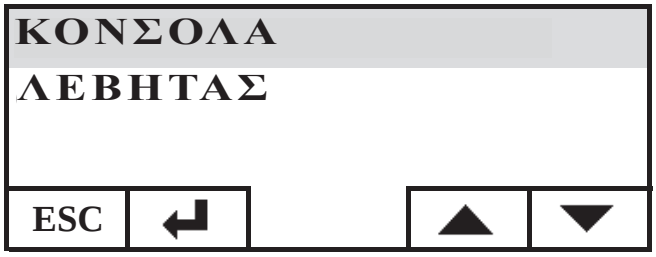

Επιλέξτε ΓΛΩΣΣΑ και επιβεβαιώστε με το πλήκτρο enter ↵

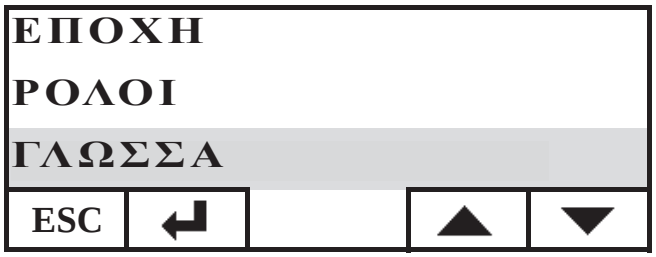

Μπαίνετε στη σελίδα ρύθμισης της γλώσσας της κονσόλας, επιλέξτε την επιθυμητή γλώσσα πιέζοντας τα πλήκτρα + και επιβεβαιώστε με το πλήκτρο ↵ :

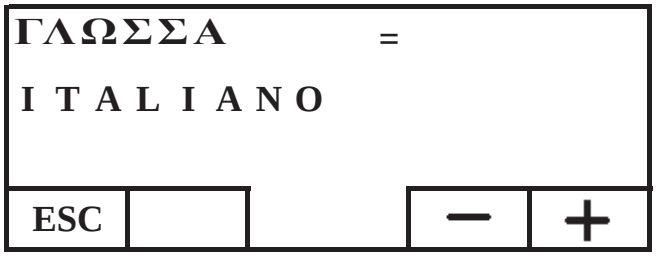

αφού ολοκληρωθεί η ρύθμιση βγείτε πιέζοντας το πλήκτρο ESC επαναλαμβανόμενα μέχρι να φτάσετε στη σελίδα HOME.
Υπάρχουν οι παρακάτω γλώσσες: Ιταλικά, Αγγλικά, Γαλλικά, Ισπανικά, Γερμανικά, Δανέζικα, Ελληνικά, Ολλανδικά και Πορτογαλλικά.

ΣΕΛΙΔΑ HOME

Η σελίδα HOME συνοψίζει και επιτρέπει τον έλεγχο των συνθηκών λειτουργίας. Χρησιμοποιώντας την κονσόλα μπορούν να δωθούν εντολές ανάμματος, σβησίματος, αλλαγής θερμοκρασίας και ωριαίου προγραμματισμού. Μπορούν να εμφανιστούν ακόμη η θερμοκρασία αποστολής του νερού, η θερμοκρασία λειτουργίας που έχει καθοριστεί, η ισχύς λειτουργίας που έχει επιλεγεί από το σύστημα, οι διάφορες φάσεις του ανάμματος, της λειτουργίας, της κατάστασης αναμονής ή της παύσης.

Εμφάνιση οθονών

Είναι δυνατόν να διατηρήσετε την εμφάνιση διάφορων οθονών εκτός της αρχικής HOME απλά επιλέγοντας εκείνη που σας ενδιαφέρει περισσότερο, ενώ η κονσόλα διατηρεί την τελευταία ρυθμισμένη επιλογή.
Στην περίπτωση διακοπής ρεύματος η κονσόλα επιστρέφει αυτόματα στην αρχική σελίδα HOME.
Στην περίπτωση που θέλετε να μην εμφανίζεται περιοδικά η ημερομηνία και η ώρα αλλά στη σελίδα HOME να εμφανίζεται μόνο η κατάσταση του καυστήρα, πραγματοποιήστε τις ακόλουθες ενέργειες:
- μπείτε στην αρχική σελίδα HOME, πατήστε ταυτόχρονα το πρώτο πλήκτρο από τα δεξιά και το πρώτο από αριστερά, πατήστε τα δύο ακραία πλήκτρα του πληκτρολογίου ενώ εμφανίζεται η σελίδα της κατάστασης του καυστήρα (ασκείστε μια γρήγορη και συγχρονισμένη πίεση, διαφορετικά η εντολή δεν θα γίνει αντιληπτή)
- για να επανενεργοποιήσετε την εμφάνιση της ημερομηνίας και της ώρας πατήστε ξανά τα δύο ακραία πλήκτρα του πληκτρολογίου.

ΛΕΙΤΟΥΡΓΙΑ ΘΕΡΜΟΣΤΑΤΗ

Η κονσόλα εκτός από του να ελέγχει από απόσταση τον καυστήρα, μπορεί να συνδεθεί με αυτόν και να λειτουργεί ως θερμοστάτης χώνης, διαχειριζόμενη τη ρύθμιση της ισχύος ή το σβήσιμο/άναμμα σε συνάρτηση με τη θερμοκρασία περιβάλλοντος που έχει καθοριστεί (θα πρέπει να επιλέξετε στις παραμέτρους το πως θέλετε να λειτουργεί ο καυστήρας, με τρόπο ΡΥΘΜΙΣΗ-ΙΣΧΥΟΣ ή σε ON-OFF, ρύθμιση που την πραγματοποιούν τα ΚΤΥ).
Πατώντας ένα οποιοδήποτε πλήκτρο της κονσόλας έχετε πρόσβαση στη ρύθμιση του εσωτερικού θερμοστάτη, πατήστε τα πλήκτρα + και - για ρυθμίσετε τη θερμοκρασία SET που επιθυμείτε στο περιβάλλον.

ΛΕΙΤΟΥΡΓΙΑ ΧΡΟΝΟΘΕΡΜΟΣΤΑΤΗ

Η κονσόλα εκτός από το να ελέγχει τον καυστήρα από απόσταση, μπορεί να συνδεθεί με αυτόν και να λειτουργεί ως χρονοθερμοστάτης ζώνης, διαχειριζόμενος τη ρύθμιση ή το σβήσιμο/άναμμα σε συνάρτηση της θερμοκρασίας περιβάλλοντος και του ωριαίου προγραμματισμού που έχει επιλεγεί. Ρυθμίστε τις παραμέτρους του τρόπου λειτουργίας του καυστήρα, σε ΡΥΘΜΙΣΗ - ΙΣΧΥΟΣ ή σε ON-OFF, ρύθμιση που την πραγματοποιούν τα ΚΤΥ.
Στον τρόπο λειτουργίας ON-OFF ο προγραμματισμός από την κονσόλα απενεργοποιεί τον προγραμματισμός από το συνοπτικό πάνελ. Στον τρόπο λειτουργίας ΡΥΜΙΣΗ - ΙΣΧΥΟΣ από την κονσόλα ρυθμίζει τους τρόπους λειτουργίας confort και economy όπως περιγράφεται παρακάτω (ο καυστήρας ρυθμίζει τη λειτουργία του για να διατηρεί την επιθυμητή θερμοκρασία χωρίς να σβήνει).
Εάν θέλετε να σβήσετε τον καυστήρα ρυθμίστε τις φάσεις ON-OFF από το συνοπτικό πάνελ όπως περιγράφεται στην προηγούμενη σελίδα. Για να χρησιμοποιήσετε το χρονοθερμοστάτη θα πρέπει να τον ενεργοποιήσετε. Από την αρχική σελίδα HOME πατήστε ένα οποιοδήποτε πλήκτρο, πατήστε κατόπιν το πλήκτρο μενού, επιλέξτε CONSOLE και επιβεβαιώστε πατώντας το πλήκτρο enter ↵ :

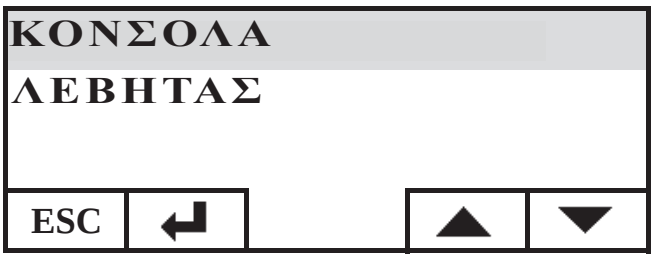

ΕΛΛΗΝΙΚΑ

Επιλέξτε ΠΡΟΓΡΑΜΜΑΤΙΣΤΗΣ, πατήστε το πλήκτρο ↵ :

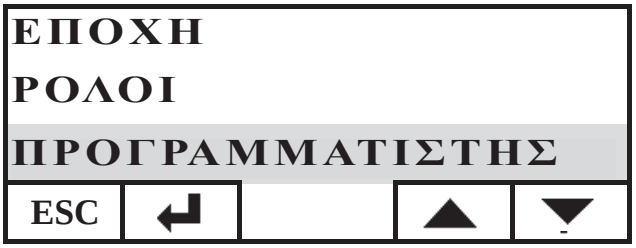

Ενεργοποιήστε τον προγραμματιστή ρυθμίζοντας την πρώτη γραμμή επιλογής κατάστασης στο ON. Ο προγραμματιστής παρέχεται ανενεργός (OFF).

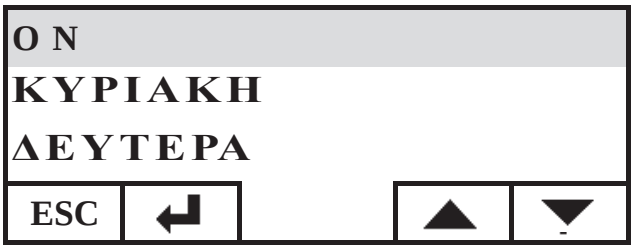

Επιλέξτε την ημέρα που επιθυμείτε να προγραμματίσετε (π.χ. ΔΕΥΤΕΡΑ) και επιβεβαιώστε πιέζοντας το πλήκτρο enter. Μπήκατε έτσι στη σελίδα ρύθμισης των χρονικών ζωνών. Ρυθμίστε την επιλογή comfort ☼ ή economy ☾ αναθέτοντάς τις σε κάθε χρονική ζώνη.
Για να κινηθείτε με τον κέρσορα ανάμεσα στις χρονικές ζώνες χρησιμοποιήστε τα πλήκτρα με τα βελάκια:

Η εργοστασιακή ρύθμιση προβλέπει τη ρύθμιση economy για όλες τις ώρες και όλες τις ημέρες της εβδομάδας. Ενεργοποιώντας τον ωριαίο προγραμματιστή χρειάζεται να πραγματοποιήσετε έναν προγραμματισμό κατάλληλο στις δικές σας συνήθειες και την παρουσία σας στους χώρους. Η χρήση του ωριαίου προγραμματιστή επιτρέπει μια σημαντική ΕΝΕΡΓΕΙΑΚΗ ΕΞΟΙΚΟΝΟΜΗΣΗ.
Αφού ολοκληρωθεί ο προγραμματισμός για τις 24 ώρες της επιλεγμένης ημέρας, μετακινηθείτε με τον κέρσορα στη ρύθμιση της θερμοκρασίας confort ☼ και economy ☾ , για να αλλάξετε τη θερμοκρασία χρησιμοποιήστε τα πλήκτρα + και -:

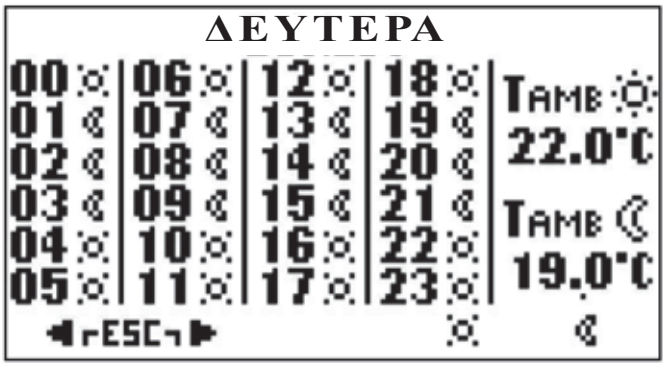

Αφού ολοκληρωθεί η ρύθμιση βγείτε πατώντας τα δύο πλήκτρα ταυτόχρονα, επαναλάβετε την επιθυμητή ρύθμιση για όλες τις ημέρες της εβδομάδας.
Για να βγείτε από τη ρύθμιση του ωριαίου προγραμματιστή πατήστε ESC περισσότερες φορές μέχρι την επιστροφή της οθόνης HOME.

Ρύθμιση Ρολογιού
Για να ρυθμίσετε το ρολόι ακολουθήστε τις παρακάτω οδηγίες: από τη σελίδα HOME πιέστε ένα οποιοδήποτε πλήκτρο και κατόπιν το πλήκτρο μενού, επιλέξτε CONSOLE και επιβεβαιώστε την
επιλογή με το πλήκτρο enter ↵ :

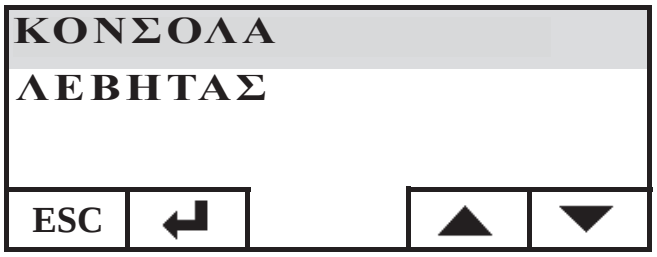

Επιλέξτε ΡΟΛΟΙ και επιβεβαιώστε με το πλήκτρο enter ↵ :

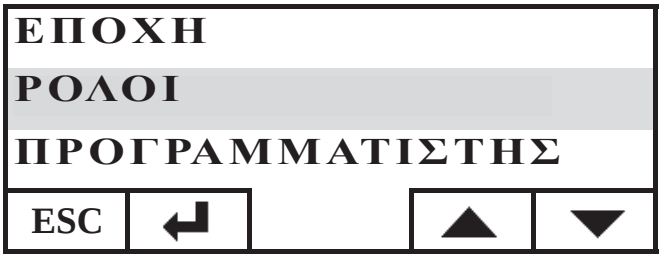

Έχετε πρόσβαση στην οθόνη ρύθμισης του εσωτερικού ρολογιού της κονσόλας:

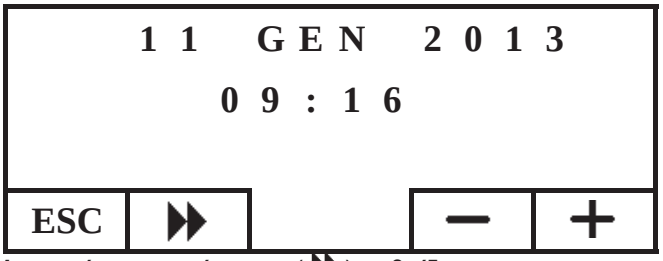

Μετακινήστε τον κέρσορα (⏩) ρυθμίζοντας την ημερομηνία και την ώρα με τα πλήκτρα + και -, και αφού ολοκληρωθεί η ρύθμιση βγείτε πατώντας το πλήκτρο ESC επαναλαμβανόμενα μέχρι να φτάσετε στην οθόνη HOME.

Ρύθμιση εποχής
Αυτή η ρύθμιση απαιτείται στην περίπτωση χρήσης μιας οικιακής εγκατάστασης DOMOKLIMA, διαφορετικά διατηρήστε την εργοστασιακή ρύθμιση στο ΧΕΙΜΩΝΑΣ.
Για να ρυθμίσετε την εποχή ακολουθήστε τις παρακάτω οδηγίες: από τη σελίδα HOME πιέστε ένα οποιοδήποτε πλήκτρο και κατόπιν το πλήκτρο μενού, επιλέξτε CONSOLE και επιβεβαιώστε την
επιλογή με το πλήκτρο enter ↵ :

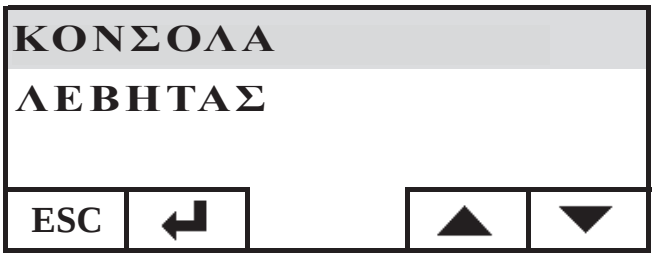

Επιλέξτε ΕΠΟΧΗ και επιβεβαιώστε τη ρύθμιση με το πλήκτρο ↵ :

ΕΠΟΧΗ
ΡΟΛΟΙ
ΠΡΟΓΡΑΜΜΑΤΙΣΤΗΣ
ESC ↵ ▲ ▼

Επιλέξτε την επιθυμητή εποχιακή ρύθμιση (ΚΑΛΟΚΑΙΡΙ-ΧΕΙΜΩΝΑΣ) με τα πλήκτρα + και -:

ΕΠΟΧΗ =
ΧΕΙΜΩΝΑΣ
ESC − +

αφού ολοκληρωθεί η ρύθμιση βγείτε πιέζοντας το πλήκτρο ESC επαναλαμβανόμενα μέχρι να φτάσετε στη σελίδα HOME.

ΜΕΝΟΥ ΧΡΗΣΤΗ

Το ΜΕΝΟΥ ΧΡΗΣΤΗ επιτρέπει την προσαρμογή στις ανάγκες σας και τον έλεγχο ορισμένων ρυθμίσεων λειτουργίας της κονσόλας.
Για να μπείτε στο ΜΕΝΟΥ ΧΡΗΣΤΗ πραγματοποιήστε τις ακόλουθες ενέργειες: από τη σελίδα HOME πιέστε ένα οποιοδήποτε πλήκτρο και κατόπιν το πλήκτρο μενού, επιλέξτε CONSOLE και επιβεβαιώστε την επιλογή με το πλήκτρο enter ↵ :

ΚΟΝΣΟΛΑ
ΛΕΒΗΤΑΣ
ESC ↵ ▲ ▼

Επιλέξτε το ΜΕΝΟΥ ΧΡΗΣΤΗ πατώντας το πλήκτρο ▼ , επιβεβαιώστε την επιλογή με το πλήκτρο ↵

ΡΟΛΟΙ
ΠΡΟΓΡΑΜΜΑΤΙΣΤΗΣ
ΜΕΝΟΥ ΧΡΗΣΤΗ
ESC ↵ ▲ ▼

Θα εμφανιστεί μια σειρά ρυθμίσεων που μας επιτρέπουν να προσαρμόσουμε το κοντράστ, τη φωτεινότητα, τη διάρκεια του φωτισμού της οθόνης, τη διόρθωση της θερμοκρασίας που ανιχνεύεται από την κονσόλα και τον έλεγχο της έκδοσης του firmware.

Ρύθμιση κοντράστ

Επιτρέπει τη ρύθμιση του κοντράστ της οθόνης.
Ανάλογα με το πως έχει εγκατασταθεί η κονσόλα (συνιστάται απόσταση 1,5 μέτρου από το επίπεδο βάδησης), μπορεί να χρειαστεί να διορθώσετε το κοντράστ για μια πιο καθαρή εμφάνιση.
Ελαττώστε το κοντράστ στην περίπτωση που η οθόνη φαίνεται πολύ σκούρα, αυξήστε το κοντράστ στην περίπτωση που τα κείμενα της οθόνης φαίνονται διάφανα.
Ρυθμίστε το κοντράστ με τα πλήκτρα + και - , το ελάχιστο κοντράστ είναι 120 σημεία, το μέγιστο 200, ενώ η εργοστασιακή ρύθμιση είναι στα 140

ΚΟΝΤΡΑΣΤ
ΟΘΟΝΗΣ = 140
ESC ▶▶ − +

Πατήστε το πλήκτρο ▶▶ για να περάσετε στην επόμενη ρύθμιση, πατήστε επαναλαμβανόμενα το πλήκτρο ESC για να επιστρέψετε στην αρχική σελίδα HOME.

Φωτισμός οθόνης σε κατάσταση αναμονής

Ρύθμιση της φωτεινότητας της οθόνης σε κατάσταση αναμονής (Stand-by).
Είναι δυνατόν μέσω αυτής της ρύθμισης, να επιλέξετε τη φωτεινότητα της οθόνης όταν δεν χρησιμοποιείται.
Αλλάξτε την ισχύουσα τιμή με τα πλήκτρα + και -.
Η ελάχιστη ρύθμιση αντιστοιχεί σε 0% (χωρίς φωτισμό), η μέγιστη σε 100%, ενώ η εργοστασιακή ρύθμιση είναι στο 30%.

ΣΕ ΚΑΤΑΣΤ.
ΑΝΑΜΟΝ = 30
ESC ▶▶ − +

Πατήστε το πλήκτρο ▶▶ για να περάσετε στην επόμενη ρύθμιση, πατήστε επαναλαμβανόμενα το πλήκτρο ESC για να επιστρέψετε στην αρχική σελίδα HOME.

Ενεργός φωτισμός

Ρύθμιση της φωτεινότητας της οθόνης κατά τη διάρκεια της χρήσης του καυστήρα από το χρήστη.
Αλλάξτε την ισχύουσα τιμή με τα πλήκτρα + και -.
Η ελάχιστη ρύθμιση αντιστοιχεί σε 0% (χωρίς φωτισμό), η μέγιστη σε 100%, ενώ η εργοστασιακή ρύθμιση είναι στο 80%.

ΚΑΤΑΣΤ.ΟΘΟΝΗΣ
= 80
ESC ▶▶ − +

Πατήστε το πλήκτρο ⏩ για να περάσετε στην επόμενη ρύθμιση, πατήστε επαναλαμβανόμενα το πλήκτρο ESC για να επιστρέψετε στην αρχική σελίδα HOME.

Διάρκεια φωτισμού
Ρυθμίζει το χρόνο πέραν του οποίου, αν δεν πατήσετε κανένα πλήκτρο, η οθόνη επιστρέφει στη φωτεινότητα αναμονής (stand-by).
Αλλάξτε τη ρύθμιση χρησιμοποιώντας τα πλήκτρα + και -.
Η ελάχιστη ρύθμιση αντιστοιχεί σε 5'', η μέγιστη σε 60'', ενώ η εργοστασιακή ρύθμιση σε 30''.

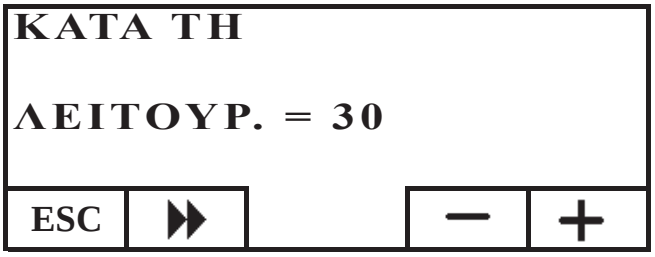

Πατήστε το πλήκτρο ⏩ για να περάσετε στην επόμενη ρύθμιση, πατήστε επαναλαμβανόμενα το πλήκτρο ESC για να επιστρέψετε στην αρχική σελίδα HOME.

Διόρθωση μέτρησης θερμοκρασίας
Ο αισθητήρας εσωτερικής θερμοκρασίας έχει βαθμονομηθεί και ελεγχθεί προσεκτικά στο εργοστάσιο.
Στην περίπτωση που, η τοποθέτηση της κονσόλας δεν επιτρέπει μια σωστή και ακριβή μέτρηση της θερμοκρασίας περιβάλλοντος, είναι δυνατόν παρόλα αυτά να πραγματοποιήσετε μια βαθμονόμηση διορθώνοντας τη θερμοκρασία που ανιχνεύεται από τον αισθητήρα της κονσόλας.
Αλλάξτε την ισχύουσα τιμή με τα πλήκτρα + και -
Η ελάχιστη ρύθμιση αντιστοιχεί σε - 5.0 °C, η μέγιστη σε + 5.0 °C, ενώ η εργοστασιακή ρύθμιση σε 0.0°C.

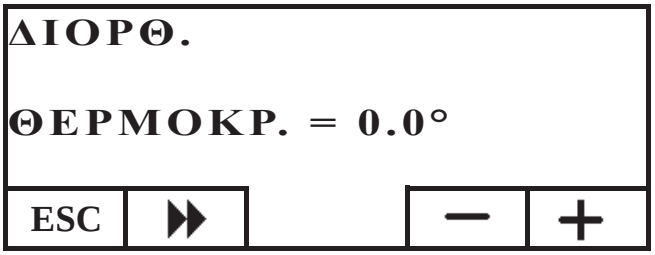

Πατήστε το πλήκτρο ⏩ για να περάσετε στην επόμενη ρύθμιση, πατήστε επαναλαμβανόμενα το πλήκτρο ESC για να επιστρέψετε στην αρχική σελίδα HOME.

Έκδοση Firmaware (fw) μόνο για KTY
Επιτρέπει τον έλεγχο της ενημερωμένης έκδοσης του firmware που έχει εγκατασταθεί στην κονσόλα.

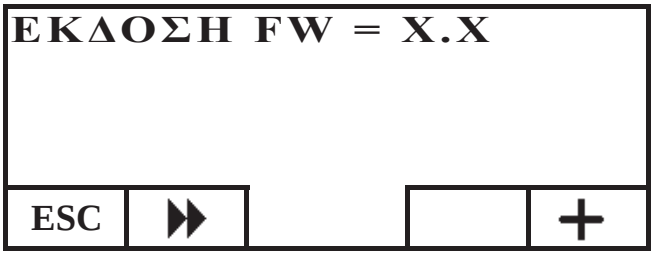

Τεχνικό μενού
Αυτό το μενού είναι για αποκλειστική χρήση από τα Κέντρα Τεχνικής Υποστήριξης (KTY).

ΑΠΟΜΑΚΡΥΣΜΕΝΗ ΔΙΑΧΕΙΡΙΣΗ ΤΟΥ ΚΑΥΣΤΗΡΑ

Στην πρώτη γραμμή της αρχικής σελίδα HOME εμφανίζεται σε πραγματικό χρόνο η θερμοκρασία του νερού σε αποστολή που παράγεται από τον καυστήρα.
Στη δεύτερη γραμμή εμφανίζεται η θερμοκρασία SET της αποστολής της εγκατάστασης που έχει επιλεγεί από το χρήστη.
Στην τρίτη γραμμή εμφανίζεται η ισχύς λειτουργίας που έχει επιλεγεί αυτόματα από τον καυστήρα.
Στην τέταρτη γραμμή εμφανίζεται η κατάσταση λειτουργίας του καυστήρα που μπορεί να είναι σε κατάσταση αναμονής (stand-by), σε φάση ανάμματος, σε λειτουργία, σε φάση σβησίματος ή σε παύση.

Άναμμα/σβήσιμο του καυστήρα
Για να ανάψετε/σβήσετε τον καυστήρα ακολουθήστε τις παρακάτω οδηγίες: από τη σελίδα HOME πιέστε ένα οποιοδήποτε πλήκτρο και κατόπιν το πλήκτρο μενού, επιλέξτε ΚΑΥΣΤΗΡΑΣ και επιβεβαιώστε την επιλογή με το πλήκτρο enter ↵ .

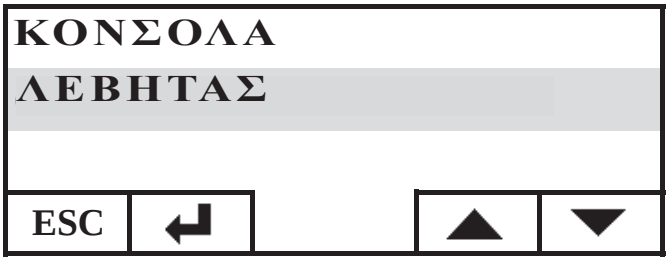

Αφού μπείτε στην οθόνη ΚΑΤΑΣΤΑΣΗ ΚΑΥΣΤΗΡΑ, πατήστε το πλήκτρο ON για να τον ανάψετε ή το πλήκτρο OFF για να τον σβήσετε.

ΕΛΛΗΝΙΚΑ

Ρύμιση set αποστολής λέβητα (καυστήρα)

Για να ρυθμίσετε το SET θερμοκρασίας ΑΠΟΣΤΟΛΗΣ νερού του καυστήρα ενεργείστε όπως περιγράφεται παρακάτω: από τη σελίδα HOME πιέστε ένα οποιοδήποτε πλήκτρο και κατόπιν το πλήκτρο μενού, επιλέξτε ΛΕΒΗΤΑΣ και επιβεβαιώστε την επιλογή με το πλήκτρο enter ↵ .

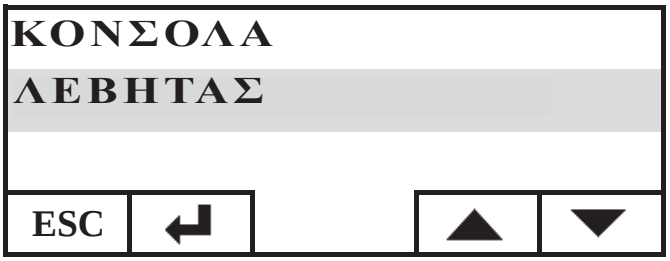

Μπαίνετε έτσι στην οθόνη ΚΑΤΑΣΤΑΣΗ ΛΕΒΗΤΑ. Πιέστε μια φορά το πλήκτρο , και μπαίνετε στη σελίδα SET ΛΕΒΗΤΑ, ρυθμίστε το επιθυμητό SET χρησιμοποιώντας τα πλήκτρα + και -, η θερμοκρασία που μπορείτε να ρυθμίσετε κυμαίνεται από ένα ελάχιστο στους 50°C έως ένα μέγιστο στους 80°C

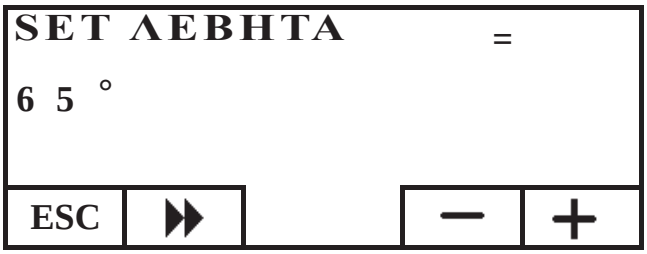

Πατήστε το πλήκτρο ▶▶ για να περάσετε στην επόμενη ρύθμιση, πατήστε επαναλαμβανόμενα το πλήκτρο ESC για να επιστρέψετε στην αρχική σελίδα HOME.

Ενεργοποίηση/απενεργοποίηση του καυστήρα

Με την πλοήγηση στο εσωτερικό του μενού του καυστήρα, με το πλήκτρο ▶▶ συναντάτε το μενού ΛΕΒΗΤΑΣ ΠΕΛΕΤ, αυτή η ρύθμιση απαιτείται στην περίπτωση χρήσης του καυστήρα εντός μιας οικιακής εγκατάστασης DOMOKLIMA, διαφορετικά διατηρήστε την εργοστασιακή ρύθμιση : ΕΝΕΡΓΟΠΟΙΗΣΗ

ΗΛΕΚΤΡΟΝΙΚΟΣ ΚΥΚΛΟΦΟΡΗΤΗΣ

Το προϊόν που αγοράσατε διαθέτει κυκλοφορητή με ηλεκτρονικό κινητήρα.

Ηλεκτρονικός έλεγχος των επιδόσεων

a)Λειτουργία ελέγχου Δp – c

Σε αυτή την λειτουργία, ο ηλεκτρονικός έλεγχος διατηρεί την διαφορική πίεση του κυκλοφορητή σταθερή στην τιμή της ρύθμισης set H.

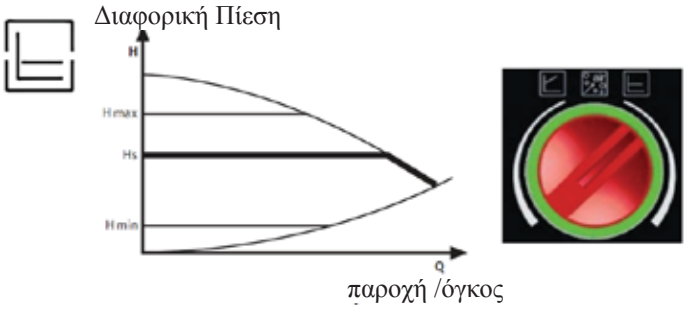

b) Λειτουργία ελέγχου Δp – v

Σε αυτή την λειτουργία, ο ηλεκτρονικός έλεγχος αλλάζει την διαφορική πίεση ανάμεσα στην ρυθμισμένη τιμή Hs και 1/2 Hs. Η διαφορική πίεση αλλάζει σε συνάρτηση με την παροχή σε όγκο.

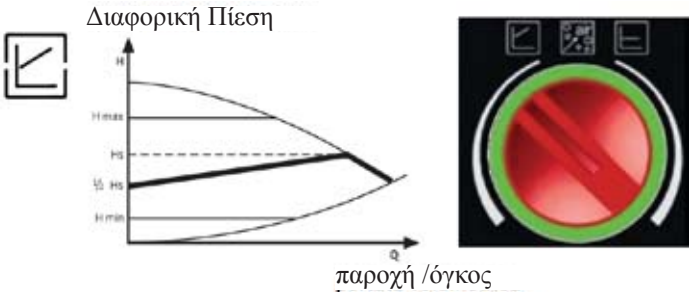

c) Διαδικασία εξαέρωσης

Αυτή η διαδικασία επιτρέπει την αφαίρεση του αέρα που υπάρχει στο υδραυλικό δίκτυο.

Αφού επιλέξατε χειροκίνητα την λειτουργία “AIR”, αυτόματα για 10 λεπτά ο κυκλοφορητής

θα πάει διαδοχικά στο μέγιστο και στο ελάχιστο της ταχύτητας. Στο τέλος της διαδικασίας, ο κυκλοφορητής θα τοποθετηθεί στην προεπιλεγμένη ταχύτητα. Είναι δυνατό να επιλέξουμε τον επιθυμητό τρόπο λειτουργίας.

ΕΛΛΗΝΙΚΑ

ΣΥΝΤΗΡΗΣΗ

Πριν προχωρήσετε σε τυχόν εργασίες συντήρησης, αποσυνδέστε το προϊόν από την πρίζα του δικτύου παροχής ηλεκτρικού ρεύματος.

Μια τακτική συντήρηση είναι η βάση για μια καλή λειτουργία του καυστήρα
Τυχόν προβλήματα που οφείλονται στη μη εκτέλεση των εργασιών συντήρησης επιφέρουν την ακύρωση της εγγύησης.

ΕΒΔΟΜΑΔΙΑΙΑ ΣΥΝΤΗΡΗΣΗ

Ενέργειες που πρέπει να εκτελούνται με τον καυστήρα σβηστό, κρύο και αποσυνδεδεμένο από το ηλεκτρικό δίκτυο

- Πρέπει να πραγματοποιούνται με τη βοήθεια μιας ηλεκτρικής σκούπας.
- Ολόκληρη η διαδικασία διαρκεί λίγα μόνο λεπτά.
- Αφαιρέστε τη θύρα (εικ. 1-A).
- Ανοίξτε τη χειρολαβή, βγάλτε το δοχείο για τις στάχτες, αδειάστε (εικ. 2-B) με ηλεκτρική σκούπα την επιφάνεια της εστίας.
- Σκουπίστε την κάψα και τρίψτε την με το ειδικό βουρτσάκι που παρέχεται, καθαρίστε όλες τις οπές σε όλες τις πλευρές (εικ. 3-C).
- Καθαρίστε κοντά στην αντίσταση 4 (εικ. D).
- Μετακινήστε τις ψύκτρες (5 - εικ. E) και αναποδογυρίστε τα υπολείματα στο δοχείο για τις στάχτες.
- Μετά από μια περίοδο αδράνειας του καυστήρα και παρόλα αυτά κάθε 2-3 μήνες αδειάζετε τη δεξαμενή πέλετα και σκουπίζετε με ηλ. σκούπα τον πυθμένα.

Μην αναρροφάτε ποτέ τη ζεστή στάχτη, θέτει σε κίνδυνο τη λειτουργία της ηλεκτρικής σκούπας και υπάρχει κίνδυνος να ξεσπάσει πυρκαγιά στους οικιακούς χώρους

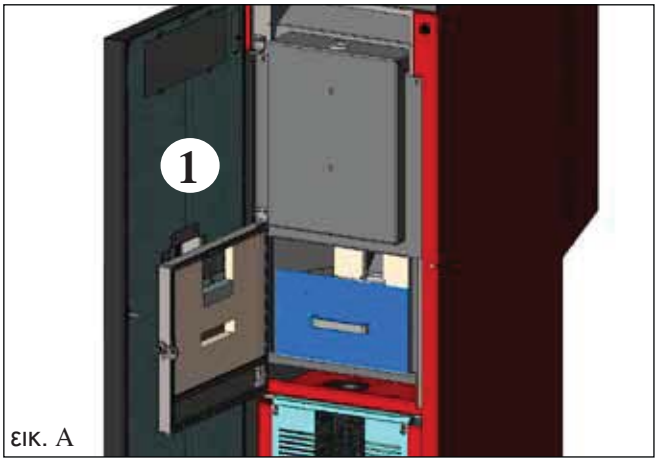

εικ. A

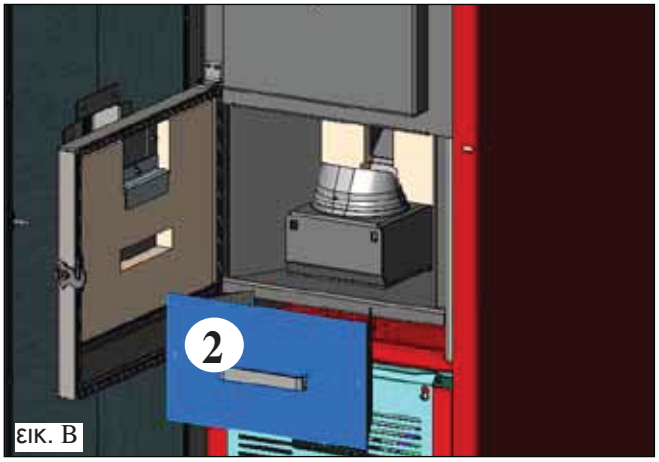

εικ. B

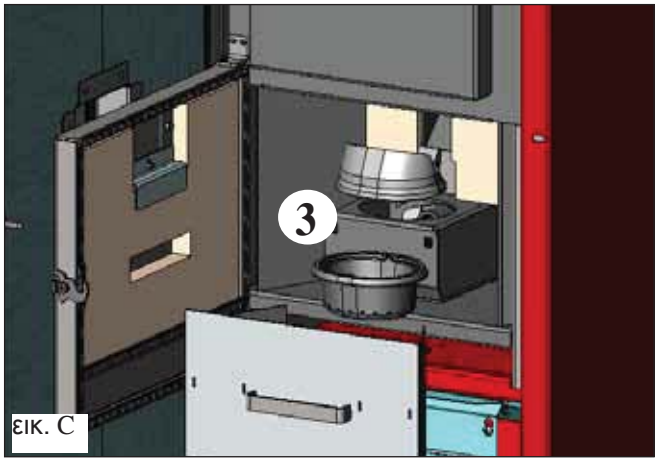

εικ. C

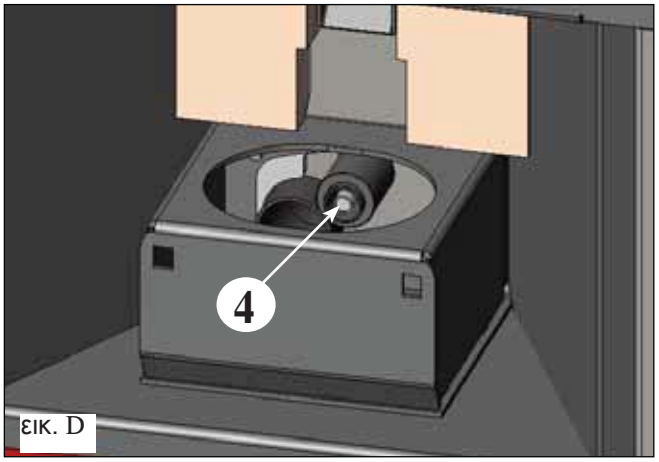

εικ. D

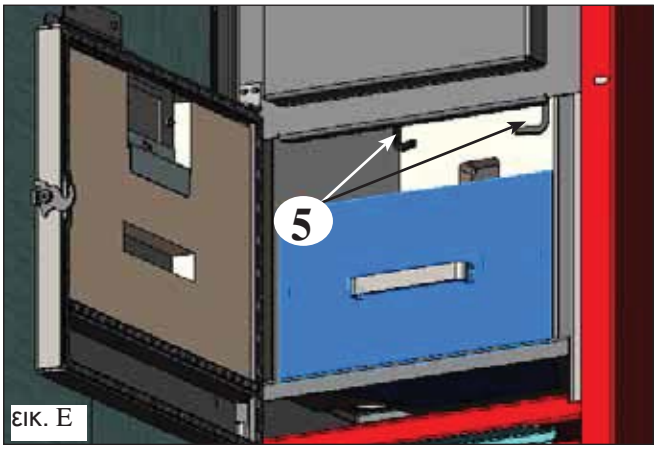

εικ. E

ΕΛΛΗΝΙΚΑ

ΣΥΝΤΗΡΗΣΗ

ΕΠΟΧΙΚΗ ΣΥΝΤΗΡΗΣΗ (με τη μέριμνα του ΚΤΕ-κέντρο τεχνικής εξυπηρέτησης)
Το εξουσιοδοτημένο ΚΤΕ θα παραδώσει, στην πρώτη ενεργοποίηση, το δελτίο συντήρησης του καυστήρα όπου αναγράφονται οι παρακάτω ενέργειες που θα πρέπει να πραγματοποιούνται για τον περιοδικό καθαρισμό.

- Γενικός εσωτερικός και εξωτερικός καθαρισμός
- Προσεκτικός καθαρισμός των σωλήνων
- Προσεκτικός καθαρισμός και απομάκρυνση των αλάτων στην κάψα και στο χώρο αυτής
- Καθαρισμός των κινητήρων, μηχανικός έλεγχος των διάκενων και των συνδέσεων.
- Καθαρισμός του αγωγού καπνών (αντικατάσταση στις τσιμούχες στους σωλήνες) και του χώρου του ανεμιστήρα απαγωγής καπνών
- Έλεγχος του δοχείου εκτόνωσης
- Έλεγχος και καθαρισμός του κυκλοφορητή.
- Έλεγχος αισθητήρων
- Έλεγχος και ενδεχομένως αντικατάσταση της μπαταρίας του ρολογιού στην ηλεκτρονική πλακέτα.
- Καθαρισμός, επιθεώρηση και αφαίρεση αλάτων στο χώρο της αντίστασης έναυσης, αντικατάσταση αυτής αν είναι απαραίτητο.
- Καθαρισμός / έλεγχος του συνοπτικού πάνελ
- Οπτική επιθεώρηση των ηλεκτρικών καλωδίων, των συνδέσεων και του καλωδίου τροφοδοσίας
- Καθαρισμός της δεξαμενής πέλετ και έλεγχος των διάκενων μαζί με τον κοχλία και τον κινητήρα
- Δοκιμή λειτουργίας: γέμισμα κοχλία, άναμμα, λειτουργία για 10 λεπτά και σβήσιμο.

Η ελλειπής συντήρηση συνεπάγεται ακύρωση της εγγύησης.

Σε περίπτωση πολύ συχνής χρήσης του καυστήρα σας συμβουλεύουμε να καθαρίζετε τον αγωγό καπνών κάθε 3 μήνες.

Για τον τρόπο καθαρισμού της καπνοδόχου, να έχετε υπόψην σας τον κανονισμό UNI 10847/2000 για Εγκαταστάσεις καπνοδόχων συσκευών θέρμανσης που τροφοδοτούνται με υγρά και στερά καύσιμα. Συντήρηση και έλεγχος.

Οι απολήξεις και οι αγωγοί των καπνών με τους οποίους συνδέονται οι συσκευές που χρησιμοποιούν στερεά καύσιμα πρέπει να καθαρίζονται μία φορά το χρόνο (ελέγξτε εάν στη χώρα σας υπάρχει σχετικός κανονισμός).

Σε περίπτωση που δεν πραγματοποιηθεί ο έλεγχος και ο τακτικός καθαρισμός αυξάνεται η πιθανότητα πυρκαγιάς της απόληξης.

ΠΡΟΣΟΧΗ!!!

Μετά τον κανονικό καθαρισμό, η ΛΑΝΘΑΣΜΕΝΗ σύνδεση της πάνω απόληξης (A) (εικ. 1) **με την κάτω απόληξη (B)** (εικ. 1) **μπορεί να υπονομεύσει τη λειτουργία του καυστήρα.**
Επομένως πριν το άναμμα του καυστήρα, βεβαιωθείτε ότι οι απολήξεις έχουν συνδεθεί σωστά όπως υποδεικνύεται στην (εικ. 2) **χωρίς παρουσία στάχτης ή άκαυτων υλικών στην περίμετρο επαφής.**
ΣΗΜΕΙΩΣΗ:
- Απαγορεύεται οποιαδήποτε μη εξουσιοδοτημένο τροποποίηση του εξοπλισμού
- Χρησιμοποιείτε τα ανταλλακτικά που συνιστά ο κατασκευαστής

ΕΛΛΗΝΙΚΑ

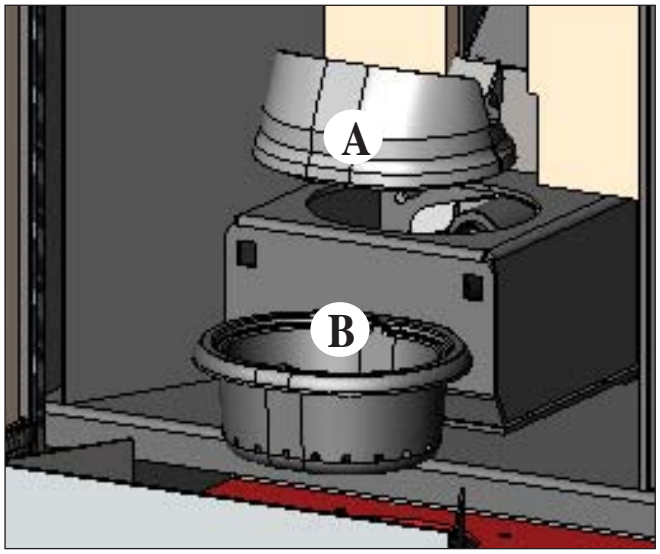

εικ. 1

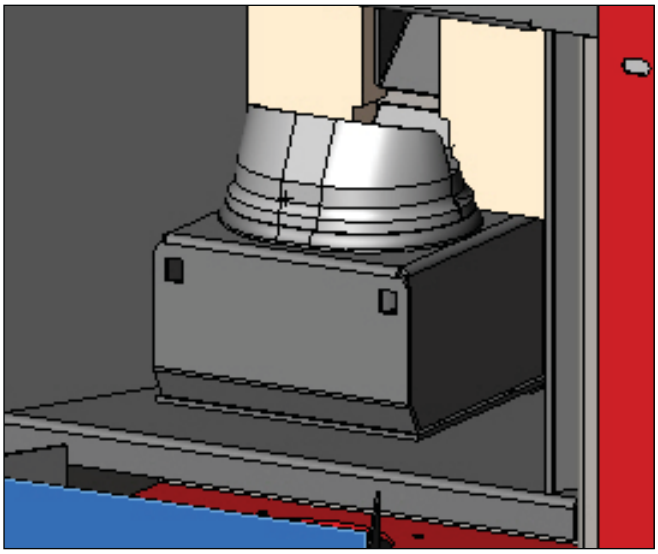
εικ. 2

ΣΥΜΒΟΥΛΕΣ ΓΙΑ ΕΝΔΕΧΟΜΕΝΕΣ ΔΥΣΚΟΛΙΕΣ

Σε περίπτωση προβλήματος ο καυστήρας σταματά αυτόματα εκτελώντας τη διαδικασία σβησίματος και στην οθόνη εμφανίζεται μια επιγραφή σχετική με την αιτία του σβησίματος (βλ. παρακάτω τις διάφορες επισημάνσεις).

Μην αφαιρείτε ποτέ την πρίζα κατά τη διάρκεια του σβησίματος λόγω εμπλοκής.

Στην περίπτωση που συμβεί εμπλοκή, για να ξαναανάψετε τον καυστήρα χρειάζεται να αφήσετε να ολοκληρωθεί η διαδικασία σβησίματος (600 δευτερόλεπτα με ηχητική σήμανση) και κατόπιν πατήστε το πλήκτρο ESC.

Μην ξαναανάβετε τον καυστήρα πριν να έχετε ελέγξει την αιτία εμπλοκής και αφού έχετε ΚΑΘΑΡΙΣΕΙ/ΑΔΕΙΑΣΕΙ την κάψα.

ΜΗΝΥΜΑΤΑ ΠΙΘΑΝΩΝ ΑΙΤΙΩΝ ΔΙΑΚΟΠΗΣ ΤΗΣ ΣΟΜΠΑΣ ΚΑΙ ΕΝΔΕΙΚΤΙΚΕΣ ΛΥΣΕΙΣ (εμφανίζονται μόνο στο συνοπτικό πάνελ που βρίσκεται ενσωματωμένο στον καυστήρα):

1) Επισήμανση: **AL 01** (επεμβαίνει εάν ο αισθητήρας ανίχνευσης θερμοκρασίας νερού έχει βλάβη ή έχει αποσυνδεθεί).
Πρόβλημα: **Σβήσιμο λόγω βλάβης ή αποσύνδεσης του αισθητήρα θερμοκρασίας νερού**
Ενέργειες:
- Ελέγξτε τη σύνδεση του αισθητήρα στην πλακέτα.
- Ελέγξτε τη λειτουργία κατά τη δοκιμή εν ψυχρώ

2) Επισήμανση: **AL 02 Αστοχία μοτέρ απομάκρυνσης καπνών** (επεμβαίνει εάν ο αισθητήρας στροφών του απαγωγέα καπνών ανιχνεύει μια ανωμαλία)
Πρόβλημα: **Σβήσιμο λόγω ανωμαλίας στις στροφές του απαγωγέα καπνών**
Ενέργειες:
- Ελέγξτε τη λειτουργία του απαγωγέα καπνών (σύνδεση με αισθητήρα στροφών) (ΚΤΥ)
- Ελέγξτε την καθαριότητα του αγωγού καπνών
- Ελέγξτε την ηλεκτρολογική εγκατάσταση (γείωση)
- Ελέγξτε την ηλεκτρονική πλακέτα (ΚΤΥ)

3) Επισήμανση: **SF (H3) Stop φλόγας** επεμβαίνει εάν το θερμοστοιχείο ανιχνεύσει μια θερμοκρασία καπνών κατώτερη της τιμής που έχει καθοριστεί, ερμηνεύοντας αυτό το γεγονός ως απουσία φλόγας)
Πρόβλημα: **Σβήσιμο λόγω πτώσης θερμοκρασίας των καπνών**
Ενέργειες: Η φλόγα μπορεί να σβήσει διότι:
- Ελέγξτε για τυχόν έλλειψη πέλετ στη δεξαμενή
- Ελέγξτε εάν υπερβολική ποσότητα πέλετ έχει πνίξει τη φλόγα, ελέγξτε την ποιότητα πέλετ (ΚΤΥ)
- Ελέγξτε εάν έχει επέμβει ο θερμοστάτης μέγιστου (σπάνια περίπτωση διότι θα αντιστοιχούσε σε Υπερ-θέρμανση των καπνών) (ΚΤΥ)
- Ελέγξτε τον πιεζοστάτη εάν έχει διακόψει την ηλεκτρική τροφοδοσία στο μοτέρ λόγω φραγμένης καπνοδόχου ή άλλο.

4) Επισήμανση: **AF (H4) Ανεπιτυχές άναμμα** (επεμβαίνει εάν εντός ενός μέγιστου χρόνου 15 λεπτών δεν εμφανίζεται φλόγα ή δεν έχει επιτευχθεί η θερμοκρασία έναρξης).
Πρόβλημα: **Σβήσιμο λόγω λανθασμένης θερμοκρασίας καπνών στη φάση του ανάμματος.**
Ξεχωρίστε τις δύο ακόλουθες περιπτώσεις:
ΔΕΝ έχει εμφανιστεί φλόγα
Ενέργειες: Ελέγξτε:
- τοποθέτηση και καθαρισμός της κάψας
- λειτουργία αντίστασης έναυσης (ΚΤΥ)
- θερμοκρασία περιβάλλοντος (εάν κάτω των 3°C χρειάζεται ταμπλέτα ανάμματος) και υγρασία.
- Δοκιμάστε να ανάψετε με ταμπλέτα.

Εμφανίστηκε φλόγα αλλά μετά την επιγραφή Έναρξη εμφανίστηκε ΕμπλοκήAF/NO Έναρξη
Ενέργειες: Ελέγξτε:
- λειτουργία θερμοστοιχείου (ΚΤΥ)
- θερμοκρασία έναρξης ρυθμισμένη στις παραμέτρους (ΚΤΥ)

5) Επισήμανση: **AL 05 εμπλοκή black out** (δεν είναι ελάττωμα του καυστήρα).
Πρόβλημα: **Σβήσιμο λόγω έλλειψης ηλεκτρικής ενέργειας**
Ενέργειες: Ελέγξτε την ηλεκτρική σύνδεση και τις πτώσεις τάσης.

6) Επισήμανση: **AL 06 θερμοστοιχείο σε βλάβη ή αποσυνδεδεμένο**
Πρόβλημα: **Σβήσιμο λόγω θερμοστοιχείου σε βλάβη ή αποσυνδεδεμένου**
Ενέργειες:
- Ελέγξτε τη σύνδεση του θερμοστοιχείου στην πλακέτα: Ελέγξτε τη λειτουργία κατά τη δοκιμή εν ψυχρώ (ΚΤΥ).

7) Επισήμανση: **AL 07 υπερ-θέρμανση καπνών** (σβήσιμο λόγω υπερβολικής θερμοκρασίας καπνών
Πρόβλημα: **Σβήσιμο λόγω υπέρβασης της μέγιστης θερμοκρασίας καπνών.**
Μια υπερβολική θερμοκρασία των καπνών μπορεί να εξαρτάται από: τον τύπο πέλετ, ανωμαλία στην απαγωγή των καπνών, φραμένο αγωγό, λανθασμένη εγκατάσταση, «παρέκκλιση» του μοτέρ, έλλειψη αεραγωγού στο χώρο.

8) Επισήμανση: **AL 08 Alarm temp H20** (επεμβαίνει εάν ο αισθητήρας νερού διαβάζει μια θερμοκρασία πάνω από 90°C)
Πρόβλημα: **Σβήσιμο λόγω θερμοκρασίας του νερού πάνω από τους 90°C**
Μια υπερβολική θερμοκρασία μπορεί να εξαρτάται από:
- πολύ μικρή εγκατάσταση: ενεργοποιήστε με το ΚΤΥ τη λειτουργία ECO
- φράξιμο: καθαρίστε τους αγωγούς, την κάψα και την αποχέτευση των καπνών

ΕΛΛΗΝΙΚΑ

ΣΥΜΒΟΥΛΕΣ ΓΙΑ ΕΝΔΕΧΟΜΕΝΕΣ ΔΥΣΚΟΛΙΕΣ

9) Επισήμανση: **AL 09 Έλεγχος/ροής αέρα** (επεμβαίνει εάν ο αισθητήρας ροής ανιχνεύει ροή αέρα καύσης ανεπαρκής).

Πρόβλημα: **Σβήσιμο λόγω ελλειπούς υποπίεσης**
Η ροή μπορεί να είναι ανεπαρκής εάν υπάρχει ανοικτή θύρα ή αν δεν κλείνει καλά (π.χ. τσιμούχες) εάν υπάρχει πρόβλημα αναρρόφησης αέρα ή απαγωγής καπνών, ή κάψα φραγμένη ή αν ο αισθητήρας ροής είναι βρώμικος (καθαρίστε με ξηρό αέρα)

Ενέργειες: Ελέγξτε:
- κλείσιμο θύρας
- αγωγός αναρρόφησης αέρα καύσης (καθαρίστε προσέχοντας τα στοιχεία του αισθητήρα ροής):
- καθαρίστε τον αισθητήρα ροής με ξηρό αέρα (όπως για πληκτρολόγιο Η/Υ)
- θέση καυστήρα: δεν πρέπει να είναι κολλημένος στον τοίχο
- τοποθέτηση και καθαρισμός κάψας (με συχνότητα ανάλογα τον τύπο πέλετ)
- αγωγός καπνών (καθαρίστε)
- εγκατάσταση (εάν δεν είναι σύμφωνη με τους κανονισμούς και παρουσιάζει πάνω από 3 καμπυλες, η αποχέτευση των καπνών δεν είναι ομαλή)

Εάν υποπτεύεστε μια δυσλειτουργία του αισθητήρα, πραγματοποιήστε μια δοκιμή εν ψυχρώ. Εάν με την αλλαγή των συνθηκών, ανοίγοντας τη θύρα για παράδειγμα, η εμφανιζόμενη τιμή δεν αλλάζει, είναι πρόβλημα του αισθητήρα.

ΣΗΜΕΙΩΣΗ: Ο συναγερμός υποπίεσης μπορεί να εμφανιστεί ακόμα και κατά τη φάση του ανάμματος, από τη στιγμή που ο αισθητήρας ροής ξεκινά να ελέγχει από το 90” έπειτα από την έναρξη του κύκλου καύσης.

10) Επισήμανση: **A LC: H 10** (συναγερμός χαμηλού ρεύματος)

Πρόβλημα: **Σβήσιμο του καυστήρα λόγω ανωμαλίας στην απορρόφηση**
Επεμβαίνει όταν το μοτέρ παρουσιάζει απορρόφηση ρεύματος χαμηλότερη από το κανονικό ή όταν έχει επέμβει ο μηχανικό πιεζοστάτης ασφαλείας.

Ενέργειες: Ελέγξτε:
- εάν η θύρα της εστίας είναι καλά κλεισμένη
- πραγματοποιήστε ένα νέο άναμμα και παρατηρήστε την πτώση του πέλετ στην κάψα, σε αντίθετη περίπτωση επικοινωνήστε με το ΚΤΥ.
- ελέγξτε και αν χρειαστεί καθαρίστε την καπνοδόχο.

11) Επισήμανση: **A HC: H 11** (συναγερμός υψηλού ρεύματος)

Πρόβλημα: **Σβήσιμο του καυστήρα λόγω ανωμαλίας στην απορρόφηση**
Επεμβαίνει όταν το μοτέρ παρουσιάζει απορρόφηση ρεύματος υψηλότερη από το κανονικό.

Ενέργειες: Ελέγξτε τυχόν εμπόδια των αγωγών φόρτωσης του πέλετ (κοχλίας φόρτωσης και γλίστρα) ή τυχόν πτώση αντικειμένων στο εσωτερικό της δεξαμενής που εμποδίζουν την περιστροφή του κοχλία φόρτωσης. Πραγματοποιήστε ένα νέο άναμμα και παρατηρήστε την πτώση του πέλετ στην κάψα, σε αντίθετη περίπτωση επικοινωνήστε με το ΚΤΥ.

12) Επισήμανση: **“Bat. 1”**

Πρόβλημα: **Ο καυστήρας δεν σταματά, αλλά υπάρχει η επιγραφή στην οθόνη.**

Ενέργειες: • Πρέπει να αντικατασταθεί ο ρυθμιστικός συσσωρευτής στην πλακέτα (βλ. σελ.228)

ΣΥΧΝΕΣ ΕΡΩΤΗΣΕΙΣ

ΕΛΛΗΝΙΚΑ

Οι απαντήσεις παρατίθενται παρακάτω με συνοπτικό τρόπο. Για περισσότερες πληροφορίες, συμβουλευθείτε τις υπόλοιπες σελίδες του παρόντος εγχειριδίου.

1) Τι θα πρέπει να έχω ήδη για να μπορέσω να εγκαταστήσω τον καυστήρα;
Αεραγωγό στο χώρο διατομής τουλάχιστον 80 cm² ή απευθείας σύνδεση με το εξωτερικό.
Ο σωλήνας παροχής αέρα στο χώρο εγκατάστασης πρέπει να είναι τουλάχιστον 80 cm².
Η σύνδεση παροχής και επιστροφής στο συλλέκτη ¾” G
Εκκένωση στην αποχέτευση μέσω της ανακουφιστικής βαλβίδας ¾” G
Σύνδεση για τη φόρτωση ¾” G
Ηλεκτρική σύνδεση στην εγκατάσταση που συμμορφώνεται με τους ισχύοντες νόμους με μαγνητοθερμό διακόπτη 230V +/- 10%, 50 Hz (Αξιολογήστε εάν χρειάζεται να χωριστεί το πρωτεύον υδραυλικό κύκλωμα από το δευτερεύον).

2) Μπορώ να λειτουργήσω τον καυστήρα χωρίς νερό;
ΟΧΙ. Χρήση του καυστήρα χωρίς νερό βάζει σε κίνδυνο τον καυστήρα.

3) Ο καυστήρας εκπέμπει ζεστό αέρα;
ΟΧΙ. Πρακτικά όλη η θερμότητα που παράγεται μεταδίδεται στο νερό.
Συνιστάται επομένως να έχετε προβλέψει για την παρουσία καλοριφέρ στο χώρο.

4) Μπορώ να συνδέσω την αποστολή και την επιστροφή του καυστήρα απευθείας σε ένα καλοριφέρ;
ΟΧΙ, όπως για κάθε καυστήρα, χρειάζεται να συνδεθεί με έναν συλλέκτη από όπου κατόπιν το νερό θα διανεμηθεί στα καλοριφέρ.

5) Ο καυστήρας παρέχει και ζεστό νερό για οικιακή χρήση;
Είναι δυνατόν να παραχθεί ζεστό νερό για οικιακή χρήση αξιολογώντας την ισχύ του καυστήρα και την υδραυλική εγκατάσταση.

6) Μπορώ να αποχετεύσω τους καπνούς του καυστήρα απευθείας σε τοίχο;
ΟΧΙ, η απαγωγή καπναερίων που γίνεται σύμφωνα με το πρότυπο (UNI 10683/2012) πρέπει να φτάνει στην κορυφή της στέγης και σε κάθε περίπτωση, για να λειτουργεί καλά, θα πρέπει να υπάρχει ένα κάθετο τμήμα μήκους τουλάχιστον 1,5 μέτρου προκειμένου να αποφευχθεί, σε περίπτωση συσκότισης ή δυνατού ανέμου, να σχηματιστεί μια ακόμα και ελάχιστη ποσότητα καπναερίων στο χώρο όπου έχει εγκατασταθεί η θερμοσόμπα.

ΣΥΧΝΕΣ ΕΡΩΤΗΣΕΙΣ

7) Είναι απαραίτητη η παροχή αέρα στο χώρο εγκατάστασης;
Ναι, για μια επαναφορά του αέρα που χρησιμοποιείται από τον καυστήρα για την καύση, ή μια απευθείας σύνδεση με το εξωτερικό.

8) Τι πρέπει να ρυθμίσω στην οθόνη του καυστήρα;
Την επιθυμητή θερμοκρασία του νερού ή τη θερμοκρασία του χώρου. Ο καυστήρας θα ρυθμίσει ακολούθως την ισχύ για να την επιτύχει ή να τη διατηρήσει. Για μικρές εγκαταστάσεις είναι δυνατόν να ρυθμίσετε έναν τρόπο λειτουργίας που προβλέπει σβησίματα/ανάμματα του καυστήρα σε συνάρτηση με τη θερμοκρασία του νερού.

9) Μπορώ να καίω άλλο καύσιμο πέρα από το πέλετ;
ΌΧΙ. Η θερμοσόμπα έχει σχεδιαστεί για να καίει πέλετ ξύλου με διάμετρο 6/8 χιλ, οποιοδήποτε άλλο υλικό μπορεί να προκαλέσει βλάβη.

10) Για πόσο χρόνο πρέπει να γυρίζει ο απαγωγέας καπνών στη φάση του σβησίματος;
Είναι φυσιλογικό να συνεχίζει να λειτουργεί ο απαγωγέας καπνών για 15 λεπτά έπειτα από την εντολή σβησίματος του καυστήρα.
Αυτός ο τρόπος επιτρέπει να κατέβει η θερμοκρασία του καυστήρα και του αγωγού απαγωγής καπνών.

11) Πότε μπαίνει σε λειτουργία η αντλία (κυκλοφορητής);
Λειτουργεί αμέσως μετά το άναμμα του καυστήρα, για να διατηρεί σταθερή τη θερμοκρασία του νερού, και σταματά μετά τη φάση του σβησίματος, όταν η θερμοκρασία του νερού πέφτει κάτω από την τιμή του SET που ρυθμίστηκε (40° C είναι η εργοστασιακή ρύθμιση)

12) Ποια ενέργεια μπορώ να εκτελέσω από το συνοπτικό πάνελ εάν έχω εγκαταστήσει την κονσόλα DOMOKLIMA GRAFICA;
Μπορώ να ρυθμίσω το ωράριο ανάμματος/σβησίματος του καυστήρα (εάν έχω ενεργοποιήσει τον τρόπο λειτουργίας ΡΥΘΜΙΣΗ-ΙΣΧΥΟΣ στην κονσόλα DOMOKLIMA GRAFICA), να ρυθμίσω το χειροκίνητο άναμμα/σβήσιμο του καυστήρα και σε περίπτωση τυχόν εμπλοκής να επαναφέρω το συναγερμό.

13) Μπορώ να απεμπλέξω τους συναγερμούς από την κονσόλα DOMOKLIMA GRAFICA);
Όχι, σε περίπτωση τυχόν εμπλοκής μπορώ να επέμβω μόνο από το συνοπτικό πάνελ που είναι ενσωματωμένο στον καυστήρα, αυτό για λόγους ασφαλείας και για τον έλεγχο της κατάστασης του καυστήρα πριν από το νέο άναμμα.

ΚΑΤΑΛΟΓΟΣ ΕΛΕΓΧΟΥ

Για μια πιο ολοκληρωμένη ανάγνωση του τεχνικού εντύπου

Τοποθέτηση και εγκατάσταση

- Θέση σε λειτουργία από το εξουσιοδοτημένο ΚΤΥ που παρέδωσε την εγγύηση
- Εξαερισμός του χώρου
- Ο αγωγός καπνών/η καπνοδόχος δέχεται μόνο την αποχέτευση του καυστήρα
- Ο αγωγός καπνών παρουσιάζει: ένα μέγιστο αριθμό 3 καμπύλων
  μέγιστο μήκος 2 μέτρα οριζοντίως
- απόληξη πέραν της ζώνης παλινδρόμησης
- οι σωληνώσεις αποχέτευσης είναι από κατάλληλο υλικό (συνιστάται το ανοξείδωτο ατσάλι)
- κατά την πορεία τυχόν εύφλεκτων υλικών (π.χ. ξύλο) έχουν ληφθεί όλες οι προφυλάξεις για την αποφυγή πυρκαγιάς
- Ο όγκος που μπορεί να θερμανθεί έχει αξιολογηθεί καταλλήλως υπολογίζοντας την απόδοση των καλοριφέρ: πόσα kW υπολογίζεται ότι είναι απαραίτητα;;
- Η υδραυλική εγκατάσταση έχει χαρακτηριστεί σύμφωνη με το Υ.Δ. 37 πρ. Ν.46/90 από εξουσιοδοτημένο τεχνικό.

Χρήση

- Το πέλετ που χρησιμοποιείται είναι καλής ποιότητας και δεν είναι υγρό
- Ο κάψα και ο χώρος καύσης είναι καθαρά και καλά τοποθετημένα
- Η θύρα έχει κλείσει καλά
- Η κάψα έχει τοποθετηθεί καλά στον ειδικό χώρο
- Οι σωληνώσεις αποχέτευσης και τα εσωτερικά τμήματα στην εστία είναι καθαρά.
- Η υδραυλική εγκατάσταση έχει εκτονωθεί.
- Η πίεση (που διαβάζεται στο μανόμετρο) είναι τουλάχιστον 1 bar.

ΜΗΝ ΞΕΧΝΑΤΕ ΝΑ ΚΑΘΑΡΙΖΕΤΕ ΠΑΝΤΑ ΤΟ ΧΩΝΕΥΤΗΡΙΟ ΜΕ ΑΝΑΡΡΟΦΗΣΗ ΠΡΙΝ ΑΝΑΨΕΤΕ ΤΗ ΣΟΜΠΑ
Σε περίπτωση που αποτύχετε να ανάψετε τη σόμπα, ΜΗΝ επιχειρήσετε να την ξανανάψετε προτού αδειάσετε το χωνευτήριο.

ΕΞΑΡΤΗΜΑΤΑ ΓΙΑ ΤΟΝ ΚΑΘΑΡΙΣΜΟ

Δοχείο για την αναρρόφηση σκόνης χωρίς μοτέρ (κωδ. 275400)
Χρησιμεύει για τον καθαρισμό του καυστήρα.

ΕΛΛΗΝΙΚΑ

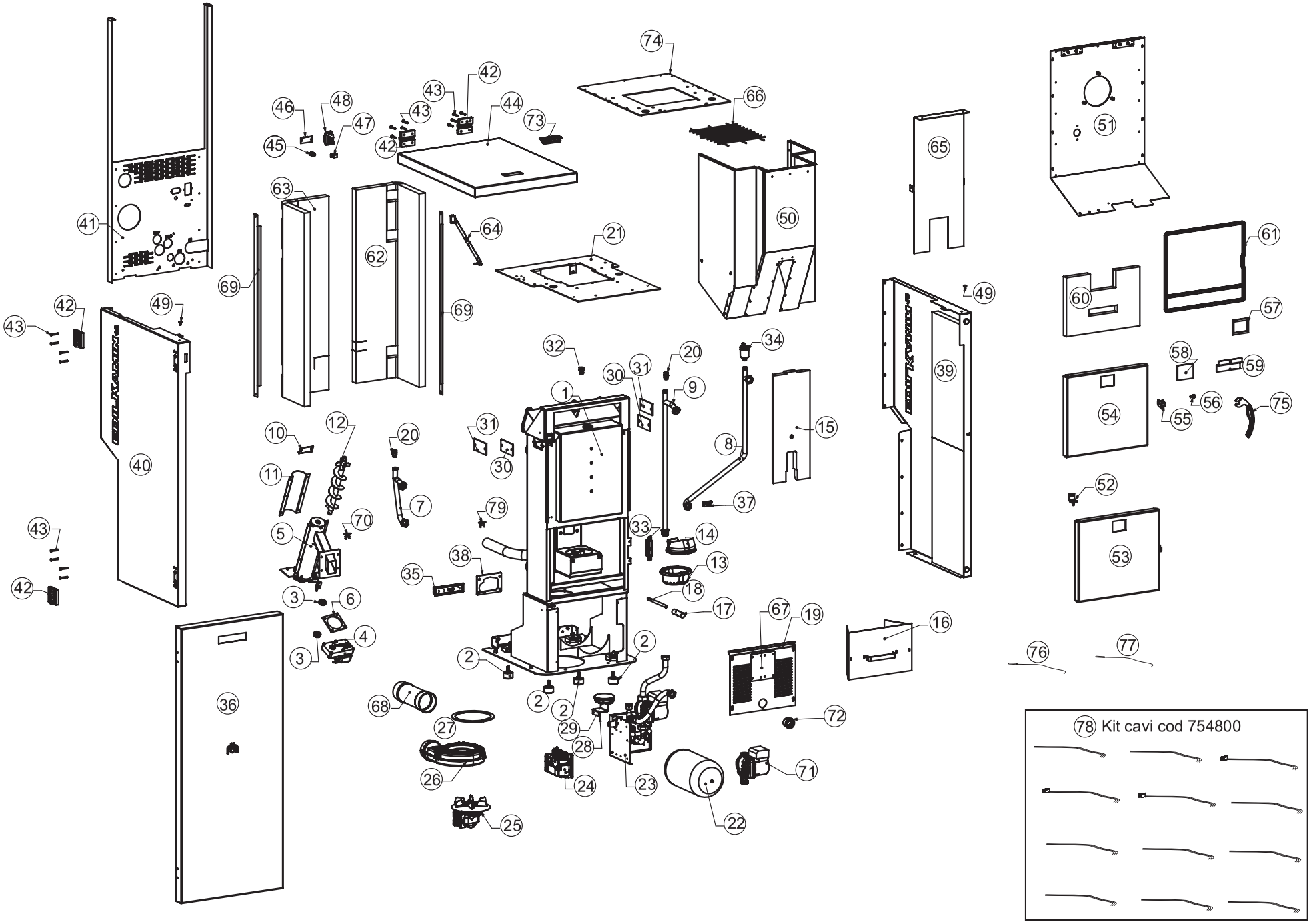
78 Kit cavi cod 754800

	ITALIANO	ENGLISH	FRANÇAIS	ESPAÑOL	DEUTSCH	pz.
1	Assieme struttura pre-assemblata	Internal inspection cap	Ensemble structure pré-assemblée	Grupo estructura pre-ensamblada	Vormontierte Aufbaueinheit	1
2	Piede antivibrante	Anti-vibration mounts	Pied Antivibrant	Pies antivibración	Vibrationsdämpfer-Fuß	8
3	Bussola bloccaggio motoriduttore	Gearmotor locking bush	Douille blocages motoréducteur	Casquillo bloqueo motorreductor	Getriebemotor-Befestigungsbuchse	2
4	Motoriduttore	Gearmotor	Motoréducteur	Motorreductor	Getriebemotor	1
5	Corpo caricatore	Loading device body	Corps chargeur	Cuerpo cargador	Körper der Füllvorrichtung	1
6	Guarnizione caricatore	Feeder gasket	Garniture chargeur	Junta cargador	Dichtung Ladevorrichtung	1
7	Ass. tubo collegamento caldaia sup./sx	Ass. tubo collegamento caldaia sup./sx	Ens. tube raccordement chaudière sup./gauche	Conj. tubo conexión caldera sup./izda	Baugruppe oberes Anschlussrohr Kessel, links	1
8	Ass. tubo collegamento caldaie sup.dx/inf.sx	Ass. tubo collegamento caldaie sup.dx/inf.sx	Ens. tube raccordement chaudière sup. droit/inf.gauche	Conj. tubo conexión calderas sup.dcha/inf.izda	Baugruppe oberes rechtes bzw. unteres linkes An-schlussrohr Kessel	1
9	Ass. tubo mandata caldaia sup. e pompa	Ass. tubo mandata caldaia sup. e pompa	Ens. tube refoulement chaudière sup. et pompe	Conj. tubo envío caldera sup. y bomba	Baugruppe oberes Vorlaufrohr und Pumpe	1
10	Staffa chiusura caricatore	Feeder closure bracket	étrier de fermeture chargeur	Abrazadera cierre cargador	Bügel Verschluss Ladevorrichtung	1
11	Semiguscio superiore	Upper half-shell	demi-coquille supérieure	Semirevestimiento superior	Obere Halbschale	1
12	Assieme albero coclea	Screw feeder-shaft assembly	Groupe arbre vis sans fin	Árbol cargador	Groep as wormschroef	1
13	Crogiolo inferiore	Lower combustion chamber	Creuset inférieur	Crisol inferior	UntererBrennkammereinsatz	1
14	Crogiolo superiore	Upper combustion heart	Creuset supérior	Crisol superior	Boveste haardonderstel	1
15	Fondale Vermiculite	Fondale Vermiculite	Fond Vermiculite	Fondo vermiculita	Rückwand aus Vermiculit	1
16	Assieme cassetto cenere	Ash pan assembly	Ensemble tiroir cendres	Grupo cajón cenizas	Aschenladen-Einheit	1
17	Tubo per cartuccia	Tube for cartridge	Tuyau pour cartouche	Tubo para cartucho	Rohr für Kartusche	2
18	Cartuccia 300 w	300 w ignition heating element	Résistance électrique allumage 300w	Resistencia eléctrica encendido 300w	ElektrischerWiderstand 300W	2
19	Pannello chiusura frontale	Pannello chiusura frontale	Panneau fermeture frontale	Panel cierre frontal	Vorderes Verschlussblech	1
20	Rubinetto sfiato aria 3/8	3/8" white air relief tap	Robinet purgeur d'air 3/8" blanc	Grifo respiradero aire 3/8” blanco	Entlüftungshahn 3/8" weiß	2
21	Piastra superiore	Piastra superiore	Plaque supérieur	Placa superior	Obere Platte	1
22	Vaso espansione	Expansion tank	Vase à expansion	Vaso expansión	Ausdehnungsgefäß	1
23	Kit idraulico	Hydraulic kit	Kit hydraulique	Kit hidráulico	Hydraulik-Bausatz	1
24	Scheda elettronica	Electronic board	Carte électronique	Ficha electrónica	ElektronischeLeiterplatte	1
25	Estrattore fumi	Smoke extractor	Extracteur de fumées	Extractor de humos	Rauchabzugsgebläse	1
26	Chiocciola estrattore fumi	Smoke outlet spiral	Limaçon fumées	Tornillo hembra humos	Rauchgasspirale	1
27	Guarnizione carta ceramica motore fumi	Ceramic paper smoke motor gasket	Garniture papier céramique moteur fumées	Junta cerámica motor humos	Pakking uit keramisch papier voor rookmotor	1
28	Piastrina vacuometro	Vacuum gauge plate	Plaque vacuomètre	Placa vacuómetro	Unterdruckmesser-Plättchen	1
29	Vacuometro	Vacuum gauge	Vacuomètre	Vacuómetro	Unterdruckmesser	1
30	Guarniz. ispezione camera combustione	Guarniz. ispezione camera combustione	Garnit. inspection chambre de combustion	Junta inspección cámara combustión	Dichtung Inspektionsluke Verbrennungsraum	2
31	Piastra ispezione caldaia	Boiler inspection plate	Plaque inspection chaudière	Placa inspección caldera	Heizkessel-Inspektions-Platte	2
32	Rubinetto sfiato aria 3/8	3/8" white air relief tap	Robinet purgeur d'air 3/8" blanc	Grifo respiradero aire 3/8” blanco	Entlüftungshahn 3/8" weiß	1
33	Aggancio antina	Door lock	Accrochage petit volet	Enganche puerta	Türaufhängung	1
34	Valvola di sfiato aria automatica	Automatic air relief valve	Soupape d'échappement air automatique	Válvula de desaireación automática	Automatisches Entlüftungsventil	1
35	Pannello sinottico	Mimic panel	Tableau synoptique	Panel sinoptico	Bedienfeld	1
36	Assieme portellone esterno	Assieme portellone esterno	Ensemble porte extérieure	Conjunto puerta externa	Baugruppe Außenklappe	1
37	Assieme piastrina per vacuometro	vacuum gauge plate assembly	Ensemble plaque manomètre à vide	Grupo placa vacuómetro	Einheit Plättchen Vakuummesser	2
38	Guarnizione portacrogiolo	Combustion chamber support gasket	garniture porte-creuset	junta portacrisol	Dichtung Brenntiegelhalter	2
39	Assieme fianco destro	Right side assembly	Ensemble coté droit	Grupo lado derecho	RechteSeiten-Einheit	1

	NEDERLANDS	DANKS	PORTUGUÊS	ΕΛΛΗΝΙΚΑ	pz.
1	Voorgemonteerde structuur	Struktur	Conjunto estrutura lareira	Εξοπλισμός κατασκευής του καυστήρα	1
2	Trillingwerende steunvoet	Antivibrationsfod	Pé anti-vibrante	Αντικραδασμικό ποδαράκι	8
3	Mof blokkeringen reductiemotor	Topnøgle til blokering af gearmotor	Bussola bloqueio motorredutor	Πυξίδα ασφάλισης μοτέρ με μειωτήρα στροφών	2
4	Reductiemotor	Gearmotor	Motorredutor	Μοτέρ με μειωτήρα στροφών	1
5	Hoofdonderdeel lader	Hus, påfylder	Corpo carregador	Σώμα φορτωτή	1
6	Pakking voor lader	Tætning, påfylder	Vedante carta cerâmica carregador	Τσιμούχα του φορτωτή από κεραμικό χαρτί	1
7	Buis aansluiting ketel bovenaan/links	Samling for fyrets øvre tilslutningsrør ti venstre	Assieme tubo collegamento caldaia sup. caldaia sx	Συναρμογή σωλήνα σύνδεσης καυστήρα πάνω καυστήρα αριστερά	1
8	Buis aansluiting ketels bovenaan rechts/onderaan links	Samling for fyrets øvre tilslutningsrør ti højre og nedre ti venstre	Assieme tubo collegamento caldaie sup. dx e caldaia inf.sx	Συναρμογή σωλήνα σύνδεσης καυστήρων πάνω δεξιά και καυστήρα κάτω αριστερά	1
9	Toevoerbuis ketel bovenaan en pomp	Samling for fyrets øvre tilslutningsrør og cirkulator	Assieme tubo mandata caldaia sup. e circolatore	Συναρμογή σωλήνα αποστολής καυστήρα πάνω και κυκλοφορητή	1
10	Beugel afsluiten lader	Lukkebeslag for påfylder	Suporte fecho carregador	Σφιγκτήρας για το κλείσιμο του φορτωτή	1
11	Halve behuizing boven	Halvkugle, øvre	Semi-cobertura superior	Άνω ημικέλυφος	1
12	Untere Schale Schnecke	Samling for aksel-fødesnegl	Conjunto eixo carregador	Εξοπλισμός άξονα φορτωτή	1
13	Onderste haardonderstel	Nedre forbrændingskammer	Crogiolo inferiore	Κάτω κάψα	1
14	Ober Brennkammer	Øvre snegleelement	Crogiolo superiore	Πάνω κάψα	1
15	Bodem in vermiculiet	Vermiculitbund	Fundal Vermiculite	Βάση από Vermiculite	1
16	Aslade	Askeskuffe	Caixa cinzas	Συρτάρι συλλογής της σκόνης	1
17	Leiding voor patroon	Rør til patron	Tubo per cartuccia	Σωλήνας για φυσίγγι	2
18	elektrische ontstekingsweerstand 300 w	Patron 300 w	Cartuxa 300 w	Φυσίγγι 300 w	2
19	Afdekking voorkant	Frontlukkepanel	Painel fecho frontal	Πάνελ για το κλείσιμο του μπροστινού μέρους	1
20	Ontluchtingskraantje 3/8” wit	Udluftningshane 3/8	Rubinetto sfiato aria 3/8	Στρόφιγγα εκτόνωσης αέρα 3/8	2
21	Bovenste plaat	Øvre plade	Piastra superiore	Πάνω πλάκα	1
22	Expansievat	Ekspansionsbeholder	Vaso expansão	Δοχείο διαστολής	1
23	Hydraulische kit	Hydraulisk sæt	Kit hidráulico	Υδραυλικό κιτ	1
24	Elektronisch kaart	Elektronisk kort	Ficha electrónica	Ηλεκτρονική κάρτα	1
25	Rookverwijderaar	Røgekstraktor	Extrator fumos	Σύστημα απαγωγής καπναερίων	1
26	Rookspiraal	Snegl til røgudsugning	Caracol para extrator fumos	Περικόχλιο για το σύστημα απαγωγής απναερίων	1
27	Keramikpapierdichtung Abgasventilator	Keramisk papirtætning for motorrøg	Guarnizione carta ceramica motore fumi	Τσιμούχα κεραμικής κάρτα μοτέρ καπνών	1
28	Plaatje vacuümmeter	Plade, vakuummeter	Piastrina vacuometro	Πλακίδιο μετρητή υποπίεσης	1
29	Vacuümmeter	Vakuummeter	Vacuometro	Μετρητής υποπίεσης	1
30	Dichting inspectie verbrandingskamer	Tætning for inspektion af forbrændingskammer	Guarnizione ispezione camera combustione	Τσιμούχα επιθεώρησης θαλάμου καύσης	2
31	Plaat inspectie ketel	Fyrets inspektionsplade	Piastra ispezione caldaia	Πλάκα επιθεώρησης καυστήρα	2
32	Ontluchtingskraantje 3/8” wit	Udluftningshane 3/8	Rubinetto sfiato aria 3/8	Στρόφιγγα εκτόνωσης αέρα 3/8	1
33	Haak deur	Krog, luge	Aggancio antina	Ζεύξη χειρολαβής	1
34	Automatische ontluchtingsklep	Automatisk udluftningsventil	Válvula solto ar 3/8 "	Ανακουφιστική βαλβίδα αέρα 3/8"	1
35	Synoptisch paneel	Synoptisk panel	Interruptor sinóptico	Διακόπτης συνοπτικού πίνακα	1
36	Buitendeur	Samling for udvendig låge	Assieme portellone esterno	Συναρμογή εξωτερικής θύρας	1
37	Plaatje vacuümmeter	Samling for plade til vakuummeter	Assieme piastrina per vacuometro	Συναρμογή πλάκας για μετρητή υποπίεσης	2
38	Pakking steun haard	Tætning for brændekammerholder	Vedante porta recipiente	Τσιμούχα της θήκης χωνευτηρίου	2
39	Zijwand rechts	Højre side	Assieme fianco destro	Συναρμογή δεξιάς πλευράς	1

	ITALIANO	ENGLISH	FRANÇAIS	ESPAÑOL	DEUTSCH	pz.
40	Assieme fianco sinistro	Left side assembly	Ensemble coté gauche	Grupo lado izquierdo	LinkeSeiten-Einheit	1
41	Retro	Back	Rétro	Parte posterior	Rückwand	1
42	Cerniera	Hinge	Charnière	Bisagra	Scharnier	3
43	ViteTC cav esagonale 5x20	TC allen head screw 5x20	Vis tête cylindrique pans 5x20	TornilloTC cab hexágono 5x20	Zyl.-Kopf-Inbusschraube 5x20	16
44	Assieme coperchio superiore	Assieme coperchio superiore	Ensemble couvercle supérieur	Conjunto tapa superior	Baugruppe oberer Deckel	1
45	Pressacavo	Pressacavo	Presse-étoupe	Prensacables	Kabelzuführung	1
46	Connettore onde convogliate	Connettore onde convogliate	Connecteur à courants porteurs	Conector ondas portadoras	Anschluss für PLC	1
47	Cavo presa seriale	Serial port	Fiche de série	Toma serial	SerienellerAnschluss	1
48	Presa di corrente con interruttore	Mains socket with switch	Prise réseau avec interrupteur	Toma de red con interruptor	Netzstromanschluss mitSchalter	1
49	Tappo in gomma	Rubber plug	Bouchon en caoutchouc	Tapón de goma	Verschlussstopfen ausGummi	2
50	Assieme serbatoio pellet	Pellet tank assembly	Ensemble réservoir à pellet	Grupo depósito pellet	Pelletbehälter-Einheit	1
51	Assieme retro serbatoio	Assieme retro serbatoio	Ensemble arrière réservoir	Conjunto retro depósito	Baugruppe Behälterrückteil	1
52	Assieme piastrina superiore	Assieme piastrina superiore	Ensemble plaque supérieure	Conjunto placa superior	Baugruppe oberes Plättchen	1
53	Assieme portello interno	Assieme portello interno	Ensemble porte interne	Conjunto puerta interna	Baugruppe innere Klappe	1
54	Cornice portello interno	Cornice portello interno	Cadre porte interne	Marco puerta interna	Rahmen innere Klappe	1
55	Profilo chiavistello	Profilo chiavistello	Profil de verrouillage	Perfil pestillo	Riegelprofil	1
56	Perno aggancio antina	Door locking pin	pivot d'accrochage du petit volet	Perno enganche puerta pequeña	Stift für Türaufhängung	1
57	Guarnizione carta ceramica vetrino	Guarnizione carta ceramica vetrino	Joint papier céramique verre	Junta papel cerámico platina	Keramikpapierdichtung Schauglas	1
58	Vetro spioncino	Vetro spioncino	Verre pour judas	Cristal mirilla	Schauglas	1
59	fermo Vermiculite portello interno	fermo Vermiculite portello interno	fermeture Vermiculite porte interne	Tope vermiculita puerta interna	Feststeller aus Vermiculit innere Klappe	1
60	Vermiculite antina	Vermiculite antina	Vermiculite petit volet	Vermiculita puerta pequeña	Vermiculitverkleidung Klappe	1
61	Guarnizione Ø 13	Gasket Ø 13	Garniture Ø 13	Junta Ø 13	Dichtun Ø 13	L=1.7ml
62	Mantello destro corpo caldaia	Mantello destro corpo caldaia	Enveloppe droite corps chaudière	Revestimiento derecho cuerpo caldera	Rechte Ummmantelung Kesselkörper	1
63	Mantello sinistro corpo caldaia	Mantello sinistro corpo caldaia	Enveloppe gauche corps chaudière	Revestimiento izquierdo cuerpo caldera	Linke Ummantelung Kesselkörper	1
64	Asta comando apertura coperchio	Asta comando apertura coperchio	Tige de manœuvre ouverture couvercle	Vara mando apertura tapa	Öffnungsstab Deckel	1
65	Protezione serbatoio	Protezione serbatoio	Protection réservoir	Protección depósito	Behälterschutzwand	1
66	Griglia per serbatoio	Griglia per serbatoio	Grille pour réservoir	Rejilla para depósito	Gitter für Behälter	1
67	Targhetta alluminio	Targhetta alluminio	Plaque en aluminium	Placa aluminio	Aluminiumschildchen	1
68	Tronchetto uscita fumi	Tronchetto uscita fumi	Raccord sortie fumées	Tronco salida humos	Rauchabzugstutzen	1
69	Profilo contenimento cappotto isolante	Profilo contenimento cappotto isolante	Profil de confinement revêtement isolant	Perfil contención techo aislante	Einfassungsprofil Isoliermantel	2
70	Termostato	Safety thermostat	Thermostat de sécurité	Termostato de seguridad	Sicherheitsthermostat	1
71	Circolatore	Pump	Pompe	Bomba	Umwälzpumpe	1
72	Manometro	Manometer	Manomètre	Manómetro	Manometer	1
73	Maniglia incasso	Maniglia incasso	Poignée encastrement	Manilla empotrada	Versenkter Griff	1
74	Flangia compenso per caricatore	Flangia compenso per caricatore	Bride de compensation	Brida compensación para cargador	Ausgleichsflansch für Ladevorrichtung	1
75	Mano fredda	Cold hand	Main froide	Manofría	Kalthandgriff	1
76	Sonda acqua	Sonda acqua	Sonde eau	Sonda agua	Wassersonde	1
77	Termocoppia tipo “J”	J type thermocouple	ThermocoupleType "J"	Termocopia deTipo J	TemperaturfühlerTyp "J"	1
78	Kit parti elettroniche	Kit of electrical cables	Kit câbles électriques	Kit cables eléctricos	Stromkabel-Satz	1
79	Sensore di flusso	Flow sensor	Support de flux	Sensor de flujo	Flusssensor	1

	NEDERLANDS	DANKS	PORTUGUÊS	ΕΛΛΗΝΙΚΑ	pz.
40	Zijwand links	Venstre side	Assieme fianco sinistro	Συναρμογή αριστερής πλευράς	1
41	Achterwand	Bagside	Retro	Πίσω μέρος	1
42	Scharnier	Hængsel	Cerniera	Σύνδεσμος κομπλέ	3
43	SchroefTC cav zeskant 5x20	Unbrakoskrue TC 5x20	ViteTC cav esagonale 5x20	Βίδα TC εξαγωνική 5x20	16
44	Bovenste deksel	Samling for øvre dæksel	Assieme Coperchio superiore	Συναρμογή πάνω Καλύμματος	1
45	Kabelklem	Kabelklemme	Pressacavo	Σύνδεσμος αγωγού	1
46	Connector gekanaliseerde golven	Stik for transporterede bølger	Connettore onde convogliate	Σύνδεσμος μεταφερόμενων κυμάτων	1
47	Een serieel sleutel	Kabel til seriel port	Cavo presa seriale	Καλώδιο σειριακής πρίζας	1
48	Netstekker met schakelaar	Netstik med afbryder	Presa di corrente con interruttore	Πρίζα ρεύματος με διακόπτη	1
49	Rubberen stuk	Gummiprop	Tappo in gomma	Πώμα από ελαστικό	2
50	Pellettank	Samling for pillebeholder	Depósito pellet	Δεξαμενή πέλετ	1
51	Achterkant tank	Bagvæg, magasin	Parede traseira depósito pellet	Πίσω τοίχωμα της δεξαμενής πέλετ	1
52	Bovenste plaatje	Samling for øvre plade	Assieme piastrina superiore	Συναρμογή πάνω πλακιδίου	1
53	Interne deur	Samling for indvendig låge	Assieme portello interno	Συναρμογή εσωτερικής θύρας	1
54	Lijst interne deur	Indre lågeramme	Cornice portello interno	Γείσο εσωτερικής θύρας	1
55	Profiel deurgrendel	Låsebolt	Profilo chiavistello	Προφίλ μάνδαλου	1
56	Haakpen deurtje	Stift, krog på luge	Perno aggancio antina	Πείρος ζεύξης χειρολαβής	1
57	Papieren pakking keramiek glas	Keramisk papirtætning for lille glasrude	Guarnizione carta ceramica vetrino	Τσιμούχα κεραμικής κάρτας γυάλινης πλάκας	1
58	Glas controlegat	Kighulsglas	Vetro spioncino	Γυαλί ματιού επιθεώρησης	1
59	Pal vermiculiet interne deur	stop for vermiculit, indvendig låge	fermo Vermiculite portello interno	στήριγμα εσωτερικής θύρας από Βερμικουλίτη	1
60	Deur vermiculiet	Vermiculitluge	Vermiculite antina	Βερμικουλίτης χειρολαβής	1
61	Afsluiting Ø 13	Tætning Ø 13	Vedante D.13	Λάστιχο D.13	L=1.7ml
62	Kap rechts ketel	Fyrets højre yderklædning	Mantello destro corpo caldaia	Δεξί περίβλημα σώματος καυστήρα	1
63	Kap links ketel	Fyrets venstre yderklædning	Mantello sinistro corpo caldaia	Αριστερό περίβλημα σώματος καυστήρα	1
64	Staaf bediening opening deksel	Styrestang til åbning af dæksel	Asta comando apertura coperchio	Ράβδος ελέγχου ανοίγματος καλύμματος	1
65	Bescherming tank	Beholderbeskyttelse	Protezione serbatoio	Προστασία δεξαμενής	1
66	Rooster voor tank	Beskyttelsesrist	Grelha protecção depósito pellet	Αεραγωγός προστασίας της δεξαμενής πέλετ	1
67	Aluminium plaatje	Aluminiumsskilt	Targhetta alluminio	Αλλουμινένια πινακίδα	1
68	Rookafvoer	Stump til røgudledning	Tronchetto uscita fumi	Τμήμα εξόδου καπνών	1
69	Profiel isolatiemateriaal	Profil, der indeholder isolering	Profilo contenimento cappotto isolante	Προφίλ συγκράτησης μονωτικού περιβλήματος	2
70	Veiligheidsthermostaat	Termostat	Termostato	Θερμοστάτης	1
71	Pomp	Cirkulator	circulador	κυκλοφορητής	1
72	Drukmeter	Manometer	Manómetro	Μανόμετρο	1
73	Handgreep inbouw	Forsænket håndtag	Maniglia incasso	Χειρολαβή εντοίχισης	1
74	Compensatieflens voor lader	Kompensationsflange til påfylder	Flangia compenso per caricatore	Φλάντζα αντιστάθμισης για φορτωτή	1
75	Koude	Kold hånd	Mão fria	Λαβή ανοίγματος "με κρύα χέρια"	1
76	Watersensor	Vandføler	Sonda acqua	Αισθητήρας νερού	1
77	Thermokoppel type "J"	Termoelement type "J"	Termocoppia tipo "J"	Θερμοστοιχείο τύπου "J"	1
78	Kit elektrische kabels	Sæt elektriske kabler	Kit parti elettroniche	Κιτ ηλεκτρονικών εξαρτημάτων	1
79	Sensor luchtstroming	Strømningssensor	Sensore flusso	Αισθητήρας ροής	1

EDILKAMIN
TECNOLOGIA DEL FUOCO